Manuel Utilisateur

PowerMaxComplete

Centrale Radio Entièrement Supervisée



AB ELECTRONICS SPRLU - 5310 Leuze - 081/655629

Visonic®

For a secure way of life

PowerMaxComplete Guide d'utilisation

Table des Matières

Validité de ce guide ... 2
Guide rapide des principales commandes de la centrale d'alarme ... 2
Formulaire d'inscription à la liste des contacts ... 2
Signification des voyants lumineux ... 3
Signification des signaux sonores de la Sirène ... 3
Conseils utiles pour les utilisateurs de la centrale PowerMaxComplete ... 4
1. Introduction ... 5
Caractéristiques du système ... 5
Terminologie employée ... 7
Boutons poussoirs ... 7
Transmetteur Multifonctions (télécommande) ... 7
Messages vocaux ... 8
Badges de proximité ... 9
Option Economiseur d'écran ... 9
2. Sécurisation du site protégé ... 10
Touches dédiées à la sécurisation du site ... 10
Procédure de sélection de la partition ... 10
Avant l'armement ... 10
Armement 'TOTAL' ... 10
Armement 'PARTIEL' ... 10
Passage du mode d'armement 'PARTIEL' au mode 'TOTAL' ... 11
Passage du mode d'armement 'TOTAL' au mode 'PARTIEL' ... 11
Armement 'Instantané' ... 11
Armement forcé ... 11
Armement en mode Memclé ... 12
Déclencher une alarme Panique ... 12
Déclencher une alarme incendie ... 12
Déclencher une alarme d'urgence ... 13
Désarmement et arrêt des alarmes ... 13
Fonctionnement de la sirène ... 14
3. Messages vocaux et signaux sonores ... 15
Boutons-poussoirs pour le contrôle des messages vocaux et siganux sonores ... 15
Réglage du volume des messages ... 15
Activation/désactivation des messages vocaux ... 15
Enregistrement d'un message ... 15
Ecoute d'un message enregistré ... 16
Activation/désactivation du carillon ... 16
4. Commandes d'appareils électriques ... 17
Commandes et touches utilisées ... 17
Commande automatique d'activation/ désactivation (ON/OFF) ... 17
5. Lecture de la mémoire d'alarmes et données d'erreurs ... 18
Consulter les alarmes et les autoprotections mémorisées ... 18
Consultation des données d'erreurs ... 18
Consultation simultanée des données de la mémoire du système et des erreurs ... 19
Réparation des pannes et erreurs ... 20
6. Fonctions spéciales ... 21
Surveiller les personnes restées à la maison ... 21
Appels d'urgence ... 21
Commande à distance par téléphone ... 21
Envoi de rapports à des numéros de téléphone privés ... 23
Commande à distance par SMS ... 24
Envoi de rapports par SMS ... 25
Exécution d'un test de passage ... 25
7. Mode Utilisateur ... 26
Quels sont les paramètres dont vous avez besoin ? ... 26
Accès au menu des paramètres utilisateur ... 26
Isolation de zones ... 27
Consulter la liste des zones isolées ... 28
Rappel du dernier schéma d'isolation ... 28
Programmer un rapport privé ... 28
Paramétrage des codes Utilisateurs ... 29
Enregistrement (Apprentissage) des télécommandes ... 32
Suppression d'un transmetteur télécommande ... 33
Enregistrement des badges de proximité (en option) ... 33
Suppression d'un badge de proximité ... 34
Paramétrage des messages vocaux ... 34
Mise en marche automatique ... 34
Programmer l'heure d'armement ... 35
Activation du signal sirène ... 35
Réglage de l'heure et de son format ... 35
Réglage de la date et de son format ... 36
Fonction de Programmation horaire ... 36
Mode Installateur ... 36
8. LECTURE DU JOURNAL DES EVENEMENTS ... 37
Description du journal des évènements ... 37
Procédure de consultation ... 37
9. Maintenance ... 38
Replacement des piles de réserve ... 38
Remplacement des piles de dispositifs radio ... 38
Test périodique ... 38
Nettoyage de la centrale ... 38
10. Limites de performance ... 39
ANNEXE A. PARTITIONNEMENT ... 40
Sélection d'une partition ... 40
Armement / Désarmement du système ... 40
Fonctions de visualisation ... 40
Sirène ... 41
Affichage de l'état des partitions ... 41
MCT-237 ... 41
MCM-140+ ... 42
MKP-150/MKP-151 ... 42
ANNEXE B. LEXIQUE ... 43
ANNEXE C. PLAN D'EVACUATION EN CAS D'INCENDIE ... 45
Déclaration FCC ... 46

AB ELECTRONICS SPRLU - 5310 Leuze - 081/655629

Validité de ce guide

Ce guide correspond aux versions PowerMaxComplete v2.0.00 et supérieures.

Guide rapide des principales commandes de la centrale d'alarme

GUIDE RAPIDE DES PRINCIPALES COMMANDES DE LA CENTRALE D'ALARME

Sélection de la Partition active (en mode Partition) ☞ # ☞[N° de PARTITION]

Armement TOTAL ..... ☞ + [Code]*

Armement TOTAL - INSTANTANE..... ☞ + [Code]* + ☞ 0

Armement PARTIEL ..... ☞ + [Code]*

Armement PARTIEL -INSTANTANE ..... ☞ + [Code]* + ☞ 0

Armement TOTAL - MemClé ..... ☞ + [Code]* + ☞

Armement TOTAL Forcé (système non prêt) ☞ + [Code]* + ☞ (pour arrêter l'alerte buzzer)

Armement PARTIEL Forcé (système non prêt) ☞ + [Code]* + ☞ (pour arrêter l'alerte buzzer)

Désarmement et arrêt des alarmes ..... ☞ + [Code]

** Le code Master (utilisateur principal) paramétré par défaut en sortie d'usine est **1 1 1 1**. La saisie d'un code n'est pas requise si l'installateur a programmé le système de sorte qu'il puisse être lancé en armement rapide. Modifiez sans délai ce code par défaut paramétré en usine en un autre code secret (cf. chapitre 7).*

Formulaire d'inscription à la liste des contacts

Cher client,

Nous vous remercions d'avoir choisi la centrale PowerMaxComplete, système d'alarme radio à la pointe de la technologie, fabriquée par Visonic Ltd.

Veuillez notez ci-dessous le numéro de téléphone de votre installateur afin de pouvoir obtenir une assistance rapide en cas de besoin.

Nom de la société : _____

N°de téléphone : _____

Personne à contacter :_____

Assurez-vous également de connaître le nom et le numéro de téléphone du centre de télésurveillance avec lequel votre centrale d'alarme entrera en communication en cas de problème. Lorsque vous aurez besoin de contacter ce centre de télésurveillance afin de poser des questions, vous devrez lui communiquer votre "NUMERO DE COMPTE CLIENT" pour que l'opérateur puisse identifier votre centrale. Demandez ce numéro à votre installateur et notez-le ci-après.

Nom du centre de télésurveillance :
_____

N° de télephone : _____

N° de compte client :_____

Si vous ou l'installateur avez programmé votre centrale d'alarme afin qu'elle établisse une communication avec quatre numéros de téléphone privés en cas de problème, notez les numéros en question ci-dessous :

N° de téléphone 1 : _____

N° de téléphone 2 : _____

N° de téléphone 3 : _____

N° de téléphone 4 : _____

AB ELECTRONICS SPRL - 5310 Leuze - 081/655629

Signification des voyants lumineux

Indicateur	Etat	Signification
Armement (rouge)	Allumé en permanence	Le système/une ou plusieurs partitions du système est en mode armé (Armement TOTAL).
	Clignote	Le système/une ou plusieurs partitions du système est en mode armé (Armement PARTIEL).
	Éteint	Le système est actuellement en mode désarmé (à l'arrêt). ***Remarque (*) :*** *se rapporte à la ou les partition(s) sélectionnée(s). Si la centrale est réglée sur l'option partition unique, toute opération effectuée sur les autres partitions ne sera pas visualisée.*
(orange)	Allumé en permanence	Un panne ou erreur est actuellement détectée dans le système/ une ou plusieurs partitions du système (*).
	Eteint	Aucune erreur n'est détectée – tout fonctionne correctement. ***Remarque (*) :*** *se rapporte à la ou les partition(s) sélectionnée(s). Si la centrale est réglée sur l'option partition unique, toute opération effectuée sur les autres partitions ne sera pas visualisée.*
(vert)	Allumé en permanence	La fonction "Carillon" est activée – le carillon retentira dans ce type de zones en cas d'alarme. ***Remarque :*** *le voyant du carillon est allumé en permanence si au moins une partition est activée.*
	Eteint	La fonction "Carillon" est désactivée – le carillon ne retentira pas dans ce type de zones en cas d'alarme.
(vert)	Allumé en permanence	La centrale d'alarme est alimentée par le secteur électrique.
	Eteint	Le système est alimenté par les piles de réserve (batterie de secours).

Signification des signaux sonores de la Sirène

Type d'alarme	Représentation graphique du signal	Description du signal
Intrusion/ 24h./ Panique	————————————	ON (Marche) continuellement
Incendie	– – – – – – – – – – – –	ON - ON - ON - pause - ON - ON - ON - pause .....
Test*	— (sirène intérieure et sirène extérieure)	ON (Marche) pendant 2 secondes (une seule fois)

* Utilisation complémentaire uniquement.

AB ELECTRONICS SPRLU - 5310 Leuze - 081/665629

Conseils utiles pour les utilisateurs de la centrale PowerMaxComplete

Arrêter une alarme : lorsqu'une alarme retentit - appuyez sur la touche de DESARMEMENT (🔓) de votre télécommande ou sur la touche 🔓 de votre clavier avant de saisir votre code d'accès (**1 1 1 1** par défaut).

Arrêter les "bips" signalant une panne ou une erreur : lorsqu'une panne se produit dans le système, l'indicateur de PANNE situé sur le côté face de l'appareil s'allume et une séquence sonore constituée de 3 bips est émise toutes les minutes. Si vous ne souhaitez pas remédier immédiatement au problème, mais que vous voulez quand même interrompre ce signal, appuyez sur la touche de DESARMEMENT (🔓) de votre télécommande ou sur la touche 🔓 de votre clavier avant de saisir votre code d'accès (**1 1 1 1** par défaut). Cette opération fera taire le buzzer pendant 4 heures, délai après lequel la sonnerie reprendra. Il est toutefois important de savoir que ce signal sonore d'indication de panne n'est pas émis pendant la nuit.

Zones périphériques et zones intérieures comparées aux zones 24 heures : la plupart des détecteurs de votre système sont reliés à des zones périphériques et à des zones intérieures. Ces zones **déclenchent** des alarmes lorsque le système est en mode **armé** et **n'en déclenchent pas** lorsque celui-ci est en mode **désarmé**. D'autres détecteurs sont reliés à des zones 24 heures qui, quel que soit l'état du système – armé ou désarmé, déclenchent des alarmes le cas échéant.

Armement du système lorsque les zones périphériques ne sont pas sécurisées (portes et/ou fenêtres sont ouvertes) : le message "NON PRET" s'affiche à l'écran dès qu'une porte ou fenêtre sous protection est ouverte. Vous pouvez savoir quelle zone "n'est pas prête" en cliquant sur la touche i OK. Vous pouvez régler le problème tout simplement en fermant la porte/ fenêtre ou en réalisant un "Armement forcé" (la zone concernée est alors désactivée) si, toutefois, cette option a été validée par lors de l'installation du système. Si vous choisissez volontairement d'isoler (exclure du système) une zone, laissez la porte ou la fenêtre de cette zone ouverte et armez le système (un message vocal annonce alors qu'un "Armement forcé" est en cours d'exécution - non applicable dans les systèmes PowerMaxComplete qui ne disposent pas de l'option VOIX).

Les zones isolées ne seront donc pas protégées pendant la période d'armement concernée.

Accès aux zones 24 heures : si vous souhaitez accéder à un détecteur défini comme zone 24 heures sans provoquer d'alarme, veuillez procéder comme suit :

- Cliquez sur la touche ▶▶ - le message: **MODE NORMAL** / **TEST DE PASSAGE** apparaît à l'écran.
- Cliquez sur la touche ▶▶ à nouveau – le message : **MODE UTILISATEUR** s'affiche.
- Cliquez à présent sur la touche i OK - le message affiché est alors : **SAISIR CODE ____.**

Tapez ici votre <**Code Utilisateur**> secret à 4 chiffres – le signal sonore signifiant la réussite de l'opération est alors émis (mélodie joyeuse : - - - -).

Vous disposez ensuite de 4 minutes pendant lesquelles vous pouvez ouvrir le capteur "24 heures" et accéder à la zone qu'il couvre. Une fois ce délai expiré, le système reprend automatiquement son mode de fonctionnement normal.

Annuler une alarme intempestive : lorsqu'une alarme est déclenchée, elle est dans un premier temps signalée par l'activation de la sirène intérieure pendant un temps limité (défini par l'installateur). Ensuite, la sirène extérieure est activée et l'événement est transmis au centre de télésurveillance. Si vous-même déclenchez une alarme par inadvertance, vous pouvez tout simplement désarmer le système avant que la sirène extérieure ne soit activée - dans ce cas, l'événement d'alarme n'est pas rapporté.

Si une alarme se déclenche accidentellement et que la sirène extérieure est déjà activée, vous disposez encore d'un temps limité – défini par l'installateur (de 1 à 15 minutes, selon les besoins) pour désarmer le système. Si vous effectuez le désarmement du système à temps, un message d'**Alarme annulée** est automatiquement transmis au centre de télésurveillance.

Dépassement de la temporisation de sortie: si vous quittez les locaux placés sous surveillance après que la temporisation de sortie a expiré (après émission totale du signal sonore de sortie), le système considère que quelqu'un vient de pénétrer dans les locaux. En conséquence, il lance la temporisation d'entrée et le signal sonore d'entrée. Pour éviter qu'une fausse alarme ne soit déclenchée, vous devez désarmer le système avant expiration de cette temporisation d'entrée.

Une personne non autorisée a pénétré dans les locaux en l'absence de l'utilisateur : si, lorsque vous êtes sur le point de rentrer dans vos locaux, vous entendez les sirènes d'alarme et que des lumières qui devraient normalement être éteintes sont allumées, il est probable qu'un intrus se trouve dans les lieux protégés ou qu'un autre événement s'y soit produit. Si tel est le cas, il vous est vivement recommandé de ne pas entrer, mais au contraire de rester à l'extérieur et de contacter les services d'urgence.

ABELECTRONICS SPRLU - 6530 Leuze - 0817655629

1. Introduction

Présentation générale

Le PowerMaxComplete est une centrale d'alarme radio fournissant une protection contre l'intrusion, l'incendie et le sabotage. De plus, elle peut être utilisée pour contrôler le fonctionnement d'un éclairage ou d'un appareil électrique de la maison ou pour s'assurer de l'état d'activité de personnes âgées ou handicapées restées seules à la maison. Les informations sur l'état du système sont données visuellement et verbalement, et dans la plupart des cas, un message vocal vous invite suggère l'opération à exécuter – non applicable dans les systèmes PowerMaxComplete qui ne disposent pas de l'option VOIX.

Le PowerMaxComplete comporte une fonction optionnelle de partitionnement. Le partitionnement vous permet d'avoir jusqu'à trois zones indépendamment contrôlables avec différents codes d'utilisateur attribués à chacune d'elles. Une partition ainsi définie peut être armée ou désarmée, et ce quel que soit le statut des autres partitions du système.

Le système d'alarme PowerMaxComplete est articulé autour d'une centrale (fig. 1) qui reçoit les données transmises par différents détecteurs installés stratégiquement à l'intérieur des locaux sous surveillance et dans leurs zones périphériques (fig. 2).

Lorsqu'il est **désarmé (à l'arrêt)**, le système donne des informations visuelles sur son état et déclenche une alarme dès la détection de fumée ou d'un évènement survenant dans une zone de type 24 heures (c'est-à-dire une zone sous surveillance 24 heures sur 24).

Lorsqu'il est **armé (en marche)**, le système déclenche une alarme dès détection d'un évènement dans l'une des zones placées sous surveillance.

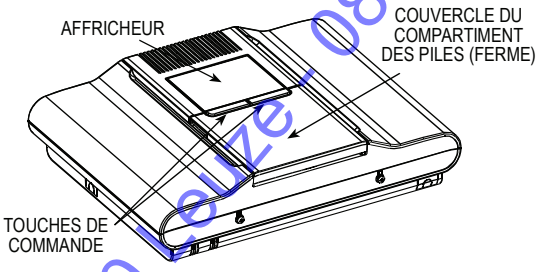

***Figure 1**. Centrale, couvercles fermés*

***IMPORTANT !** tout ce que vous avez à savoir pour assurer la sécurité de vos locaux se trouve dans le chapitre 2 de ce guide.*

Un petit lexique vous est proposé en **Annexe B** de ce manuel pour vous aider si vous ne connaissez pas certains termes utilisés ici.

Caractéristiques du système

Votre centrale PowerMaxComplete offre un grand nombre de caractéristiques uniques :

- **30 zones** : chacune des zones protégées est identifiée par un nom et un numéro (demandez à votre installateur d'attribuer les différents noms aux zones correspondantes).
- **3 partitions (en option)** : un des avantages du PowerMaxComplete est sa capacité à diviser le système en 3 partitions maximum. Chaque partition peut être considérée comme un système de sécurité distinct pouvant être armé ou désarmé séparément sans tenir compte de l'état des autres partitions ou globalement en une seule opération.
- **Plusieurs modes d'armement :** TOTAL, PARTIEL, TOTAL-INSTANTANE, PARTIEL-INSTANTANE, MEMCLE et ISOLATION.
- **Ecran à cristaux liquides (LCD):** les informations en clair sur l'état du système, les messages et les invites sont affichés sur la face avant de la centrale en caractères nets et clairs.
- **Horloge en temps réel:** l'heure actuelle est affichée sur la partie droite de l'écran.
- **Plusieurs destinations pour les rapports :** des rapports sur les événements sont automatiquement transmis aux centres de télésurveillance, à des numéros de téléphone privés de votre choix, voire même par message texte (SMS) si un système GSM est installé.
- **Sélection des rapports transmis :** l'installateur peut programmer la destination à choisir en fonction du type d'événement concerné par le rapport à transmettre.
- **Mode Memclé :** un message "Memclé" est automatiquement envoyé à un ou plusieurs numéros de téléphone sélectionnés dès lors que le système est désarmé par un utilisateur "Memclé" (un jeune membre de la famille, par exemple).
- **Messages vocaux et instructions** (non applicable dans les systèmes PowerMaxComplete qui ne disposent pas de l'option VOIX) **:** des messages vocaux préenregistrés, relatifs à l'état du système sont émis par l'intermédiaire du haut-parleur intégré (si toutefois l'option des messages d'invite vocale est activée – cf. chapitre 7).
- **Echange de messages** (non applicable dans les systèmes PowerMaxComplete qui ne disposent pas de l'option VOIX) **:** avant de quitter les lieux sous surveillance, vous pouvez enregistrer un bref

AB ELECTRONICS SPRLU 5910 Leuze - 081/655629

message vocal à l'intention des autres utilisateurs susceptibles d'arriver plus tard. De même, à votre arrivée sur les lieux, vous pourrez écouter les messages vocaux laissés par les autres à votre intention.

- **Clavier et contrôle radio (sans fil) :** contrôle total à partir du clavier ; les fonctions principales du système peuvent être exécutées par simple pression sur les boutons des télécommandes miniatures.
- **Accès à distance via un téléphone :** vous pouvez accéder à distance à la centrale PowerMaxComplete via un téléphone afin d'armer/ désarmer le système, ou de recevoir des informations sur son état.

  Remarque : *l'opération à distance est effectuée par partition ou par code utilisateur défini pour une partition particulière, quand le mode Partition est activé.*
- **Les touches numériques sont aussi des touches fonctions :** lorsque le système est désarmé, les touches numériques du clavier peuvent être utilisées pour commander diverses fonctionnalités de la centrale. L'icône représenté sur chaque touche pertinente désigne la fonctionnalité qui lui correspond.
- **Contrôle PGM à distance :** les mécanismes de contrôle des portails, éclairages d'accueil et autres dispositifs de cet ordre peuvent être allumés et éteints via une sortie PGM (programmable) spéciale. Votre installateur définira vos moyens de contrôle en fonction de vos besoins.

  Note concernant le PowerMaxComplete à partitions : *les sorties PGM agissent sur l'ensemble du système d'alarme et non pas par partition,quand le mode Partition est activé.*
- **Récupération des données :** vous pouvez obtenir des informations sur l'état du système, sur les erreurs ou pannes détectées et consulter les événements d'alarme mémorisés – infos données visuellement et oralement.
- **Surveillance des personnes âgées, handicapées physiques ou infirmes :** le système peut être programmé pour contrôler l'activité dans une zone donnée et envoyer un message d'alerte dès lors que la personne surveillée reste trop longtemps inactive (ne bouge pas).

AB ELECTRONICS SPRLU - 5310 Leuze - 081/655629

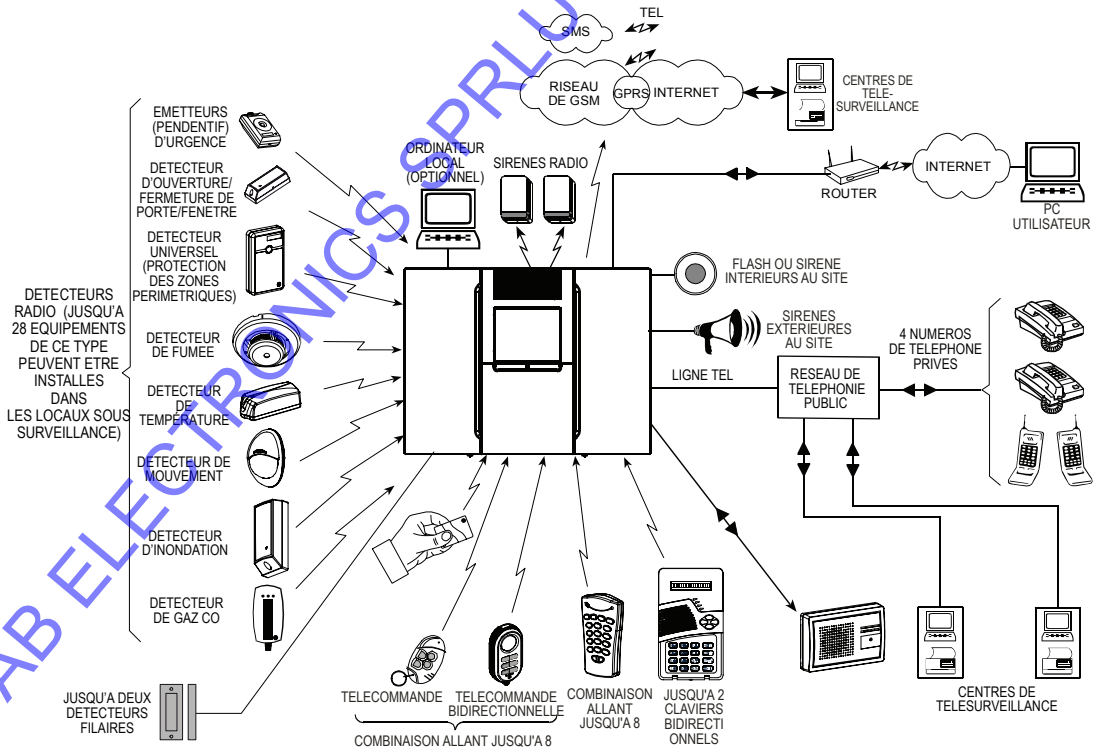

Figure 2. *Configuration du système*

- **Appels d'urgence :** les télécommandes miniatures à bouton poussoir distribuées aux divers utilisateurs du système peuvent servir à envoyer des messages d'urgence afin d'appeler à l'aide.
- **Désarmement sous contrainte :** si un utilisateur est contraint sous la menace de désarmer le système, il peut saisir, en suivant la procédure habituelle, un code spécial mettant le système à l'arrêt en apparence mais envoyant également une alarme silencieuse au centre de télésurveillance (cf. chapitre 2).
- **Supervision du système :** tous les détecteurs radio et claviers sans fil installés sur le site protégé envoient périodiquement des messages de supervision. En cas de retard d'émission d'un tel message, la centrale PowerMaxComplete affiche le message d'erreur intitulé "Inactivité". Si vous le souhaitez, votre installateur peut désactiver cette fonctionnalité.
- **Supervision des piles :** vous n'avez pas à vous soucier de l'état des diverses piles présentes dans le système. La centrale PowerMaxComplete affiche un message de "Batterie faible" (pile faible) dès lors qu'une pile d'un dispositif radio est en fin de vie.

Terminologie employée

Pour une meilleure compréhension de votre système d'alarme, et si vous n'êtes pas déjà familiarisé(e) avec la terminologie utilisée, n'hésitez pas à prendre le temps de consulter les définitions répertoriées dans le lexique de l'**ANNEXE B**, à la fin du présent document. Mais si vous n'en êtes pas à votre premier système d'alarme, poursuivez simplement votre lecture.

Boutons poussoirs

Lorsque le couvercle du clavier est fermé, comme l'e montre la figure 1, seuls deux boutons poussoirs sont visibles – il s'agit des commandes :

Touche	Fonction
▶▶	Passe d'une rubrique à l'autre dans un menu donné.
◀	Ramène à la rubrique précédente dans un menu donné.
i OK	Visualise les messages d'état un par un et permet de sélectionner le cas échéant, l'option affichée.

Lorsque le couvercle du clavier est retiré, (cf. Figure 3), les touches de fonctions spéciales sont visibles. Les fonctions exécutées pas ces touches sont expliquées au fur et à mesure dans les paragraphes concernés de ce guide.

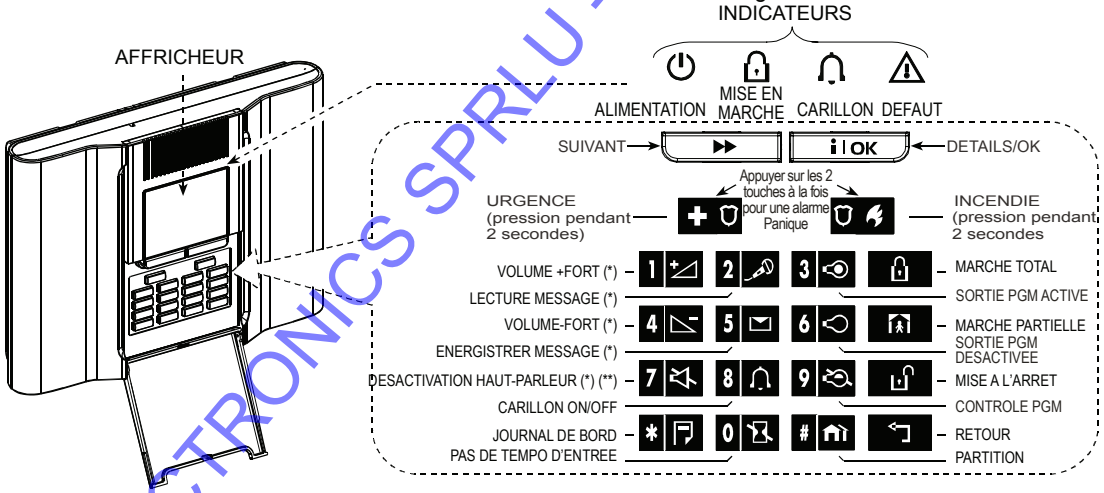

Figure 3. *Commandes et Indicateurs*

** Peut ne pas être fonctionnel dans toutes les versions du PowerMaxComplete.*

*** La touche "sourdine"* 7 *n'est activée que si la fonction "Régler Option Voix" est validée ("activer invites " – cf. schéma des paramètres réglables en mode Utilisateur, fig. 8).*

Transmetteur Multifonctions (télécommande)

Votre système répond aux signaux envoyés par une mini-télécommande (télécommande 'porte-clé') bidirectionnelle à 4 boutons (MCT - 234) ou à 6 boutons (MCT - 237) ou encore par un mini-clavier bidirectionnel sans fil (MKP-150/151) - cf. figure 4.

La télécommande MCT-234 contrôle seulement une ou plusieurs partition(s) prédéfinies. La télécommande MCT-237 et le clavier bidirectionnel sans fil peuvent contrôler une partition unique ou toute combinaison de jusqu'à 3 partitions.

AB ELECTRONICS SPRLU - 5510 Eprave - 081/655629

** Dans le PowerMaxComplete avec fonction PARTITION.*

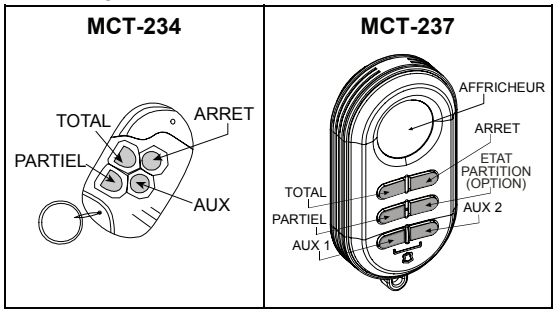

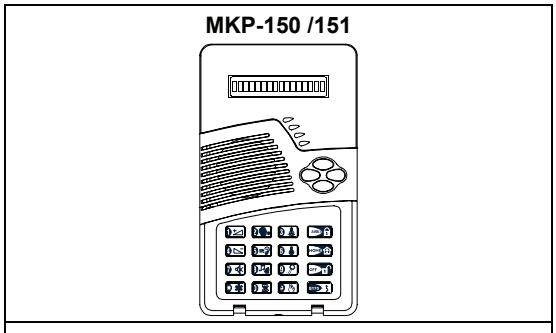

Figure 4. *Télécommandes et clavier*

Une alarme PANIQUE peut être donnée :

- soit à partir de la télécommande MCT-234 par pression simultanée sur les touches "Armement TOTAL" et "Armement PARTIEL" pendant 2 secondes,

- soit à partir de la télécommande MCT-237 keyfob par pression simultanée sur les touches AUX1 et AUX2 pendant 2 secondes,

- soit à partir du clavier MKP-150/151 par pression simultanée sur les touches # et * pendant 2 secondes.

Deux pressions sur la touche "Armement TOTAL" en l'espace de 2 secondes arme le système en mode "Mémclé".

Ces appareils peuvent être utilisés pour les fonctions suivantes :

A. Commande d'un portail ou de tout autre équipement électrique : une pression sur la touche AUX de la télécommande permet d'ouvrir/ de fermer un portail commandé électriquement ou tout autre équipement électrique u choix de l'utilisateur

B. Armement du système en mode INSTANTANE (sans tempo d'entrée) : une pression sur la touche AUX immédiatement après avoir armé le système et avant expiration de la temporisation de sortie, entraîne l'armement du système sans l'application d'une temporisation d'entrée. Dans ce cas, le fait de pénétrer dans les locaux protégés via une quelconque zone déclenche immédiatement une alarme. Ceci n'est pas gênant pour les utilisateurs du système car ils peuvent se servir de leur télécommande pour désarmer le système en appuyant sur la touche DESARMEMENT (🔓) avant d'entrer dans les locaux.

C. Obtention d'info sur l'état du système (Version vocale uniquement) : si vous appuyez sur la touche AUX de votre transmetteur (télécommande), le module vocal annonce l'état du système par le biais du haut-parleur – non applicable dans les systèmes PowerMaxComplete qui ne disposent pas de l'option VOIX. En mode Partition, la centrale annonce l'état de la partition à laquelle la télécommande est assignée.

D. Passer le délai de sortie : une pression sur la touche AUX entraîne l'armement instantané du système.

<u>Désarmement du système via une télécommande dont les piles sont faibles (si la fonction a été validée par l'installateur)</u>

Si vous tentez de désarmer le système avec une télécommande dont la tension des piles est faible, un signal sonore d'avertissement est émis pendant 15 secondes. Au cours de cette période, il est nécessaire d'appuyer une seconde fois sur la touche de désarmement de la télécommande ou du clavier (dans ce dernier cas la saisie du code utilisateur est également requise) pour effectivement désarmer le système. Si cette commande est initiée pendant cette temporisation de 15 secondes, le message "Batterie faible" est mémorisé dans le journal des évènements.

Si vous n'appuyez pas une seconde fois sur la touche désarmement fois au cours de cette temporisation de 15 secondes, vous devrez lancer l'une des deux commandes suivantes :

A. Appuyez deux fois sur la touche d'armement TOTAL pour armer le système. A défaut, le système ne sera pas armé et aucun message de confirmation (signalant que l'utilisateur est informé de la condition de batterie faible) ne sera mémorisé dans le journal des évènements.

B. Appuyez sur la touche d'armement TOTAL et ensuite sur la touche de désarmement pour confirmer. A défaut, la confirmation ne sera pas mémorisée dans le journal des évènements.

Messages vocaux

(Non applicable dans les systèmes PowerMaxComplete qui ne disposent pas de l'option VOIX)

Des messages vocaux préenregistrés répondent aux commandes que vous initiez en annonçant ce que le système est en train de faire et en vous invitant à exécuter certaines opérations. Ils annoncent également les alarmes et les pannes, tout en identifiant l'origine de ces événements.

AB ELECTRONICS SPRLU - 5310 Leuze - 081/655629

Les sons que vous entendrez en utilisant la centrale sont :

♩	Bip unique, que l'on entend chaque fois qu'une touche est appuyée.
♩ ♩	Un double bip, indiquant un retour automatique au mode de fonctionnement normal (en cas de pause).
♩ ♩ ♩	Trois bips, indiquant une alerte.
☺	**Mélodie joyeuse** (- - - ——), indique le succès d'une opération.
☹	**Mélodie triste** (———), indique l'échec d'une operation ou un refus du système.

Badges de proximité

Mode Partition désactivé

Votre système réagit aux badges de proximité valides, enregistrés dans sa mémoire. Le badge de proximité vous permet d'accomplir de nombreuses fonctions sans avoir à saisir le code Utilisateur, comme par exemple : armer le système, le désarmer, lire le journal des évènements, etc. En d'autres termes, chaque fois que le système demande la saisie du code Utilisateur, vous pouvez au lieu de cela, vous contenter de présenter un badge de proximité valide et réaliser l'opération souhaitée sans avoir à saisir votre code Utilisateur.

Mode Partition activé

Quand le système est désarmé, la présentation d'un badge de proximité valide à la centrale d'alarme affiche le message "<OK> pour TOTAL". Vous pouvez à ce stade appuyer sur la touche i OK pour déclencher l'armement immédiat de la centrale, ou patienter 3 secondes et obtenir la mise en marche automatique du système en mode d'armement TOTAL (le message "SORTIR DE SUITE s.v.p" s'affiche). La présentation du badge de proximité une seconde fois entraîne le DESARMEMENT du système.

Vous pouvez aussi, au lieu de la touche i OK (cf. plus haut), appuyer sur ▸▸ une / deux fois (le message "<OK> pour PARTIEL" / "<OK> pour DESARM." s'affiche selon le cas) et valider ensuite votre choix – armement PARTIEL, désarmement – en appuyant sur la touche i OK.

La centrale transmet un signal RF. Tout badge de proximité valide, présenté à la centrale, lui renvoie un signal RF codé.

Option Economiseur d'écran

L'option Economiseur d'écran (si elle a été validée par l'installateur) fait passer l'affichage, au bout de 30 secondes d'inutilisation des touches, à l'écran "PowerMax" et éteint les diodes DEL (de façon à ne pas dévoiler l'état du système à tout éventuel intrus). L'écran revient à son affichage normal sur simple pression de la touche 🔓, suivie de la saisie du code utilisateur (en cas de **Rafraîchissement par code**) ou sur pression de n'importe quelle touche (en cas de **Rafraîchissement par touche**), selon le paramétrage sélectionné par l'installateur.

Si c'est l'option **Rafraîchissement par touche** qui a été sélectionnée, une première pression effectuée sur n'importe quelle touche (sauf les touches Incendie et Urgence) rétablit l'affichage normal et une deuxième pression sur la même touche exécute la fonction qui lui est dédiée. Quant aux touches Incendie et Urgence, la première pression sur l'une d'elle rétablit l'affichage normal en même temps qu'elle exécute respectivement la fonction Incendie ou Urgence.

AB-ELECTRONICS SPRLU - 5310 Leuze - 081/655629

2. Sécurisation du site protégé

Touches dédiées à la sécurisation du site

Touche	Fonction
	Armement quand il n'y a personne à la maison
	Armement quand quelqu'un est resté à la maison
0	Annulation de la temporisation d'entrée au moment de l'armement (armement 'TOTAL-INSTANTANE' ou 'PARTIEL-INSTANTANE')
	Désarmement du système et arrêt des alarmes
#	Sélection de la partition

Procédure de sélection de la partition

NOTE IMPORTANTE : *le partitionnement se rapporte uniquement aux centrales équipées de cette fonction.*

L'accès à chaque partition nécessite la saisie d'un code individuel ou d'un badge de proximité. Il est impossible d'accéder au MENU DE L'INSTALLATEUR si une ou plusieurs partitions sont en mode TOTAL ou PARTIEL.

Avant de tenter d'effectuer toute opération sur une ou plusieurs partition(s), il est nécessaire d'effectuer les opérations qui vous permettent de sélectionner la ou les partitions voulue(s) ou autorisée(s) à l'aide du code individuel ou du badge de proximité :

Touche à appuyer	**Affichage correspondant**
#	SELECTIONNER PARTITION
Saisir partition # (1 - 4)	PARTITION 1

Remarque : *la « mélodie triste » (d'échec) retentira si vous tentez de sélectionner une partition à laquelle aucun capteur/périphérique n'a été attribué.*

Avant l'armement

Avant d'armer le système, assurez-vous que le message PRET (*) / P# RDY (**) est affiché. Cela signifie que toutes les zones (*) / partitions (**) sont sécurisées et que vous pouvez armer le système (*) / la partition (**) de la manière que vous choisissez.

* Dans un système sans partition

** Dans un système à partitions

Lorsqu'un **système sans partition** n'est pas prêt à être armé (au moins une zone est ouverte) l'affichage PAS PRÊT ALRT (alerte), PAS PRÊT MEM (mémoire), PAS PRET MSG (message) ou PAS PRÊT ISOL. apparaît.

Lorsqu'un **système partitionné** n'est pas prêt à être armé (au moins une partition est ouverte) l'affichage PAS PRÊT ALRT (alerte), PAS PRÊT MEM (mémoire), PAS PRÊT MSG (message) ou PAS PRÊT ISOL. apparaît.

Si le système n'est pas prêt à être armé, cliquez sur i OK pour passer en revue les numéros et les noms de toutes les zones / partitions ouvertes, l'une après l'autre.

Il est vivement recommander de rétablir la/les zone(s) ouvertes, de façon à ramener le système à l'état "Prêt" à l'armement. Pour toute question sur la procédure à suivre, veuillez consulter votre installateur.

IMPORTANT *! Les descriptions de toutes les procédures d'armement qui suivent, sont basées sur l'hypothèse que l'option d'armement rapide a été validée par l'installateur. Si ce n'est pas le cas, la centrale PowerMaxComplete affiche un message d'invite pour saisir votre code d'accès avant d'effectuer l'armement.*

Armement 'TOTAL'

Si le système est **PRET**, procédez comme suit :

Touche à appuyer	**Affichage correspondant**
	ARMEMENT TOTAL
	↓
	SORTIR DE SUITE
	↓ (Tempo de sortie) ↓
Quittez les lieux	TOTAL

L'indicateur d'ARMEMENT reste allumé en continu tant que le système est armé.

Armement 'PARTIEL'

Si toutes les zones périphériques sont **PRETES**, et que l'option d'armement rapide est validée, procédez comme suit :

AB ELECTRONICS SPRL - 5510 Eez-Donk - 081/555629

Touche à appuyer	Affichage correspondant
	ARMEMENT PARTIEL
Allez vers une zone intérieure	↓ (Tempo de sortie) ↓
	PARTIEL HH:MM

L'**indicateur d'ARMEMENT** clignote tant que le système est armé.

Passage du mode d'armement 'PARTIEL' au mode 'TOTAL'

Ne désarmez pas le système – contentez-vous d'appuyez sur la touche . Le système réagit alors comme expliqué ci-dessus pour l'armement TOTAL. Quittez les lieux avant l'expiration de la temporisation de sortie.

Passage du mode d'armement 'TOTAL' au mode 'PARTIEL'

Ne désarmez pas le système – contentez-vous d'appuyez sur la touche . Cette commande réduisant le niveau de sécurité appliqué, un message de la centrale PowerMaxComplete vous invite à saisir votre code d'utilisateur ou d'utilisateur principal (maître) pour vous identifier en tant qu'utilisateur autorisé.

Touche à appuyer	Affichage correspondant
	SAISIR CODE _ _ _
[Saisir code]	ARMEMENT PARTIEL
Allez dans une zone intérieure	↓ (Tempo de sortie) ↓
	ARM. PARTIEL HH:HH

L'**indicateur d'ARMEMENT** clignote tant que le système est armé.

Si une alarme s'est produite pendant que le système se trouvait sous armement TOTAL, l'affichage réagit différemment :

Touche à appuyer	Affichage correspondant
	SAISIR CODE _ _ _
[Saisir code]	ARMEMENT PARTIEL
Allez dans une zone intérieure	↓ (Tempo de sortie) ↓
	PARTIEL HH:HH
	(en alternance)
	ARM PARTIEL MEMO

L'**indicateur d'ARMEMENT** clignote tant que le système est armé.

Armement 'Instantané'

Vous pouvez placer le système sous armement TOTAL ou PARTIEL sans lui appliquer de temporisation d'entrée – toute détection survenant dans n'importe quelle zone déclenchera alors une alarme immédiate.

Si vous souhaitez armer le système en mode TOTAL- INSTANTANE, procédez comme suit.

Touche à appuyer	Affichage correspondant
	ARMEMENT TOTAL
0	ARMEMENT INSTANT.
	(en alternance)
	SORTIR DE SUITE s.v.p
Quittez les lieux	↓ (Tempo de sortie) ↓
	TOTAL

L'**indicateur d'ARMEMENT** reste allumé tant que le système est armé.

Si vous souhaitez armer le système en mode PARTIEL-INSTANTANE, procédez comme suit :

Touche à appuyer	Affichage correspondant
	ARMEMENT PARTIEL
0	ARM. INSTANT.
	(en alternance)
	ARM. PARTIEL
Allez dans une zone intérieure	↓ (Tempo de sortie) ↓
	ARM HOME HH:MM
	(en alternance)
	ARM. PART. INSTANT.

L'**indicateur d'ARMEMENT** clignote tant que le système est armé.

Armement forcé

Le mode d'armement forcé vous permet d'armer le système ou la partition souhaitée même si une ou plusieurs zone(s) sont perturbées et que le message NON PRET est affiché.

L'armement forcé automatique ne fonctionne que si l'installateur a validé cette option lors de la programmation de votre système. Les zones perturbées seront isolées (exclues de la surveillance) – et ne seront donc pas armées. **Le site protégé n'aura pas une protection maximum**.

AB ELECTRONICS SPRLU - 5310 Leuze - 081/655629

Remarque : *lorsque l'utilisateur met le système sous armement forcé, le buzzer émet un signal sonore continu de "protestation", celui-ci ne s'arrêtant que 10 secondes avant la fin de la temporisation. Il suffit d'appuyer à nouveau sur la touche d'armement pour arrêter ce signal.*

Lorsque le message NON PRET est affiché, l'armement "TOTAL Forcé" s'effectue comme suit :

Touche à appuyer	Affichage correspondant
	ARMEMENT TOTAL
	↓
	SORTIR DE SUITE
	↓ (Tempo de sortie) ↓
(pour mettre le buzzer en sourdine)	TOTAL

L'**indicateur d'ARMEMENT** reste allumé tant que le système est armé.

Lorsque le message NON PRET est affiché, l'armement "PARTIEL forcé" s'effectue comme suit :

Touche à appuyer	Affichage correspondant
	ARMEMENT PARTIEL
(pour mettre le buzzer en sourdine)	↓ (Tempo de sortie) ↓
Allez dans une zone intérieure	PARTIEL HH:MM

L'**indicateur d'ARMEMENT** reste allumé tant que le système est armé.

Armement en mode Memclé

Ce mode est utile pour les parents au travail qui veulent s'assurer que leurs enfants sont bien rentrés de l'école et ont désarmé le système. L'armement en mode "Memclé" signifie qu'un message spécial "Memclé" sera envoyé dès que le système sera désarmé par un utilisateur "Memclé".

Les utilisateurs "Memclé" sont ceux à qui ont été attribués les codes utilisateur 5 à 8 ou les télécommandes 5 à 8. Les messages "Memclé" étant considérés comme des **alertes** et non pas comme des alarmes, ils sont transmis aux numéros de téléphone privés programmés à cet effet par l'utilisateur.

L'armement en mode "Memclé" n'est possible que dans le cadre d'un armement TOTAL du système. Pour armer le système en mode Memclé, procédez comme suit :

Touche à appuyer	Affichage correspondant
	ARMEMENT TOTAL
	ARMEMENT MEMCLE
(Dans les 2 secondes)	(en alternance)
	SORTIR DE SUITE
Quittez les lieux	↓ (Tempo de sortie) ↓
	TOTAL

L'**indicateur d'ARMEMENT** reste allumé tant que le système est armé.

Déclencher une alarme Panique

Que le système soit armé ou non, il est possible de déclencher une alarme panique manuellement si cette fonctionnalité ait été validée par l'installateur (contactez la société ayant réalisé votre installation pour savoir si c'est le cas).

Pour cela, procédez comme suit :

Touche à appuyer	Affichage correspondant
(appuyées simultanément)	ALARME PANIQUE
	Ensuite, si ou quand le système est en mode désarmé :
	PRET HH:MM

Remarque : *si vous utilisez une télécommande, appuyez simultanément sur les touches "TOTAL" et "PARTIEL" pendant 2 secondes.*

Pour arrêter cette alarme, appuyez sur la touche et tapez ensuite votre code d'accès.

Déclencher une alarme incendie

(Fonction désactivée dans la version conforme ACPO).

Que le système soit armé ou non, il est possible de déclencher manuellement une alarme incendie (en fonction de la version installée de la centrale PowerMaxComplete – cf. fiche signalétique sur la paroi de la centrale). Pour cela, procédez comme suit :

Touche à appuyer	Affichage correspondant
	INCENDIE
	Ensuite, si le système est en mode désarmé :
	PRET HH:MM

Pour arrêter cette alarme, appuyez sur la touche et tapez ensuite votre code d'accès.

AB ELECTRONICS SPRLU - 5310 Leuze - 081/655629

Déclencher une alarme d'urgence

Que le système soit armé ou non, il est possible de déclencher manuellement une alarme d'urgence (seon la version installée de la centrale PowerMaxComplete – cf. fiche signalétique sur la paroi de la centrale). Pour cela, procédez comme suit:

Touche à appuyer	Affichage correspondant
	URGENCE
	Ensuite, si le système est en mode désarmé :
	PRET HH:MM

Pour arrêter cette alarme, appuyez sur la touche et tapez ensuite votre code d'accès.

Désarmement et arrêt des alarmes

(Fonction désactivée dans la version conforme ACPO).
Le fait de désarmer le système stoppe le fonctionnement de la sirène avant que celle-ci ne s'arrête automatiquement, et ce, que le système ait été préalablement armé ou non.
Une fois le système désarmé, différents messages sont susceptibles de s'afficher, selon l'état en cours du système :

A. Désarmement – pas d'évènement : si aucun événement ne s'est produit pendant toute la durée d'armement du système, la procédure de désarmement est la suivante :

Touche à appuyer	Affichage correspondant
	CODE _ _ _
[Saisir code]	PRET HH:MM

L'**Indicateur d'ARMEMENT** s'éteint.

B. Désarmement après une alarme, toutes zones étant prêtes : si la zone ayant déclenché l'alarme sous armement du système est revenue à la normale, la procédure de désarmement est la suivante :

Touche à appuyer	Affichage correspondant
	CODE _ _ _
CODE	PRET HH:MM
	(en alternance)
	PRET MEMOIRE

L'**Indicateur d'ARMEMENT** s'éteint.
Pour la procédure de lecture de la mémoire d'alarme, reportez-vous au chapitre 5. Le message "**MEMOIRE**" ne disparaît qu'une fois que le système est réarmé.

C. Désarmement après une alarme, avec une zone encore perturbée : si la zone ayant déclenché l'alarme sous armement du système est encore active (c'est-à-dire perturbée), la procédure de désarmement est la suivante :

Touche à appuyer	Affichage correspondant
	CODE _ _ _
CODE	NON PRET HH:MM
	(en alternance)
	NON PRET MEMOIRE

L'**Indicateur d'ARMEMENT** s'éteint.
Pour la procédure de lecture de la mémoire d'alarme, reportez-vous au chapitre 5. Le message "**MEMOIRE**" ne disparaît qu'une fois que le système est réarmé.
Pour toute question à savoir comment ramener la zone active à son état normal, veuillez consulter votre installateur.

D. Désarmement avec le système en état de panne ou d'erreur : si une panne ou une erreur est détectée sous armement du système, l'indicateur de PANNE situé sur la face avant de la centrale s'allume et la procédure de désarmement est la suivante :

Touche à appuyer	Affichage correspondant
	CODE _ _ _
CODE	PRET HH:MM
	(en alternance)
	PRET PANNE

L'**Indicateur d'ARMEMENT** s'éteint et le signal sonore ♩♩♩ retentit une fois toutes les minutes.
Pour déterminer le type de panne ou d'erreur détectée, reportez-vous au chapitre 5. Le message "**PANNE**" disparaît, l'indicateur correspondant ne s'éteint et le signal sonore ne s'arrête qu'après réparation de la panne.

E. Désarmement après une alarme, avec une panne dans le système : l'indicateur de **PANNE** situé sur la face avant de la centrale s'allume. Si la zone ayant déclenché l'alarme sous armement du système est revenue à la normale, la procédure de désarmement est la suivante :

Touche à appuyer	Affichage correspondant
	CODE _ _ _
CODE	PRET HH:MM
	(en alternance)
	PRET PANNE
	(en alternance)
	PRET MEMOIRE

AB ELECTRONICS SPRLU - 5310 Leuze - 081/655629

L'**Indicateur d'ARMEMENT** s'éteint et le signal sonore ♩♩♩ retentit une fois toutes les minutes.

Pour déterminer le type de panne ou d'erreur détectée, reportez-vous au chapitre 5. Le message "**PANNE"** disparaît, l'indicateur correspondant ne s'éteint et le signal sonore ne s'arrête qu'après réparation de la panne. Le message **MEMOIRE** ne disparaît que lorsque le système est réarmé.

F. Désarmement sous contrainte. Si vous vous trouvez contraint et forcé (par un tiers) de désarmer le système, tapez le code "sous contrainte" (**2580**) ou celui défini par votre installateur. Le désarmement prendra effet normalement mais une alarme silencieuse sera transmise au centre de télésurveillance.

Fonctionnement de la sirène

Elle **retentit en continu** si elle est provoquée par la pénétration d'une zone intrusion ou d'une zone 24 heures, ou lorsqu'une alarme "Panique" a été lancée.

Si elle est activée par une zone incendie (détection de fumée), elle génère la séquence : **ON - ON - ON - pause - ON - ON - ON - pause - .....** etc.

Si personne ne se trouve sur place pour désarmer le système après une alarme, la sirène continue de retentir pendant toute la durée paramétrée par l'installateur – puis s'arrête. Le flash clignote quant à lui, jusqu'au désarmement du système.

AB ELECTRONICS SPRLU - 5310 Leuze - 081/655629

3. Messages vocaux et signaux sonores

(Les messages vocaux ne sont pas applicables dans les systèmes PowerMaxComplete qui ne disposent pas de l'option VOIX. Pour ces systèmes, seulle la fonction CARILLON est applicable).

Boutons-poussoirs pour le contrôle des messages vocaux et siganux sonores

Les fonctions liées aux messages vocaux et signaux sonores de la centrale PowerMaxComplete sont contrôlées par les touches du clavier indiquées dans le tableau ci-dessous.

Dans les systèmes For PowerMaxComplete équipés de la fonction de partitionnement:
Les caractéristiques de messages vocaux et signaux sonores ne s'appliquent qu'à la partition ou aux partitions où se trouve la centrale. Toute opération effectuée via la centrale à partir d'une autre partition sera affichée et le voyant lumineux allumé. L'opération sera répertoriée dans le journal mais ne sera pas orlement transmise via le haut-parleur de la centrale.

Touche	Fonction
1	augmente le volume des messages parlés.
4	baisse le volume des messages parlés.
7	active / désactive le haut-parleur
2	enregistre un message vocal à l'intention des autres utilisateurs du système d'alarme.
5	permet la d'écouter un message vocal enregistré par un autre utilisateur du système d'alarme.
8	active/ désactive la fonction carillon des zones carillon.

Réglage du volume des messages

Le schéma ci-dessous montre comment augmenter le volume des messages vocaux en appuyant sur la touche <**1**> (considérant ici que le volume de départ était à son minimum).

Touche	Affichage correspondant
1	VOLUME+ ■
1	VOLUME+ ■ ■
1	VOLUME+ ■ ■ ■
1 (max)	VOLUME+ ■ ■ ■ ■

Le schéma ci-dessous montre comment diminuer le volume des messages vocaux en appuyant sur la touche <**4**> (considérant ici que le volume de départ était à son maximum).

Touche	Affichage correspondant
4 (max)	VOLUME– ■ ■ ■ ■
4	VOLUME– ■ ■ ■
4	VOLUME– ■ ■
4	VOLUME– ■

Activation/désactivation des messages vocaux

Il est possible d'activer / de désactiver l'émission des messages vocaux en appuyant sur la touche <7> comme indiqué ci-dessous.

Touche	Affichage correspondant
7	MSG VOCAUX ON
7	MSG VOCAUX OFF
	↓
	PRET HH:MM

Remarque : le système conserve l'option Messages vocaux désactivée (OFF) tant que l'option "Messages vocaux ON' n'a pas été sélectionnée.

Enregistrement d'un message

Vous pouvez laisser un message vocal à l'intention d'autres utilisateurs du système d'alarme . Pour cela, placez-vous face à la centrale, appuyez sur la touche <2> et maintenez-la enfoncée. Attendez que le message "**PARLER**" (**Parler maintenant**) s'affiche pour enregistrer le message. Veillez à ce que l'enregistrement soit terminé avant que les 5 cases noires aient toutes disparues (lentement, l'une après l'autre) comme indiqué ci-dessous.

AB ELECTRONICS SPRLU - 5310 Leuze - 081/655629

Action	Affichage correspondant
2 (constant)	ENREG. MESSAGE
Parlez ↓	PARLER ■■■■■
Parlez ↓	PARLER ■■■■
Parlez ↓	PARLER ■■■
Parlez ↓	PARLER ■■
Parlez ↓	PARLER ■
Arrêtez de parler	FIN ENREG.

Une fois la dernière de ces cases effacées, le message **FIN d'enregistrement** s'affiche.

Lorsque vous relâchez la touche, l'affichage redevient celui du mode normal mais indique également qu'un message est en attente. Par exemple:

PRET HH:MM
(en alternance)
PRET MSG

Pour vérifier votre propre message, écoutez-le dans la minute qui suit la fin de l'enregistrement (cf. Chapitre 3 – Ecoute du message enregistré). De cette façon, l'indication de message (**MSG**) n'est pas supprimée de l'écran.

Ecoute d'un message enregistré

Procédez comme suit pour écouter un message enregistré par un autre utilisateur du système : cliquez sur 5 et écoutez. Le message **LECTURE** apparaît à l'écran et le message vocal est diffusé via le haut-parleur intégré. Une fois la lecture du message terminée, l'affichage redevient celui du mode normal. Si la lecture a eu lieu plus d'une minute après la fin de l'enregistrement, l'indication "**MESSAGE**" (**MSG**) disparaît de l'écran.

Activation/désactivation du carillon

Vous pouvez activer/ désactiver le fonctionnement des zones carillon en appuyant sur la touche <**8**> comme indiqué ci-dessous :

Touche	Affichage correspondant
8	CARILLON ON
8	CARILLON OFF ↓ PRET HH:MM

L'Indicateur CARILLON est allumé en continu lorsque cette option est sélectionnée.

AB ELECTRONICS SPRL - 5310 Leuze - 081/655629

4. Commandes d'appareils électriques

Commandes et touches utilisées

Le système permet le contrôle manuel ou automatique à distance d'n dispositif relié à la sortie PGM.
L'utilisateur détermine les heures d'activation et de désactivation par le biais du programmateur (cf. *chapitre 7 – fonction Programmation horaire*). L'insallateur définit quels sont les détecteurs des zones qui gèreront leur activation/ désactivation. **Cependant, vous pouvez décider à tout moment de l'application ou non application de cette programmation des appareils électriques** (cf. tableau ci-dessous).

Touche	Fonction
3	Activation manuelle de l'éclairage ou d'autres appareils électriques reliés à la sortie PGM.
6	Désactivation manuelle de l'éclairage ou d'autres appareils électriques reliés à la sortie PGM..
9	Sélection de la méthode de commande automatique : ■ Détecteurs : les appareils sont commandés par les détecteurs (capteurs) (selon leur attribution par l'installateur). ■ Minuterie : les appareils sont commandés par minuterie horaire (les heures d'activation et de désactivation sont programmées par l'installateur). ■ Les deux : les appareils sont à la fois commandés par les détecteurs et soumis à une programmation horaire.

Exemples des avantages apportés par un contrôle automatique à distance :

- **Commande par programmateur.** En votre absence, l'activation ou la désactivation d'un appareil électrique.
- **Commande par zone.** L'activation d'une zone périphérique entraîne la mise en marche de l'appareil électrique.

***Remarque** : l'activation et la désactivation automatiques des appareils électriques dépendent également de la programmation horaire (cf.* Chapitre *7 – Programmation horaire).*

Commande automatique d'activation/ désactivation (ON/OFF)

Vous disposez de quatre options sélectionnables :
- **ON par tempo (minuterie)**
- **OFF par tempo**
- **ON par détecteur (capteur)**
- **OFF par détecteur**

Les options actuellement sélectionnées sont signalées par la présence d'une case noire (■) sur leur droite. Pour visualiser les 2 autres options disponibles, cliquez sur les touches 9.

Toute option actuellement inactive est indiquée sans case noire sur sa droite. Celle-ci n'apparaîtra que si vous validez l'option affichée en cliquant sur la touche i OK. L'émission d'un signal sonore "joyeux" indique que la sélection de cette nouvelle option vient d'être sauvegardée.

Touche	Affichage correspondant
9	ON PAR TEMPO
	(Si c'est l'option par défaut)
Pour changer d'option - app. 9	OFF PAR TEMPO
Pour garder l'option - appuyez i OK	OFF PAR TEMPO
i OK	OFF PAR TEMPO
9	ON PAR DETECT.
	(Si c'est l'option par défaut)
Pour changer d'option – app. 9	OFF PAR DETECTEUR
Pour garder l'option - i OK	OFF PAR DETECT.
i OK	OFF PAR DETECTEUR
9	PRET HH:MM

AB ELECTRONICS SPRLU - 5310 Leuze - 081/655629

5. Lecture de la mémoire d'alarmes et données d'erreurs

Consulter les alarmes et les autoprotections mémorisées

La centrale PowerMaxComplete mémorise tous les événements d'alarme et d'autoprotection survenus au cours du dernier cycle d'armement.
Dans le PowerMaxComplete à partitions: pour visualiser les évènements d'alarme et d'autoprotection d'une partition donnée, vous devez d'abord sélectionner la ou les partition(s) souhaitées, (veuillez vous reporter à la description du processus de sélection de la partition au chapitre 2).

Remarque : *les alarmes ne sont mémorisées qu'après expiration de la temporisation d'abandon d'alarme (cf.* ***Annexe B****). Ainsi, une alarme n'est pas mémorisée si le système est immédiatement désarmé, c'est-à-dire avant la fin de la temporisation d'abandon d'alarme.*

A. Indications d'alarmes / d'autoprotections

S'il y a en mémoire au moins un évènement et que le système est désarmé, un message clignotant **MEMOIRE** s'affiche comme suit :

PRET HH:MM
(en alternance)
PRET MEMOIRE

ou, si le système n'est pas prêt à être armé : -

NON PRET HH:MM
(en alternance)
NON PRET MEMOIRE

B. Consultation des données d'alarmes / d'autoprotections

Pour visualiser les données mémorisées, cliquez sur la touche i OK.

EXEMPLE 1 : une alarme a été déclenchée parce que la porte de garage – zone 12 – a été ouverte **puis refermée**. D'autre part, le détecteur de mouvements de la chambre – zone 7 – a envoyé un message d'autoprotection car son couvercle a été retiré.

Touche à appuyer	Affichage correspondant
i OK	PRET HH:MM
i OK	Z12 SOUS ALARME
	(en alternance)
	PORTE du GARAGE
i OK	Z07 OUV. AUTOPROT
	(en alternance)
	CHAMBRE

Une seconde pression sur la touche i OK, fait apparaître à l'écran les détails des autres évènements mémorisés (s'ils existent), ou ramène le système à son état initial (cf. § A ci-dessus).

EXEMPLE 2 : une alarme a été déclenchée parce que la porte de garage – zone 12 – a été ouverte et est **restée ouverte**.

Touche à appuyer	Affichage correspondant
i OK	NON PRET HH:MM
i OK	Z12 SOUS ALARME
	(en alternance)
	PORTE du GARAGE
i OK	Z12 OUVERTE
	(en alternance)
	PORTE du GARAGE

Rappel ! Les informations indiquées et mémorisées s'effacent à l'armement suivant du système.

Consultation des données d'erreurs

A. Indications de pannes

Si la message de "Panne" (ou "Défaut") clignote à l'écran, que l'indicateur de PANNE s'allume et que 3 bips consécutifs sont émis toutes les minutes, vous devez inspecter le système afin de déterminer l'origine et le type de la panne.
L'afficheur LCD indique la ou les partition(s) concernées avec le ou les numéros de zones spécifiques correspondant à la localisation de la panne. Divers types de panne sont possibles :

PANNES de DETECTEUR/ TELECOMMANDE/ EMETTEUR RADIO

- **Inactivité** - aucun signal radio n'a été reçu d'un détecteur ou d'un émetteur radio sur une période prédéfinie (ceci à condition que la fonction de supervision ait été validée).
- **Pile faible** – la pile d'un détecteur, d'une télécommande ou d'un émetteur radio est presque en fin de vie.
- **"Nettoyage"** – le détecteur incendie doit être nettoyé.
- **Défaut Gaz** – panne du détecteur de gaz.
- **Panne Alim. Sirène** – la sirène n'est pas alimentée en courant.

AB ELECTRONICS SPRLU - 5310 Leuze - 081/655629

PANNES GSM (le cas échéant)

- **Panne ligne GSM –** ligne téléphonique GSM en dérangement.
- **Panne réseau GSM –** panne du réseau GSM.
- **Signal (RSSI) faible –** l'intensité du signal GSM reçu est faible.
- **Panne communication GSM –** absence de communication (format RS-232) entre la centrale PowerMaxComplete et le module GSM.

PANNES du SYSTEME

Les PANNES DE SYSTÈME indiquent l'état du système entier et non d'une partition particulière.

- **Panne Alim. AC –** il y a une coupure de courant et le système fonctionne sur la pile de réserve (la panne est signalée 5 minutes après sa survenance).
- **Brouillage système -** un signal radiofréquence empêche la communication entre les détecteurs et la centrale.
- **Erreur de communication -** un message n'a pas pu être transmis au centre de télésurveillance ou à un numéro de téléphone privé (ou le message a été transmis mais sa réception n'a pas été confirmée).
- **Batterie Centrale faible –** la pile de réserve de la centrale est faible et doit être remplacée (cf. Chapitre 9 – Remplacement des piles de réserve).
- **Autoprotection Centrale –** la centrale est sabotée.
- **Panne de fusible –** le fusible de la sirène a grillé.
- **Panne de ligne** – problème de ligne téléphonique.

IMPORTANT ! *Si le signal sonore indiquant une panne ou une erreur vous dérange, désarmez à nouveau le système (même s'il l'est déjà). Cette opération stoppera le signal pour 4 heures.*

B. Recherche de l'origine de la panne

Lorsqu'une panne est détectée, le message **"PANNE"** (**"DEFAUT"**) clignote sur l'écran d'affichage. Par exemple :

PRET HH:MM
↻ (en alternance) ↺
PRET PANNE

ou, si le système n'est pas prêt pour l'armement -

NON PRET HH:MM
↻ (en alternance) ↺
NON PRET PANNE

Vous pouvez visualiser une par une les erreurs et pannes en cours, en cliquant sur la touche [i OK].

EXEMPLE : le détecteur de la cuisine – zone 9 – est inactif et celui du salon – zone 15 – a annoncé un message de « batterie faible ». Ces défauts n'empêchent cependant pas le système d'être "prêt à l'armement".
Pour en préciser l'origine, veuillez procéder comme suit :

Touche à appuyer	Affichage correspondant
[i OK]	PRET HH:MM
[i OK]	Z09 INACTIVE
	↻ (en alternance) ↺
	CUISINE
[i OK]	Z15 BATTERIE FAIBLE
	↻ (en alternance) ↺
	SALON

Une seconde pression sur la touche [i OK], fait apparaître à l'écran les détails des autres pannes mémorisées (si elles existent), ou ramène le système à son état initial (cf. exemple ci-dessus).

Consultation simultanée des données de la mémoire du système et des erreurs

Si des **événements d'alarme / d'autoprotection** sont mémorisés et qu'en même temps une **panne** est détectée, l'affichage est le suivant :

PRET HH:MM
↻ (en alternance) ↺
PRET MEMOIRE
↻ (en alternance) ↺
PRET PANNE

ou, si le système n'est pas prêt pour l'armement -

NON PRET HH:MM
↻ (en alternance) ↺
NON PRET MEMOIRE
↻ (en alternance) ↺
NON PRET PANNE

Remarque *: (non applicable dans les systèmes PowerMaxComplete qui ne disposent pas de l'option VOIX) - lorsqu'un message vocal est mémorisé, l'indication "**MESSAGE**" (**MSG**) apparaît également (cf.* Chapitre *3 – Messages vocaux).*

AB ELECTRONICS SPRL - 5310 Leuze - 081/655629

LECTURE DE LA MEMOIRE D'ALARMES ET DONNEES D'ERREURS

Pour consulter les informations sur l'état du système – données mémorisées, zones ouvertes et origines des pannes (dans cet ordre) - cliquez plusieurs fois sur la touche i OK. Le contenu de la mémoire s'affiche d'abord, sous la forme indiquée au Chapitre 5 – Lecture de la mémoire d'alarmes / d'autoprotections. Si le système n'est pas prêt, l'information relative aux zones ouvertes s'affiche ensuite sous la forme indiquée au Chapitre 2 – Avant l'armement. Enfin, les origines de pannes s'afficheront en dernier lieu, sous la forme indiquée au Chapitre 5 – Consultation des données d'erreurs.

Réparation des pannes et erreurs

Les indications d'erreurs (indicateur PANNE allumé et message PANNE clignotant) ne s'effacent q'une fois éliminée la cause de la panne. **En cas d'hésitation sur la méthode de réparation à adopter pour rétablir l'état normal du système, demandez conseil à votre installateur.**

INACTIVITE: dès qu'un dispositif radio demeuré inactif reprend ses transmissions périodiques, la signalisation d'inactivité n'a plus lieu d'être et ne figure donc plus sur la centrale.

BATTERIE FAIBLE : dès le remplacement des piles détectées comme étant faibles dans un appareil radio, une télécommande ou un émetteur sans fil, un message de "Batterie rétablie" s'affichera lors de la transmission suivante par le détecteur concerné et le message de “Batterie faible” aura disparu de la centrale.

ERREUR SYSTEME : la correction d'une erreur du système est automatiquement détectée par la centrale, et l'indication de panne correspondante disparaît de l'affichage.

AB ELECTRONICS SPRLU - 5310 Leuze - 081/655629

6. Fonctions spéciales

Surveiller les personnes restées à la maison

Une caractéristique importante de la centrale PowerMaxComplete est sa faculté de fonctionner d'une manière opposée au mode de fonctionnement traditionnel d'une centrale d'alarme. Lorsque le système est à l'arrêt ou désarmé (ou même lorsqu'il est sous armement partiel, avec une protection ne portant que sur les zones périphériques), il est capable de détecter l'activité à l'intérieur du site et de transmettre un rapport **d'absence de mouvements** dans les zones intérieures si aucun mouvement n'est détecté pendant une durée prédéfinie.

Pour que cette fonctionnalité puisse être utilisée, l'installateur doit programmer la durée au-delà de laquelle le système transmettra une alerte de "**non activité**" en cas d'absence de mouvements relevée dans ce laps de temps.

A titre d'exemple, on peut supposer qu'une personne âgée, malade ou handicapée est restée seule sur un site protégé par le système d'alarme. Quel que soit son état (handicapée ou malade), il est peu probable que cette personne reste immobile pendant des heures. Ainsi, il est tout à fait naturel qu'une personne endormie bouge dans son lit de temps en temps, que cette même personne se rende dans la cuisine afin de manger ou boire quelque chose ou qu'elle aille dans la salle de bains. Ses mouvements sont donc détectés par les capteurs de la chambre, de la cuisine et de la salle de bains.

Si par exemple, la limite de la durée d'inactivité acceptée est réglée sur 6 heures, un chronomètre virtuel lance le compte à rebours correspondant.

Si un mouvement est détecté avant expiration de cette durée de 6 heures, le compte à rebours est relancé (le chronomètre virtuel se remet à zéro) et aucun message d'alerte n'est envoyé.

Si aucun mouvement n'est détecté dans les zones intérieures avant l'expiration de ce délai, la centrale envoie une alerte de "**non activité**" au centre de télésurveillance ou à aux numéros de téléphone privés programmés par l'installateur.

IMPORTANT ! *Il est également possible de donner aux personnes confinées dans la maison, un émetteur à bouton unique sur lequel elles peuvent appuyer en situation d'urgence (cf. § suivant).*

Appels d'urgence

Imaginons que la personne handicapée dont on a parlé plus haut soit victime d'un accident comme une chute dans la baignoire dont elle n'arrive pas à se relever. Il peut s'écouler plusieurs heures avant que l'alerte de "Non activité" soit envoyée alors que cette personne a besoin d'aide dans les plus brefs délais.

Pour parer à de telles situations, même si elles sont peu probables, il est recommandé de fournir un transmetteur miniature à bouton unique, modèle pendentif ou bracelet-montre, aux personnes pouvant nécessiter de l'aide. Une simple pression sur le bouton de ce transmetteur suffit à lancer un "**appel d'urgence**" via la centrale PowerMaxComplete vers le centre de télésurveillance ou vers le ou les numéros de téléphone privés programmés par l'installateur.

Pour que cette fonctionnalité puisse être utilisée, demandez à votre installateur de définir l'une des 28 zones de la centrale PowerMaxComplete comme étant une zone d'urgence.

Il suffit alors à l'utilisateur de se procurer l'un des transmetteurs compatibles répertoriés ci-dessous et de l'attribuer à ladite zone d'urgence.

Transmetteurs d'urgence compatibles (cf. fig. 5) :

MCT-201 – type "pendentif"

MCT-211 – type "bracelet-montre"

MCT-101 – type "de poche".

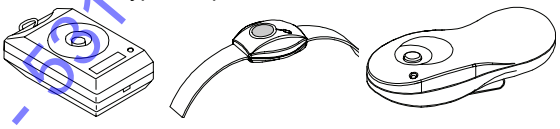

MCT-201 **MCT-211** **MCT-101**

Figure 5. Transmetteurs d'urgence à bouton unique

Commande à distance par téléphone

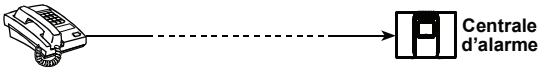

A. Etablissement d'une communication téléphonique

Vous pouvez accéder à distance au système PowerMaxComplete via un téléphone, afin d'initier des commandes telles que : armement et désarmement du système, activation et désactivation des appareils électriques et de la sortie auxiliaire (PGM), enregistrement / lecture / suppression d'un message vocal, consultation de l'état du système. La procédure à suivre pour cela est illustrée ci-dessous.

1. Composez le n°de téléphone de la centrale PowerMaxComplete.
2. Attendez 2 à 4 sonneries, puis raccrochez.
3. Patientez 12 à30 sec.
4. Recomposez le n° de tél. de la centrale PowerMaxComplete (un signal sonore est alors émis pendant 10 sec.).

Non applicable en cas d'appel au numéro GSM correspondant à la centrale PowerMaxComplete
En ce cas, passez à l'étape n° 5.

AB ELECTRONICS SPRL - 0811655629

5. ☞ [*} (pour arrêter le signal sonore) [1]
6. ☞ [code utilisateur], [#] [2]
7. ☞ [commande souhaitée, cf. tableau suivant] [3]

Remarques :

(1) La centrale PowerMaxComplete réagit de façon similaire si vous vous contentez de composer le numéro une fois et d'attendre les sonneries du téléphone (aux USA, par exemple, 11 sonneries).

(2) La saisie du code utilisateur n'est requise qu'une fois.

(3) La télécommunication est interrompue si l'utilisateur ne saisit pas de commande dans un délai de 50 secondes (ce laps de temps peut être modifié à l'installation/ utilisation).

B. Commandes exécutables

Commande	**Séquence de saisie – Partition unique**	**Séquence de saisie – toutes partitions / Désactivation Partition**
Désarmement	[★]→[1]→[#]	[★]→[0]→[partition]→[1]→[#]
Armement Partiel	[★]→[2]→[#]	[★]→[0]→[partition]→[2]→[#]
Armement Partiel -Instantané	[★]→[2]→[1]→[#]	[★]→[0]→[partition]→[2]→[1]→[#]
Armement Total	[★]→[3]→[#]	[★]→[0]→[partition]→[3]→[#]
Armement Total – Instantané	[★]→[3]→[1]→[#]	[★]→[0]→[partition]→[3]→[1]→[#]
Armement Total – Memclé	[★]→[4]→[#]	[★]→[0]→[partition]→[4]→[#]
Armement Total – Instantané - Memclé	[★]→[4]→[1]→[#]	[★]→[0]→[partition]→[4]→[1]→[#]
Consultation de l'état d'une partition spécifique (version Voix seulement) (*)		[★]→[0]→[partition]→[9]→[#]
Activation de la sortie PGM	[★]→[5]→[0]→ [0]→[1]→[#]	[★]→[5]→[appareil n°]→[1] →[#]
Désactivation de la sortie PGM	[★]→[5]→[0]→ [0]→[0]→[#]	[★]→[5]→[appareil n°]→[0] →[#]
Communication vocale bidirectionnelle (cf. alinéa C)	[★]→[7]→[#]	[★]→[7]→[#]
Lecture de message enregistré	[★]→[8]→[1]→[#]	[★]→[8]→[1] →[#]
Début d'enregistrement de message	[★]→[8]→[2] →[#]	[★]→[8]→[2] →[#]
Fin d'enregistrement de message	[★]→[8]→[3] →[#]	[★]→[8]→[3] →[#]
Effacement d'un message	[★]→[8]→[4] →[#]	[★]→[8]→[4] →[#]
Consultation de l'état du système	[★]→[9]→[#]	[★]→[9]→[#]
Quitter (fin de la communication)	[★]→[9]→[9]→[#]	[★]→[9]→[9]→[#]

* *Cette commande agit sur LA ou TOUTES LES partition(s) autorisées.*

C. Communication vocale bidirectionnelle

Exécutez la procédure d'établissement d'un communication téléphonique (étapes 1 à 6 ci-dessus) et complétez-la avec les séquences suivantes :

1. ☞ **[★]→[7]→[#],**
2. Attendez l'émission de 2 bips,
3. ☞ **[3]** ou **[1]** ou **[6]** (cf. ci-dessous).

Le système se place alors en mode "Ecoute discrète", ce qui vous permet d'entendre ce qui se passe chez vous pendant 50 secondes et donc de savoir si la personne restée sans surveillance parle ou crie. Comme l'indique le tableau suivant, vous pouvez choisir l'un des trois modes disponibles: « **Ecoute discrète »**, « **Parole »** ou « **Duplex »**.

Commande	**Touche**
Ecoute discrète (pour écouter la personne qui se trouve chez vous) (*)	[3]
Parole (pour pouvoir parler à la personne qui se trouve chez vous) (*)	[1]
Duplex total (écoute et parole) (*)	[6]
***Remarque** : si vous souhaitez prolonger la communication de 50 autres secondes, appuyez à nouveau sur [3], [1] ou [6], selon les besoins.*	

* Toute personne se trouvant à proximité de la centrale PowerMaxComplete peut à tout moment mettre fin à la communication bidirectionnelle en désarmant le système.

AB ELECTRONICS SPRLU - 5310 Leuze - 081/655629

Remarque relative aux modes « Ecoute discrète » et « Parole »

*Les modes "Ecoute" (discrète) et "Parole" ne permettent qu'une communication unidirectionnelle à la fois. A la manière des militaires, des commerciaux ou des animateurs radio, un interlocuteur parle de manière ininterrompue pendant que l'autre l'écoute puis le second répond à son tour (de manière ininterrompue également) pendant que l'autre l'écoute. Une fois énoncé le message à passer, l'interlocuteur doit dire "A toi" 'Terminé" et passer du mode "**Parole**" au mode "**Ecoute**". De même, lorsque la personne qui se trouve à la maison a fini de parler, elle doit également dire "Terminé" afin de vous signifier que vous pouvez repasser du mode "**Ecoute**" au mode "**Parole**"*

EXEMPLE :

Vous (au téléphone): ☞ [1], “Salut Georges, tu m'entends ? Tout va bien ? A toi”.... ☞ [3]

La personne restée chez vous : “Oui, je vais bien. J'ai eu un vertige alors que j'essayais de me lever du lit et je suis tombé par terre. Je n'arrive pas à me relever et j'ai mal aux jambes. Peux-tu m'aider ? A toi.”...

Vous (au téléphone): ☞ [1], “ Bien sûr, j'appelle quelqu'un au secours. Reste calme. A toi ”..☞ [3].

La personne restée chez vous : “ Merci, dépêche-toi. A toi ”.

Vous (au téléphone): ☞ [1], “ OK, je raccroche et je le fais”..... ☞ [★]→9]→[9] (FIN de la COMMUNICATION)

Important ! Si vous voulez quitter le mode "Communication bidirectionnelle" et exécuter une autre commande, il vous suffit d'appuyer sur la touche [★], de saisir votre code d'accès puis le numéro de la commande concernée (cf. tableau des “Séquences de saisie ” au paragraphe "Commandes exécutables ci-dessus).

Envoi de rapports à des numéros de téléphone privés



L'installateur peut programmer la centrale PowerMaxComplete de sorte que des messages soient sélectivement transmis à des numéros de téléphone privés.

L'installateur peut programmer la centrale PowerMaxComplete de sorte que des messages soient sélectivement transmis à des numéros de téléphone privés.

Les messages sont divisés en 4 groupes :

Groupe	Rapports d'événements transmis
1	Incendie (*), Intrusion (**), Panique, Autoprotection
2	Armement TOTAL, Armement PARTIEL, désarmement
3	Inactivité, Urgence (***), Memclé (Mémo clé) ; Gaz ; Inondation, Température
4	Batterie faible, coupure de courant

***Remarque :** dans les centrales ne disposant pas d'option Voix, le signal sonore représenté ci-dessous sera envoyé au numéro de téléphone privé dès rapport de l'évènement :*

* INCENDIE: ON - ON - ON - pause.... (- - - - - - - .....).

** INTRUSION (CAMBRIOLAGE) :
ON continu (▬▬▬▬▬▬▬▬...)

*** URGENCE/MEMCLE :
sirène à 2 sons ; comme les ambulances.

Lorsqu'une personne répond à un appel lancé par la centrale PowerMaxComplete, elle entend un message vocal indiquant le "code site" et le type de l'événement survenu. Si, par exemple, de la fumée est détectée dans la maison de la famille Martin, le message reçu est :

[Résidence de la famille Martin – Alarme Incendie].

Si aucun mouvement d'une personne placée sous surveillance dans la maison de la famille Dupond n'est détecté, le message est :

[Résidence de la famille Dupond - Inactivité].

Le destinataire du message doit en accuser réception (en suivant la procédure indiquée ci-dessous). S'il ne répond pas à l'appel, de nouvelles transmissions sont tentées autant de fois que possible pendant les 45 secondes qui suivent. Passé ce délai, la centrale PowerMaxComplete raccroche et compose le numéro de téléphone privé suivant sur sa liste.

Le destinataire peut accuser réception du message en appuyant une touche du clavier de son téléphone comme suit :

Commande	Touche
Reconnaissance (Accusé de réception) seulement : la centrale PowerMaxComplete raccroche et considère que le rapport d'événement a été transmis.	2
Reconnaissance et écoute : le site protégé est "mis sur écoute" pendant 50 secondes. Le destinataire du message peut prolonger cet intervalle d'écoute en appuyant à nouveau sur la touche [3] avant que la centrale PowerMaxComplete n'ait raccroché ou sur la touche [1] pour parler.	3
Reconnaissance et parole : le destinataire du message peut parler à toute personne se trouvant sur le site protégé pendant 50 secondes. Il peut également prolonger ce "temps de parole" en appuyant à nouveau sur la touche [1] avant que la centrale PowerMaxComplete n'ait raccroché ou sur la touche [3] pour écouter.	1

AB ELECTRONICS SPRLU - 0310 Leuze - 081/655629

FONCTIONS SPECIALES

Commande	Touche
Reconnaissance et conversation bidirectionnelle : vous ainsi que la personne restée chez vous pouvez vous parler et vous écouter simultanément sans devoir constamment basculer le système du mode "Ecoute" au mode "Parole" et vice-versa pendant 50 secondes (ou plus si cette durée est prolongée).	6
Reconnaissance et demande d'un rapport sur l'état du système : la centrale PowerMaxComplete émet un message vocal donnant l'état du système. Par exemple : *[Système désarmé – prêt à l'armement]* ou *[Système désarmé – porte arrière ouverte]* ou *[Système désarmé - alarme mémorisée].*	9

Commande à distance par SMS

Le système PowerMaxComplete équipé d'un module interne optionnel GSM peut répondre aux commandes SMS émises depuis n'importe quel téléphone portable si la fonction "Accès à distance" a été validée par l'installateur.
Le tableau qui suit répertorie les différentes commandes SMS possibles (la procédure à suivre pour envoyer un message SMS est donnée dans le guide d'utilisation du téléphone portable). Dans ce tableau, l'indication "<code>" signifie qu'il faut saisir un code utilisateur à 4 chiffres et la présence d'un espace signifie simplement qu'un espace doit être inséré.

Liste des commandes SMS

Dans la table qui suit, ''P#'' ne sert que pour le PowerMaxComplete en mode Partition – utilisez P1, P2, P3 ou P4 selon le n° de la partition.

	Commande	Format SMS pour partition unique	Format SMS – pour toutes les partitions / Désactivation Partition
1	Armement TOTAL	"M TOTALE <code>" ou "TOT <code>"	"P# M TOTAL <code>" ou "P# TOT <code>"
2	Armement TOTAL instantané	"TOT INSTANT <code>" ou "TOT <code>"	"P# TOT INSTANT <code>" ou "P# TOT <code>"
3	Armement TOTAL Memclé	"MEMO CLE <code>" ou "MCLE <code>"	"P# MEMO CLE <code>" ou "P# MCLE <code>"
4	Armement TOTAL Memclé instantané	"MEM CLE INST <code>" ou "MCI <code>"	"P# MEM CLE INST <code>" ou "P# MCI <code>"
5	Armement PARTIEL	"M PARTIEL <code>" ou "PART <code>"	"P# M PARTIEL <code>" ou "P# PART <code>"
6	Armement PARTIEL instantané	"PART INSTANT <code>" ou "PART <code>"	"P# PART INSTANT <code>" ou "P# PART <code>"
7	Désarmement	"ARRET <code>" ou "ARR <code>"	"P# ARRET <code>" ou "P# ARR <code>"
8	Activer PGM	"PGM ON <code>"	"P# PGM ON <code>"
9	Désactiver PGM	"PGM OFF <code>"	"P# PGM OFF <code>"
10	Définir nom site perso (cf. remarque)	"NOM SITE <code> <ID site>" ou "N.SITE <code> <ID site>"	"P# NOM SITE <code> <ID site>" ou "P# SITE <code> <ID site>"
11	Consulter état système	"ETAT <code>" Ou ET <code>"	"P# ETAT <code>" Ou "P# ET <code>"

Remarque : *le nom du site peut comprendre jusqu'à 16 caractères (par exemple : MAISON MARC).*

AB ELECTRONICS SPRL - 5310 Leuze - 081/655629

Envoi de rapports par SMS

Cette option n'est utilisable que si le système est pourvu d'un module GSM. Le système PowerMaxComplete peut envoyer des messages SMS à des numéros de téléphones portables enregistrés à cet effet (maximum 4).
Les messages SMS transmis sont clairs et explicites. Ils ne font donc pas l'objet d'une explication détaillée dans ce manuel.

Exemple de messages SMS pouvant être transmis :

- MAISON MARC
  M TOTAL (= Mode d'armement total)
- MAISON MARC
  ARRET (= désarmement)
- MAISON MARC
  POWERMAX : BATT BASSE (pile faible)
  GARAGE : BATT BASSE (pile faible)
- MAISON MARC
  ETAT MESSAGE 01
  (liste des évènements affichée)

Remarque :
Les messages sur l'état du système ne peuvent être transmis qu'à des téléphones dont le numéro d'identification n'a pas été bloqué par l'utilisateur.

Remarque : *le PowerMaxComplete peut réagir avec un certain délai aux messages SMS (texto) si la session GPRS est en cours de progression au même moment.*

Exécution d'un test de passage

Le test de passage est une opération indispensable qui vous permet de vérifier le bon fonctionnement de tous les détecteurs sans activer les sirènes du système et donc sans gêner les voisins. Ce test doit être effectué **au moins une fois par semaine** et doit porter sur tous les détecteurs de toutes les zones.
Avant d'exécuter un test de passage, tous les détecteurs doivent se trouver en état de fonctionnement normal. Pour cela, il suffit de veiller à l'absence complète de mouvement dans les zones concernées pendant au moins 2 minutes.
Remarque : *pendant ce test, l'activation d'une zone 24 heures ne déclenche pas d'alarme en cas de violation mais les zones incendie continuent de fonctionner normalement.*
Procédez comme suit pour effectuer un test de passage typique :

A. Cliquez sur [▶▶]. L'écran affiche :

TEST DE PASSAGE

B. Cliquez sur le bouton [i OK], l'écran vous invite à saisir votre code d'accès Utilisateur :

SAISIR CODE _ _ _ _

C. Tapez votre code d'Utilisateur principal. La sirène retentit pendant 2 secondes et l'écran affiche à présent :

TEST EN COURS

D. Déplacez-vous à l'intérieur de la zone protégée et assurez-vous de déclencher tous les détecteurs sans exception (traversez de part en part le champ de vision des détecteurs de mouvements et ouvrez puis refermez toutes les portes et fenêtres). Chaque fois qu'un détecteur est ainsi activé :

- La "mélodie joyeuse" (synonyme de réussite) retentit,
- le nom et le numéro de la zone concernée apparaissent brièvement à l'écran.

EXEMPLE 1: l'activation d'un **détecteur de mouvements** dans le salon (zone 11) provoque l'affichage suivant :

SALON
↓
Z11 VIOLEE

5 secondes plus tard, l'affichage devient :

TEST EN COURS

EXEMPLE 2: l'ouverture d'une **fenêtre** dans la chambre d'amis (zone 13) provoque l'affichage suivant:

CHAMBRE D'AMIS
↓
Z13 OUVERTE

5 secondes plus tard, l'affichage devient :

TEST EN COURS

E. Une fois le test effectué, cliquez plusieurs fois sur la touche [i OK] pour visualiser les résultats du test, affichés par partitions et par zones, dans l'ordre croissant de leur numérotation.

Par exemple :

CHAMBRE D'AMIS
(en alternance)
Z13 OK

Ou : "P3 **Z13 NON OK**" si la zone 13 n'a pas réagi.

F. Pour recommencer le test, cliquez sur la touche [⌂]. Pour quitter le mode test, cliquez sur la touche [🔒]. L'affichage est alors le suivant :

<OK> POUR QUITTER

G. Cliquez sur la touche [i OK]. L'affichage redevient normal.

AB ELECTRONICS SPRLU - 5310 Leuze 081/655629

7. Mode Utilisateur

Quels sont les paramètres dont vous avez besoin ?

L'installateur vous fournit un système d'alarme prêt à l'emploi, mais quelques paramètres et réglages restent nécessaires malgré tout.

Remarque : *bien que le paramétrage utilisateur relève de votre responsabilité, vous pouvez demander à votre installateur de le réaliser à votre place (à l'exception des codes utilisateurs, que vous vous devez de garder secrets).*

Les paramètres accessibles à l'utilisateur sont (si l'installateur les a activés):

- **Isolation de zones (exclusion) -** ce paramètre détermine quelles zones seront exclues (désactivées) pendant le présent cycle de désarmement et le prochain cycle d'armement.
- **Consultation de la liste des zones isolées :** - "Visual. Isol." - affichage de la liste des noms et numéros des zones isolées, une par une.
- **Rappel de la dernière programmation d'isolation** –** "Rappel Isol." – réutilisation du précédent schéma d'isolation, interrompu après désarmement, mais encore en mémoire dans le système PowerMaxComplete.

  Remarque : *RAPPEL ISOL n'est applicable que si le mode partition est désactivé.*

  Rapport privé * - détermine les groupes d'évènements à rapporter aux numéros de téléphone privés. Paramétrage des 1er, 2e, 3e et 4e numéros de téléphone auxquels le système transmettra les rapports d'événements selon les définitions effectuées par l'installateur. Paramétrage du nombre de tentatives d'appels du numéro privé de la personne à contacter. Paramétrage de l'autorisation ou non de communication bidirectionnelle avec des numéros de téléphone privés. Paramétrage de l'utilisation d'un signal de reconnaissance unique ou d'un signal en provenance de chaque téléphone avant de considérer que l'évènement en cours a été rapporté. Paramétrage des 1er, 2e, 3e et 4e numéros de téléphone auxquels le système enverra des messages textos (SMS) en cas d'évènements du type présélectionné.
- **Programmation des codes d'accès utilisateurs*** - programmation de votre code de sécurité et de celui des 7 autres utilisateurs du système, les codes 5 à 8 étant réservés aux utilisateurs "Memclé" (cf. chapitre 2 – Armement en mode Memclé, pour plus de détails).
- **Enregistrement (apprentissage) des télécommandes* -** cette option est destinée à enregistrer dans le système PowerMaxComplete le code ID de chaque télécommande (touches multiples, type SecureCode™, transmetteur radio), afin qu'il puisse répondre aux commandes qu'elles envoient.
- **Enregistrement (apprentissage) des badges de proximité** - cette option est destinée à enregistrer dans le système PowerMaxComplete le code ID de chaque badge de proximité (lui apprendre à les reconnaître) afin qu'il puisse réagir à leur simple présentation.
- **Option "Messages vocaux"* -** (non applicable dans les systèmes PowerMaxComplete qui ne disposent pas de l'option VOIX) activation ou désactivation de l'émission de messages vocaux (invites).
- **Option "Armement automatique"* :** validation ou invalidation de l'option d'armement automatique (à une heure prédéfinie).
- **Réglage de l'heure d'armement automatique –** sélection de l'heure d'armement automatique du système.
- **Option d'activation du signal sirène* -** validation ou invalidation de l'activation du signal sirène FAIBLE/ MOYEN/ FORT (bref retentissement de la sirène) lors de l'armement et du désarmement du système. Toutes les options sont applicables s'il s'agit d'une sirène radio. En cas de sirène filaire, considérez les options FAIBLE/ MOYEN/ FORT comme équivalentes à une simple "activation du signal sirène ".
- **Paramétrage de l'heure et de son format* -** réglage de l'horloge intégrée pour qu'elle indique l'heure correcte dans le format adéquat.
- **Paramétrage du la date et de son format* -** réglage du calendrier intégré pour qu'il indique la date correcte dans le format adéquat.
- **Paramétrage du programmateur* :** détermination des heures auxquelles les appareils électriques doivent se mettre en marche et s'arrêter.

* Cette option n'est accessible que si le code d'accès saisi est celui de l'utilisateur principal.

** Ce menu n'est pas disponible lorsque l'option Partition est activée.

Accès au menu des paramètres utilisateur

La figure 7 montre comment accéder au menu des paramètres Utilisateur (lorsque toutes les zones/partitions sont sécurisées).
Cliquez sur les touches en fonction des instructions

AB ELECTRONICS SPRLU - 5310 Leuze - 081/655629

données. L'affichage correspondant est présenté sous chaque instruction.

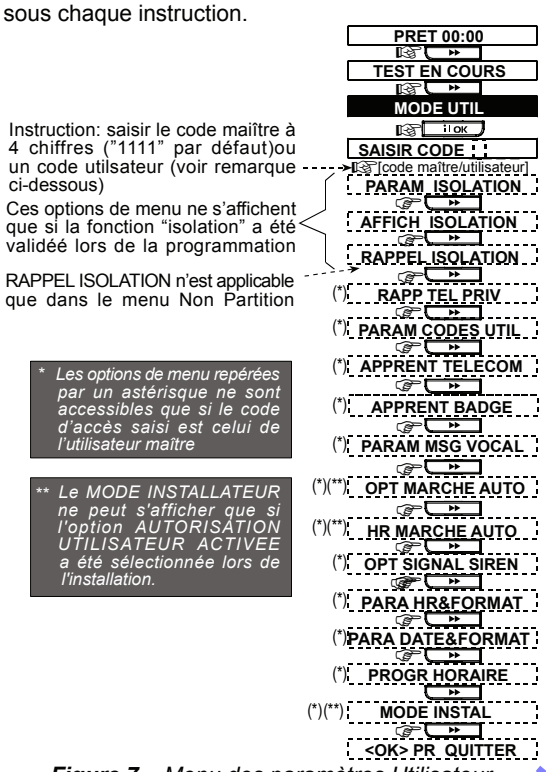

***Figure 7** – Menu des paramètres Utilisateur*

Les paragraphes suivants décrivent étape par étape les procédures à suivre afin de réaliser le paramétrage utilisateur. Une vue d'ensemble de toutes les options proposées par ce menu est schématisée en figure 8 – Diagramme des paramètres de l'utilisateur. Vous pouvez vous référer à ce diagramme pour procéder à vos paramétrages au lieu de lire les instructions détaillées dans le corps du texte.

Isolation de zones

A. Présentation générale

Le système PowerMaxComplete peut être programmé de sorte qu'il exclue (isole ou place hors surveillance) certaines zones sélectionnées, que ces zones soient "fonctionnelles" (*non activées*) ou "ouvertes" (*activées*). Le fait d'isoler des zones permet aux personnes de s'y déplacer librement alors que le système est armé. Cette fonctionnalité permet également de ne pas tenir compte momentanément de zones en panne nécessitant une réparation. Les zones incendie et température ne peuvent pas être isolées.

Rappel – l'isolation de zones compromet la sécurité des lieux !

***Remarque :** l'isolation des zones ne sera effective qu'au cours d'un seul cycle de désarmement - armement. Le fait de désarmer le système après l'avoir armé interrompt tout le schéma d'isolation de zones.*

B. Procédure d'isolation de zone

En mode Partition, l'option disolation peut s'appliquer selon l'autorisation d'accès au type spécifique de partition.

Après avoir saisi votre code utilisateur avec succès (cf. ci-dessus – Menu des paramètres Utilisateur), l'affichage est le suivant :

PARAM. ISOLATION

Si à ce stade, vous cliquez sur la touche i OK, le numéro, l'état et le nom de la première zone ou de la partition contenant la première zone (dans le PowerMaxComplete à partitions) s'affichent automatiquement. Trois états sont possibles :

- **Ouverte :** la zone n'est pas sécurisée – vous pouvez l'isoler si vous ne voulez pas ou ne savez pas comment régler son problème pour l'instant.
- **Isolée :** la zone est actuellement isolée (vous l'avez isolée précédemment, mais n'avez pas réarmé le système depuis).
- **Fonctionnelle :** la zone est dite "fonctionnelle" si elle ne présente aucun problème.

Supposons que la zone 1 est "ouverte" , que vous souhaitez l'isoler et que toutes les autres zones sont fonctionnelles.

Touche à appuyer	Affichage correspondant
i OK	Z01: OUVERTE (en alternance) CUISINE
i OK	<OK> POUR ISOLER
i OK	Z01: ISOLEE (en alternance) CUISINE
▶▶ (pour connaître l'état de la zone suivante)	Z02: FONCTIONNELLE (en alternance) PORTE D'ENTREE
	PARAM. ISOL.

Vous pouvez maintenant sélectionner toute autre rubrique du menu des PARAMETRES UTILISATEUR ou quitter la programmation en cliquant sur la touche . En ce cas, lorsque s'affiche le message **<OK> POUR QUITTER** - cliquez sur la touche i OK.

Une fois terminée la procédure d'isolation, le message "**ISOLATION**" clignote :

PRET ISOL. ou NON PRET ISOL.

Cette indication reste affichée tant que le système est désarmé, et disparaît dès qu'il est réarmé.

RB ELECTRONICS SPRL - 5310 Leuze - 081655629

Remarque : *l'affichage alterne entre* ***"ISOLATION"*** *et d'autres messages tels que* ***"Panne"***, ***"Mémoire"*** *et* ***"Message"***.

C. Supprimer une isolation

Supposons qu'après avoir fini la procédure d'isolation d'une zone, vous vouliez la remettre en service. Il suffit pour cela d'accéder à nouveau au menu PARAM. ISOL. (cf. Procédure d'isolation ci-dessus), et de cliquer sur [▸▸] ou [↰] jusqu'à ce que la zone ou la partition dont vous souhaitez supprimer l'isolation apparaisse à l'écran. Exécutez ensuite les étapes suivantes.

Touche à appuyer	Affichage correspondant
[▸▸]	Z22: ISOLEE
	↶ (en alternance) ↷
	SALON
[i OK]	<OFF> POUR EFFACER
[🔓]	Z22: FONCTIONNELLE
	↶ (en alternance) ↷
	SALON

Vous pouvez maintenant cliquer sur la touche [🏠] et sélectionner ensuite toute autre rubrique du menu des PARAMETRES UTILISATEUR ou quitter la programmation en cliquant sur la touche [🔓]. En ce cas, lorsque s'affiche le message **<OK> POUR QUITTER** - cliquez sur la touche [i OK]

Consulter la liste des zones isolées

Après avoir saisi votre code utilisateur avec succès (cf. ci-dessus – Accès au menu des paramètres utilisateur), l'affichage est le suivant :

PARAM. ISOLATION

Cliquez sur la touche [▸▸] pour faire passer l'affichage au message suivant :

AFFICH. ISOLATION

Cliquez sur la touche [▸▸] pour faire passer l'affichage au message suivant :

LISTE ISOLATIONS

Si à ce stade, vous cliquez sur la touche [i OK], le numéro, l'état et le nom de la première zone **isolée** s'affichent

Vous pouvez à présent cliquer plusieurs fois sur la touche [▸▸] pour visualiser au fur et à mesure toutes les zones isolées, dans l'ordre croissant de leur numérotation. Une fois cette opération terminée, un simple clic sur la touche [🏠] vous ramènera à la rubrique **AFFICH. ISOLATION** et un clic sur la touche [🔓] vous ramènera au message **<OK> POUR QUITTER.**

Rappel du dernier schéma d'isolation

Armer le système d'alarme avec plusieurs zones à l'état d'isolation revient en fait à le mettre en "**armement partiel"**. Le même armement partiel peut s'effectuer en reprenant le dernier schéma d'isolation (mis en suspens et mémorisé lors du dernier désarmement du système).

Une fois un code d'accès valide saisi

Après avoir saisi votre code utilisateur avec succès (cf. ci-dessus – Accès au menu des paramètres utilisateur), l'affichage est le suivant :

PARAM. ISOLATION

Cliquez deux fois sur la touche [▸▸] pour faire passer l'affichage au message suivant :

RAPPEL ISOLATION

A ce stade, procédez comme suit :

Touche à appuyer	Affichage correspondant
[i OK]	<OK> POUR RAPPEL
[i OK]	RAPPEL ISOLATION

Vous pouvez désormais sélectionner tout autre élément du menu PARAM UTILISATEUR ou quitter la programmation en cliquant sur [🔓]. Lorsque le message **<OK> POUR QUITTER** est affiché - cliquez sur [i OK].

Programmer un rapport privé

Après avoir saisi avec succès le code de l'Utilisateur principal (cf. plus haut – Accès au menu des Paramètres Utilisateur), cliquez sur la touche [▸▸] de façon répétée (si nécessaire) jusqu'à ce que le message suivant apparaisse à l'écran :

RAPPORT A PRIVE

Rapport vers un numéro privé

Définissez ici les groupes d'évènements à rapporter – "désactiver rapport", "tous", "tous (-ouv/ferm)" (tous messages, sauf ouverture/ fermeture), tous (–alertes) (tous messages, sauf alertes), "alarmes", "alertes", "ouv./ferm." (ouverture/ fermeture).

Numéros de téléphone privés

Déterminez ici les 1er, 2e, 3e et 4e numéros de téléphone auxquels le système transmettra les rapports d'événements selon les définitions effectuées par l'installateur.

AB ELECTRONICS SPRLU - 5310 Leuze - 081655629

Tentatives de rappels

Paramétrage du nombre de tentatives d'appels du numéro privé de la personne à contacter (1, 2, 3 ou 4 tentatives).

Message vocal privé

Paramétrage de l'autorisation ou non de communication bidirectionnelle avec des numéros de téléphone privés

Reconnaissance téléphonique

Paramétrage de l'utilisation d'un signal de reconnaissance unique ou d'un signal en provenance de chaque téléphone avant de considérer que l'évènement en cours a été rapporté.

Messages SMS

Paramétrage des 1er, 2e, 3e et 4e numéros de téléphone auxquels le système enverra des messages texto (SMS) en cas d'évènements de type présélectionné.

Réalisez tous les paramétrages ci-dessus en vous aidant du schéma de la figure 8 (Rapport privé). Ces paramétrages peuvent être configurés par l'installateur si vous le souhaitez.

Vous pouvez maintenant sélectionner toute autre rubrique du menu des PARAMETRES UTILISATEUR ou quitter la programmation en cliquant sur la touche ▶▶ jusqu'à ce que s'affiche le message **<OK> POUR QUITTER** - cliquez alors sur la touche i OK.

Paramétrage des codes Utilisateurs

Un maximum de huit codes à 4 chiffres peuvent être definis parmi un total de $(10)^4$ = 10000 combinaisons possibles. Après avoir saisi le code de l'Utilisateur principal avec succès (cf. ci-dessus – Accès au menu des paramètres Utilisateur), cliquez sur la touche ▶▶ jusqu'à obtenir l'affichage suivant :

PARAM CODES UTILIS.

Le **code utilisateur 1** remplace le code utilisateur principal (maître) paramétré par défaut en sortie d'usine et doit être attribué à l'utilisateur principal du système. Il ne peut pas être effacé.

Les **codes utilisateurs 2, 3** et **4** peuvent être assignés à d'autres utilisateurs du système (membres de la famille, collègues de travail, etc.).

Les **codes 5 à 8** sont destinés aux utilisateurs "Memclé" (cf. Chapitre 2 – Armement en mode Memclé, pour en savoir plus sur le mode en question).

ATTENTION ! Le code "0000" n'est pas valide ! Ne pas l'utiliser.

Remarque : *le code "sous contrainte" programmé par l'installateur (et dont la valeur par défaut est **2580**) ne peut pas être utilisé comme code utilisateur normal. Toute tentative de le programmer à nouveau sera rejetée par le système PowerMaxComplete.*

Le code de l'Utilisateur principal est valable pour les 3 partitions du système. Lorsque le mode Partition est activé, les codes utilisateur 2 à 8 ne sont valables que pour les partitions prédéfinies.

Procédez comme suit pour paramétrer les codes utilisateur:

Programmation du code utilisateur 1 (master)

Touche à appuyer	Affichage correspondant
i OK	Code Util. 1: _ _ _ _
i OK	Code Util. 1: 1 1 1 1
☞ [code utilisateur à 4 chiffres] ex. 6854)	Code Util. 1: 6854
i OK	Code Util. 1: 6854
▶▶	Code Util. 2
i OK	Code Util. 2: 1 1 1 1

Programmation des codes utilisateurs 2 -8 et leur attribution aux partitions voulues

Touche à appuyer	Affichage correspondant
☞ [code utilisateur à 4 chiffres] ex. 9854)	
i OK	Accès Partition
i OK	U02: 1 2 3
Tapez les numéros de partitions (ex. pour 2&4 tapez 24)	U02: 1 2 3
i OK	
i OK	

Pour réinitialiser le code utilisateur, remettez-le à 0000.

Dans le PowerMaxComplete à partitions :

Vous pouvez maintenant sélectionner toute autre rubrique du menu des PARAMETRES UTILISATEUR ou quitter la programmation en cliquant sur la touche 🔓 jusqu'à ce que s'affiche le message **<OK> POUR QUITTER** - cliquez alors sur la touche i OK.

RELECTRONICS SPRLU - 5310 Leuze - 081/655629

MODE UTILISATEUR

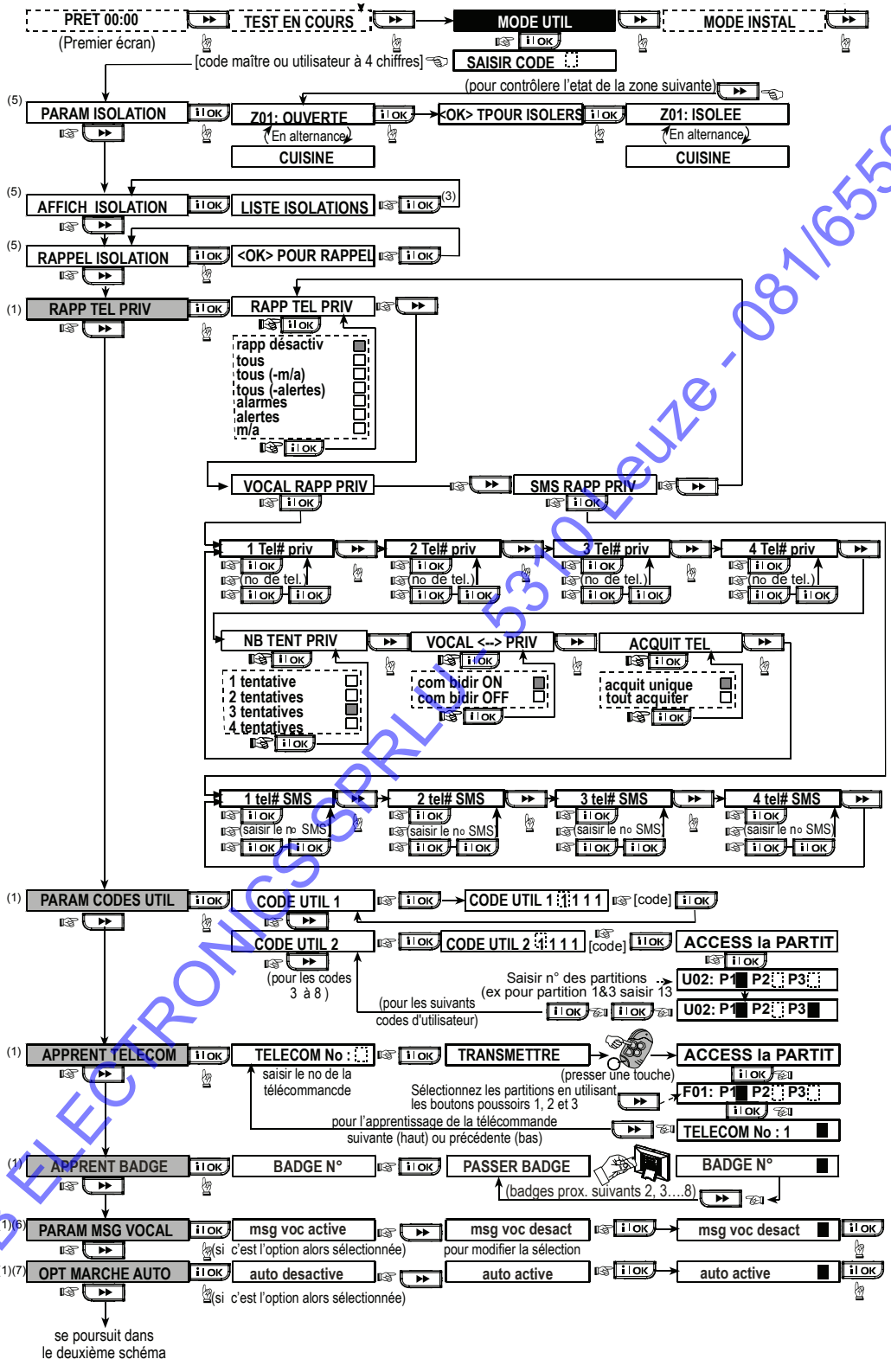

AB ELECTRONICS SPRL - 5310 Leuze - 081/655629

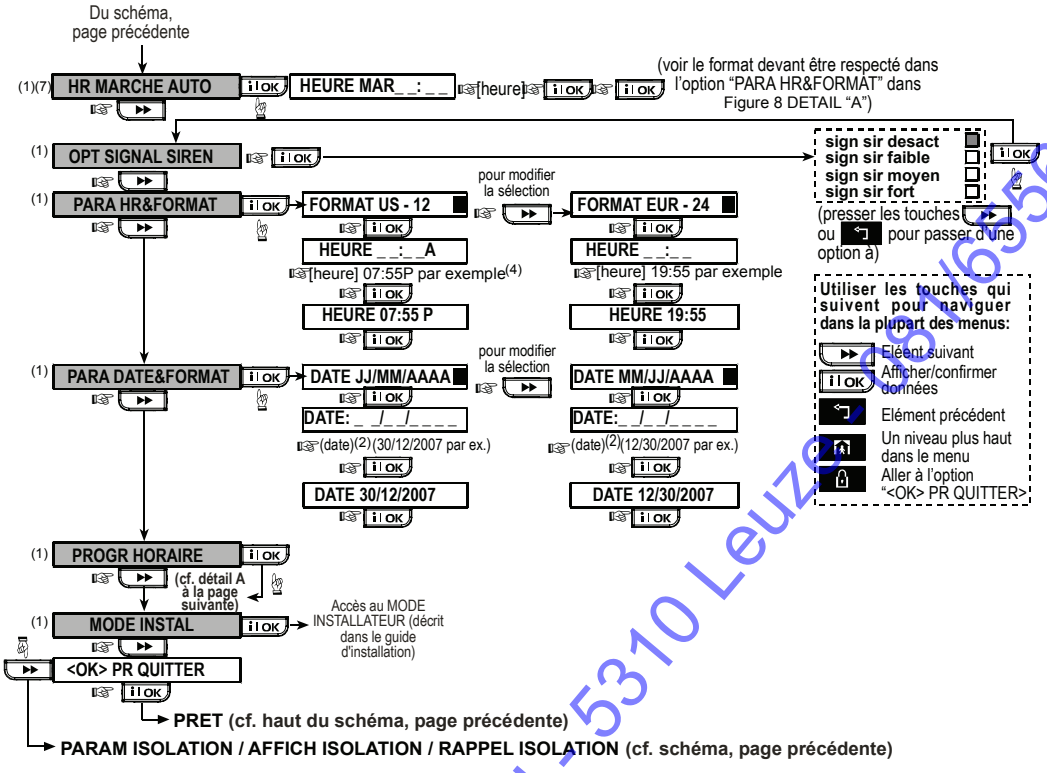

Remarques:	*(1) Les fonctions inscrites dans des rectangles sombres sont accessibles si et seulement si le code utilisateur principal ou code master a été saisi.* *(2) Pour l'année, tapez les deux derniers chiffres seulement.* *(3) Appuyez sur pour visualiser le numéro, l'état et le nom de la première zone isolée. Appuyez sur plusieurs fois pour visualiser toutes les zones isolées.* *(4) Pour accéder à l'indication "A" (AM – ante-méridien - heures de 0 à 12 heures) appuyez sur la touche (ou sur l'une des 3 touches situées au-dessus), pour accéder à "P" (PM – post-méridien - heures de 12 à 24 heures) appuyez sur la touche (ou sur l'une des 3 touches situées au-dessus).* *(5) Les menus de PARAM/AFF/RAPPEL ISOL. ne sont accessibles que si l'option d'isolation manuelle a été sélectionnée par l'installateur.* *(6) Applicable dans les systèmes PowerMaxComplete disposant de l'option Voix – si vous sélectionnez l'option « activer mess. vocaux » à la rubrique PARAM. VOIX, le bouton voix / silencieux de la centrale est activé.* *(7) Ce menu n'est pas disponible si l'option de partition est activée.*

Figure 8 - *Diagramme des paramètres Utilisateur*

AB ELECTRONICS SPRL U - 5310 Leuze 0516/35629

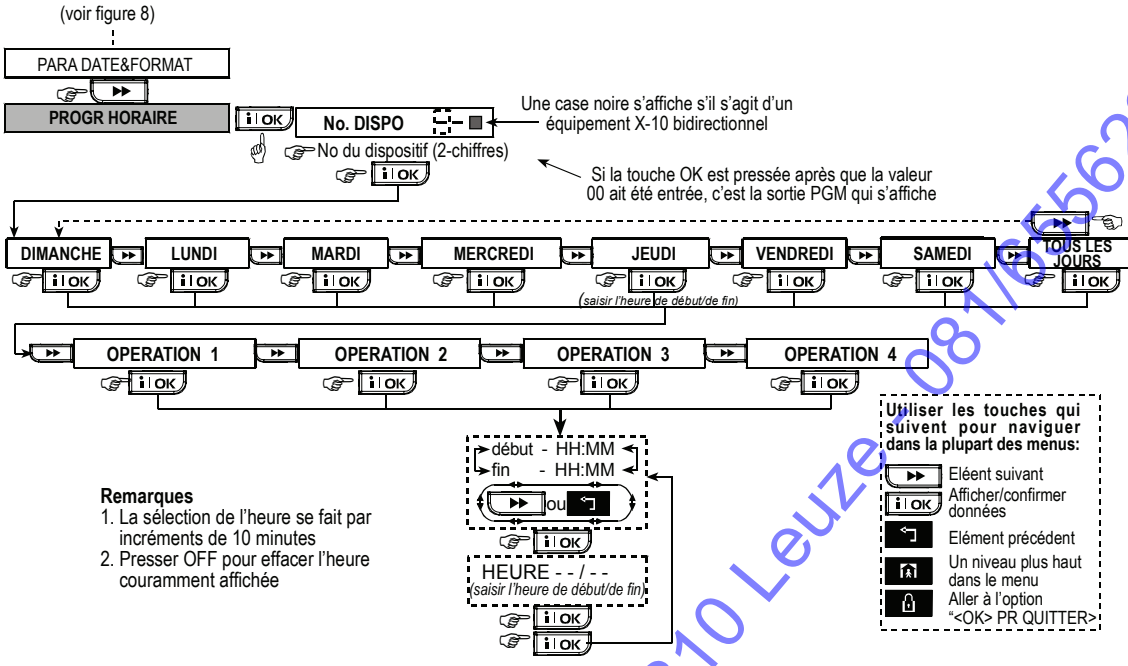

Figure 8 DETAIL "A" *– Fonction Programmation horaire*

Enregistrement (Apprentissage) des télécommandes

Les télécommandes sont des équipements radio à touches multiples du type CodeSecure™ disposant de jusqu'à 16 millions de combinaisons de codes. Huit utilisateurs peuvent posséder une télécommande afin de commander les fonctions système d'une manière optimisée, plus rapide et plus sécurisée. Pour pouvoir répondre aux commandes émises par chacune de ces télécommandes, la centrale doit avoir enregistré (appris) le code d'identification (ID) propre à chacune.
Avant toute autre chose, réunissez toutes les télécommandes que vous avez l'intention d'enregistrer dans le système et vérifiez qu'elles sont toutes pourvues de piles.
L'enregistrement des télécommandes nécessite l'exécution des étapes suivantes :

A. Après avoir saisi le code de l'utilisateur principal (code maître) avec succès (cf. ci-dessus – Accès au menu des paramètres Utilisateur), cliquez sur la touche ▶▶ (plusieurs fois si nécessaire) jusqu'à obtenir l'affichage suivant :

ENREG. TELECOM.

B. Cliquez sur OK. L'affichage devient :

TELECOM. N° : _

C. Supposons que la télécommande à enregistrer soit appelée à porter le numéro 5. Si l'emplacement de mémoire numéro 5 est libre - aucune donnée d'identification de télécommande n'y a encore été mémorisée - appuyez sur la touche <**5**> pour afficher le message :

TELECOM. N° : 5

Le fait que le chiffre 5 ne soit suivi d'aucune indication signifie que cet emplacement de mémoire est libre.

D. Cliquez sur OK. Un message vous invite à lancer une transmission à partir de la télécommande sélectionnée :

TRANSMETTRE

E. Effectuez une transmission en appuyant sur une des touches de ladite télécommande. Le système émet la mélodie joyeuse de "réussite" (- - - ——) et l'affichage devient :

TELECOM. N° : 5

Passez à l'étape I ci-dessous.
Lorsque le mode partition est activé, l'affichage sera :

Accès Partition

F. Cliquez sur OK. L'affichage devient :

F01: P1 P2 P3

G. Sélectionnez les partitions souhaitées en utilisant les boutons-poussoirs 1, 2 et 3 du clavier de la centrale.

H. Cliquez sur OK. L'affichage devient :

TELECOMM No: 5

La case noire apparaissant sur la droite de l'affichage signifie que la télécommande est

AB ELECTRONICS SPRL - 5310 Leuze - 081/655629

mémorisée comme étant la télécommande numéro 5.

I. A ce stade, vous avez le choix entre plusieurs possibilités :

- Si vous souhaitez enregistrer une autre télécommande, sélectionnez le numéro que vous voulez lui attribuer :
  - cliquez sur la touche ▶▶ pour passer aux numéros suivants (6→7→8.....)
  - cliquez sur la touche ↰ pour passer aux numéros inférieurs (4→3→2.....)
  - cliquez sur la touche ⌂ → <télécommande n° #>.
- Pour revenir au menu principal, cliquez sur la touche 🔓. Ceci vous ramènera à l'affichage suivant :

```
< O K >  POUR QUITTER
```

Vous pouvez à présent visualiser et sélectionner tout autre mode figurant au menu Utilisateur (en cliquant sur ▶▶ ou ↰).

Suppression d'un transmetteur télécommande

Les emplacements de mémoire occupés doivent être libérés (le numéro ID qui y est enregistré doit être effacé) avant d'y inscrire un nouveau numéro d'identification. Pour effacer un numéro ID existant, veuillez procéder comme suit :

A. Sélectionnez l'emplacement de mémoire désiré en suivant la procédure décrite au paragraphe précédent, étapes A à C. Si c'est, par exemple, la **télécommande 5** qui a été sélectionnée, l'affichage est le suivant :

```
TELECOM. N° :      5 ■
```

B. Cliquez sur i OK. L'affichage devient :

```
<OFF> pour supprimer
```

C. Cliquez sur 🔓. L'affichage devient :

```
TELECOM. N° :      5
```

Remarquez que la case noire qui figurait sur la droite de l'affichage, disparaît. Il est donc maintenant possible d'enregistrer un nouveau numéro ID. Il est également possible de laisser l'emplacement de télécommande libre et tout simplement de quitter le menu principal.

Enregistrement des badges de proximité (en option)

En mode Partition : *chaque badge de proximité assigné à une partition se comportera selon sa configuration au menu "Paramétrage des codes Utilisateurs". Par conséquent, à chaque badge de proximité doit être attribué un code utilisateur pertinent. Par exemple, le badge de proximité 3 est attribué au code utilisateur 3.*

Jusqu'à 8 badges de proximité peuvent être enregistrés dans la centrale PowerMaxComplete.

Pour l'enregistrement des badges de proximité, procédez comme suit :

A. Après avoir saisi le code de l'Utilisateur principal avec succès (cf. ci-dessus – Menu des paramètres Utilisateur), cliquez sur la touche ▶▶ (plusieurs fois si nécessaire) jusqu'à obtenir l'affichage suivant :

```
ENREG. BDG PROX
```

B. Cliquez sur i OK. L'affichage devient :

```
Badge N°: 1
```

C. Cliquez sur i OK. Un message vous invite à lancer une transmission à partir du badge sélectionné :

```
PRESENT. BADGE
```

D. Présentez le badge à la centrale, sur le côté inférieur gauche de l'appareil. Le système émet alors le signal sonore de "réussite" (- - - ——) et l'affichage devient :

```
Badge N°:  1 ■
```

La case noire qui apparaît sur la droite de l'affichage signifie que le badge a bien été mémorisé.

E. Cliquez sur la touche ▶▶ pour enregistrer le badge de proximité suivant (2, 3,...8) en renouvelant l'opération décrite au point D.

F. A ce stade, vous avez le choix entre plusieurs possibilités:

- Si vous souhaitez enregistrer un autre badge, sélectionnez le numéro que vous voulez lui attribuer. Pour cela :
  - Cliquez sur ▶▶ pour passer aux numéros suivants (6→7→8.....)
  - Cliquez sur ↰ pour passer aux numéros inférieurs (4→3→2.....)
  - Cliquez sur ⌂ → <badge n°#>.
- Pour revenir au menu principal, cliquez sur la touche 🔓. Ceci vous ramènera à l'affichage suivant :

```
< O K >  P O U R  Q U I T T E R
```

Vous pouvez à présent visualiser et sélectionner tout autre mode figurant au menu Utilisateur (en cliquant sur ▶▶ ou ↰).

ABELECTRONICS SPRLU - 5310 Leuze - 081/655629

Suppression d'un badge de proximité

Les emplacements de mémoire occupés doivent être libérés (le numéro ID qui y est enregistré doit être effacé) avant d'y inscrire un nouveau numéro d'identification. Pour effacer un numéro ID existant, veuillez procéder comme suit :

A. Sélectionnez l'emplacement de mémoire désiré en suivant la procédure décrite au paragraphe précédent, étapes A à C. Si c'est, par exemple, le **badge de proximité 5** qui a été sélectionné, l'affichage est le suivant :

```
Badge N°:  5 ■
```

B. Cliquez sur [i OK]. L'affichage devient :

```
<OFF> Pour SUPPR.
```

C. Cliquez sur [🔓]. L'affichage devient :

```
Badge N°:  5
```

Remarquez que la case noire qui figurait sur la droite de l'affichage, a disparu. Il est donc maintenant possible d'enregistrer un nouveau numéro ID. Il est également possible de laisser cet emplacement de mémoire libre et tout simplement de quitter le menu principal.

Paramétrage des messages vocaux

(Non applicable dans les systèmes PowerMaxComplete qui ne disposent pas de l'option VOIX)

Rappel : les messages vocaux sont émis via le haut-parleur intégré à la centrale si les 2 conditions suivantes sont respectées :
- L'option "Messages vocaux" a été validée (cf. ci-dessous)
- Le fonctionnement du haut-parleur a été activé en appuyant sur “7” (cf. Chapitre 3 – Messages vocaux et signaux sonores)

Vous disposez ici de deux options :
Invites activées : émission des messages vocaux.
Invites désactivées : pas de messages vocaux.

L'option en cours d'application apparaît à l'écran avec une case de sélection noire (■) sur la droite de l'affichage. Vous pouvez visualiser l'autre option disponible (non sélectionnée et donc non marquée d'une case noire) en appuyant sur la touche [▶▶]. Si vous appuyez sur la touche [i OK] pendant que cette option est affichée à l'écran, un case noire apparaîtra sur sa droite.

Pour paramétrer l'option des messages vocaux, procédez comme suit :

Après avoir saisi le code de l'Utilisateur principal avec succès (cf. ci-dessus – Menu des paramètres Utilisateur), cliquez sur la touche [▶▶] jusqu'à obtenir l'affichage suivant :

```
PARAM. MSG. VOCAL
```

Procédez ensuite comme suit :

Touche à appuyer	Affichage correspondant
[i OK]	MSG VOC. activé ■ (si c'est l'option en cours)
Pour changer d'option [▶▶]	MSG VOC désactivé
Pour garder l'option - [i OK]	MSG VOC désactivé ▫
[i OK]	PARAM. MSG. VOCAL

Vous pouvez maintenant sélectionner toute autre rubrique du menu des PARAMETRES UTILISATEUR ou quitter la programmation en cliquant sur la touche [🔓]. En ce cas, lorsque s'affiche le message **<OK> POUR QUITTER** - cliquez sur la touche [i OK].

Remarque : lorsque le système PowerMaxComplete est utilisé avec le modèle de télécommande MCT-234, l'activation des messages vocaux est obligatoire.

Mise en marche automatique

Vous pouvez programmer le système pour qu'il s'arme automatiquement à une heure définie.

Après avoir saisi le code de l'utilisateur principal avec succès, cliquez sur la touche [▶▶] jusqu'à l'apparition du message OPTION AUTO ARM.

A ce stade, procédez comme suit :

Touche à appuyer	Affichage correspondant
[i OK]	Auto arm. activé ■ (si c'est l'option en cours)
Pour changer d'option : [▶▶]	Auto arm. désactivé
[i OK]	Auto arm. désact. ▫
[i OK]	OPTION AUTO ARM

Vous pouvez maintenant sélectionner toute autre rubrique du menu des PARAMETRES UTILISATEUR ou quitter la programmation en cliquant sur la touche [▶▶]. En ce cas, lorsque s'affiche le message **<OK> POUR QUITTER** - cliquez sur la touche [i OK].

AB ELECTRONICS SPRLU - 5310 Leuze - 081/655629

Programmer l'heure d'armement

Après avoir saisi le code de l'utilisateur principal avec succès (cf. ci-dessus – Accès au menu des paramètres Utilisateur), cliquez sur la touche ▶▶ (plusieurs fois si nécessaire) jusqu'à obtenir l'affichage suivant :

HEURE AUTO ARM

A ce stade, procédez comme suit :

Touche à appuyer	Affichage correspondant
i OK	Heure arm. _ _ : _ _ A
☞ [heure en chiffres] (ex: 12:55 A)	Heure arm. 12:55 A
i OK	Heure arm. 12:55 A
i OK	HEURE AUTO ARM

Remarques :

1. Pour sélectionner le format 12h/24h, reportez-vous au paragraphe consacré au réglage de l'heure et de son format ci-dessous.
2. Appuyez sur la touche "✶" pour accéder à l'indication A (AM – ante-méridien) ou sur la touche "**#**" pour accéder à l'indication P (PM – post-méridien).

Activation du signal sirène

La centrale peut être programmée de sorte qu'un bref signal sirène - fort, moyen ou faible - soit activé (ou non) à l'armement du système (1 bip) et à son désarmement (2 bips) si celui-ci est réalisé par télécommande.

Après avoir saisi le code de l'utilisateur principal avec succès (cf. ci-dessus – Accès au menu des paramètres utilisateur), cliquez sur la touche ▶▶ (plusieurs fois si nécessaire) jusqu'à obtenir l'affichage suivant :

OPTION SIGNAL SIRENE

A ce stade, procédez comme suit :

Touche à appuyer	Affichage correspondant
i OK	signal sir. désactivé (si c'est l'option en cours)
Pour changer d'option ☞ ▶▶	signal sir. faible
Pour changer d'option ☞ ▶▶	signal sir. moyen
Pour changer d'option ☞ ▶▶	signal sir. fort
Pour garder l'option ☞ i OK	signal sir. fort

En cas de sirène radio, considérez les options FAIBLE/ MOYEN/ FORT comme équivalentes à une simple "activation du signal sirène "

Vous pouvez maintenant sélectionner toute autre rubrique du menu des PARAMETRES UTILISATEUR ou quitter la programmation en cliquant sur la touche ▶▶. En ce cas, lorsque s'affiche le message **<OK> POUR QUITTER** - cliquez sur la touche i OK.

Réglage de l'heure et de son format

Après avoir saisi votre Code d'utilisateur principal (code maître) avec succès (cf. le § Accès au menu des paramètres utilisateur ci-dessus), cliquez sur ▶▶ jusqu'à ce que l'affichage suivant apparaisse :

REGL HEURE&FORMAT

A. Si vous souhaitez appliquer le format 12h, poursuivez comme suit :

Touche à appuyer	Affichage correspondant
i OK	FORMAT US - 12H (si c'est l'option en cours)
i OK	HEURE _ _ : _ _ A
☞ (chiffres désignant l'heure] (p.ex. 12:55A)	HEURE 12:55A
i OK	HEURE HH:MM A

Remarque : *pour accéder à l'indication "**A**" – appuyez sur la touche [✶] ou pour l'indication "**P**" – appuyez sur la touche [#].*

B. Si vous souhaitez appliquer le format 24h, poursuivez comme suit :

Touche à appuyer	Affichage correspondant
i OK	FORMAT US - 12H
▶▶	FORMAT EU - 24H
i OK	HEURE _ _ : _ _
☞ [chiffres désignant l'heure] (p.ex. 19:55)	HEURE 19:55
i OK	HEURE 19:55
i OK	HEURE HH:MM

Vous pouvez maintenant sélectionner toute autre rubrique du menu des PARAMETRES UTILISATEUR

AB ELECTRONICS SPRLU - 5510 Jauze - 081/655629

ou quitter la programmation en cliquant sur la touche [🔓]. En ce cas, lorsque s'affiche le message <**OK**> **POUR QUITTER** - cliquez sur la touche [i OK].

Réglage de la date et de son format

Après avoir saisi votre Code d'utilisateur principal (code maître) avec succès (cf. § Accès au menu des paramètres utilisateur ci-dessus), cliquez sur [▶▶] jusqu'à ce que l'affichage suivant apparaisse :

REGL. DATE&FORMAT.

Procédez ensuite comme suit :

Touche à appuyer	Affichage correspondant
[i OK]	DATE MM/JJ/AAAA
Pour changer d'option [▶▶]	DATE JJ/MM/AAAA
[i OK]	DATE _ _ / _ _ / _ _ _ _
[Tapez la date] (p.ex. 01/01/2002)	DATE 01/01/2002
[i OK]	DATE 01/01/2002
[i OK]	DATE JJ/MM/AAAA

Vous pouvez maintenant sélectionner toute autre rubrique du menu des PARAMETRES UTILISATEUR ou quitter la programmation en cliquant sur la touche [🔓]. En ce cas, lorsque s'affiche le message <**OK**> **POUR QUITTER** - cliquez sur la touche [i OK].

Fonction de Programmation horaire

Le programmateur horaire permet de faire démarrer ou stopper le fonctionnement des appareils souhaités. Vous pouvez choisir le jour (Dimanche, Lundi, Mardi, Mercredi, Jeudi, Vendredi, Samedi ou Tous les jours) et ensuite sélectionner l'activité à programmer : Mise en marche/ Arrêt de l'appareil en question. Ce processus est illustré en "figure 8 DETAIL A".

Mode Installateur

SI la caractéristique AUTORISATION UTILISATEUR a été validée par l'installateur du système, l'installateur ne pourra accéder au MODE INSTALLATEUR (cf. Guide d'Installation) qu'en passant par ce menu, et donc seulement avec la permission de l'utilisateur (par le biais du code Utilisateur).

AB ELECTRONICS SPRLU - 5310 Leuze - 081/655629

8. LECTURE DU JOURNAL DES EVENEMENTS

Description du journal des évènements

Tous les événements qui se produisent sont mémorisés dans un journal d'évènements. Vous pouvez accéder à cette mémoire et visualiser les événements un par un pour en tirer des conclusions sur le fonctionnement du système.

Lorsque le journal atteint sa capacité maximale de mémorisation, il continue de mémoriser les nouveaux événements au détriment des plus anciens - le moins récent est supprimé du journal à chaque enregistrement d'un nouvel évènement.

Dans la mémoire, tous les événements sont horodatés (date et heure de leur survenance) et sont présentés dans l'ordre chronologique – du plus récent au plus ancien.

En raison du nombre limité de caractères de l'afficheur, c'est d'abord la description de l'événement qui est présentée, suivie de l'horodatage dudit événement. Ces deux informations apparaissent en alternance plusieurs fois jusqu'à ce que vous cliquiez sur la touche i OK pour passer à l'affichage d'un événement plus ancien ou jusqu'à ce que la temporisation d'inactivité de 4 minutes ramène le système à son mode de fonctionnement normal.

L'accès à la mémoire d'événements s'obtient en appuyant sur la touche "★" avant de saisir le code utilisateur principal.

La figure 9 ci-dessous donne une vue d'ensemble de l'utilisation du journal des événements. Ce diagramme peut également vous servir de guide pour l'utilisation du journal, au lieu de vous reporter à la description par étapes.

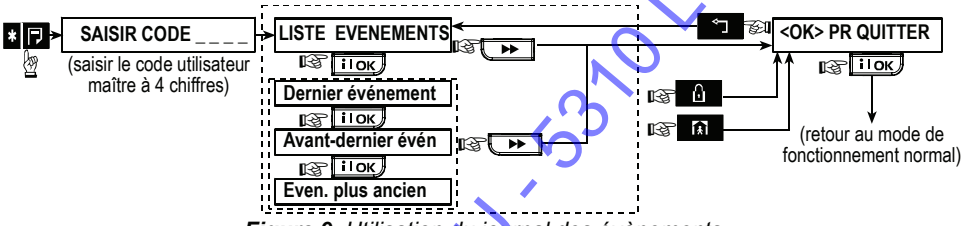

Figure 9. *Utilisation du journal des évènements*

Procédure de consultation

Pour consulter le journal des évènements, veuillez procéder comme suit :

A. Pendant que le système est en mode de fonctionnement normal, cliquez sur la touche (★). L'affichage est le suivant :

SAISIR CODE _ _ _ _

B. Tapez le code de l'utilisateur principal (code maître). Si le code est correct, la mélodie joyeuse de "réussite" est émise et l'affichage devient :

LISTE des EVENEMENTS

Important ! *La saisie d'un code erroné 5 fois de suite provoque un verrouillage du clavier pendant 30 secondes.*

C. Cliquez sur i OK. L'évènement le plus récent s'affiche. Si, par exemple, le dernier évènement était une alarme en zone 13, L'affichage est le suivant (si la partition est activée et que l'évènement se rapporte à une partition particulière) :

PRT: 1 ■ 2 ■ 3 ■ 4 ■
(en alternance)
Z13 ALARME
(en qlternqnce)
09 / 02/ 99 3:37 P

Ces deux informations apparaissent en alternance plusieurs fois jusqu'à ce que vous cliquiez sur la touche i OK pour passer à l'évènement suivant ou jusqu'à écoulement de la temporisation d'inactivité (4 minutes).

D. Cliquez sur i OK autant de fois que nécessaire pour lire toutes les données dont vous avez besoin.



Pour quitter le journal des évènements:

- Cliquez sur la touche ⌂ ou 🔒 de n'importe quelle page du journal. L'affichage est le suivant :

<OK> pour QUITTER

- Un clic sur i OK ramène le système à son mode de fonctionnement normal.

AB ELECTRONICS SPRLU - 5310 Leuze - 081/655629

9. Maintenance

Replacement des piles de réserve

Le système PowerMaxComplete est alimenté par secteur, mais comprend également un bloc de piles 9,6V (cf. étiquette sur le couvercle du logement des piles). Il est important de remplacer les piles dès parution du message indiquant la panne correspondante (cf. Chapitre 5. – Lecture de la mémoire d'alarmes et données d'erreurs).

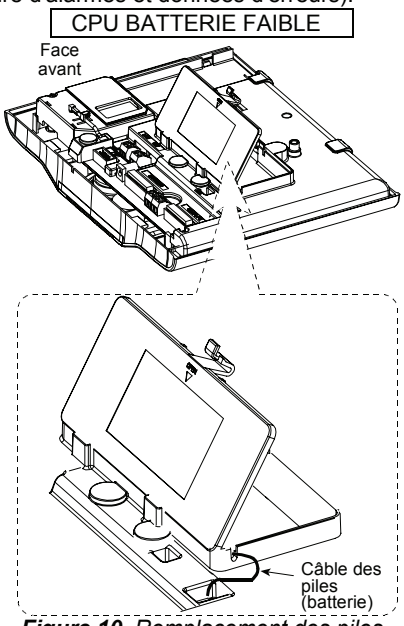

Figure 10. *Remplacement des piles*

Ouvrez le couvercle du logement des piles. Insérez le bloc de 8 piles et reliez son connecteur à la prise du PowerMaxComplete.

Remarque : *la mise au rebut des piles de secours doit être effectuée selon les instructions du fabricant.*

Remarque : *le fait de retirer le couvercle déclenche une alarme d'autoprotection – l'indicateur de panne s'allume et les messages Mémoire et Panne clignotent tous les deux sur l'écran d'affichage. Si vous interrogez le système à ce stade en cliquant sur la touche* [iOK]*, les messages "**CPU ALARME AUTOPROT.**" et "**CPU AUTOPROT OUV.**" s'affichent, en plus du message "**CPU BATTERIE FAIBLE**".*

Une fois les piles correctement placées et le couvercle de leur logement bien fermé, l'indicateur de PANNE s'éteint. Le message MEMOIRE continue de clignoter à l'écran (à cause de l'alarme d' "autoprotection" que vous avez déclenchée). Pour le supprimer, il vous suffit d'armer le système et de le désarmer aussitôt que la temporisation de sortie est lancée.

Remplacement des piles de dispositifs radio

Les **détecteurs radio** fournis avec votre système sont alimentés par des piles lithium haute capacité dont la durée de vie peut être de plusieurs années, selon le nombre de fois où le détecteur se déclenche et effectue une transmission.

Toutefois, si une pile s'affaiblit, le détecteur lui-même envoie un message de "Batterie faible" à la centrale, et ce même message de panne s'affiche avec l'information relative à la zone concernée (cf. Chapitre 5 – Lecture de la mémoire d'alarmes et des données d'erreurs).

Les **télécommandes** du système sont alimentées par une pile alcaline dont la durée de vie est d'environ un an si ses touches ne sont pas pressées plus de 10 fois par jour. L'utilisateur est averti de la faible tension de la pile par le clignotement (au lieu de l'allumage normal en continu) de l'indicateur rouge du transmetteur dès qu'il appuie sur une touche.

La première indication de tension basse d'une pile peut être considérée comme étant un avertissement après lequel vous disposez normalement de suffisamment de temps (environ 30 jours) pour vous procurer une nouvelle pile et remplacer l'ancienne sans que le fonctionnement du détecteur ou de la télécommande n'en soit affecté. Cependant, par sécurité, il est recommandé de changer la pile dans les plus brefs délais.

Veillez bien à utiliser une pile du type spécifié dans le manuel d'installation du détecteur concerné. Si vous ne disposez pas de ce manuel, demandez conseil à l'installateur de votre système d'alarme ou demandez-lui de procéder lui-même au remplacement de la pile dans l'appareil concerné.

L'**émetteur radio (clavier)** est alimenté par une pile Lithium 3 V longue durée. Si la pile est faible lors de la lecture du journal des évènements du PowerMaxComplete, le message affiché est par ex. "C01 Batterie faible" (indiquant que les piles du clavier sans fil n°1 sont faibles), et le message vocal émis est "émetteur radio".

Pour remplacer la pile de l'émetteur radio, veuillez vous reporter au guide d'utilisation du MCM-140+.

Une fois la pile remplacée, le détecteur envoie un signal de "Batterie rétablie" à la centrale, et le message "Batterie faible" disparaît de l'écran.

Test périodique

Les divers éléments de votre système de sécurité sont conçus pour nécessiter le moins de maintenance possible. Cependant, il est impératif de procéder à un test de passage au moins une fois par semaine et après chaque évènement d'alarme afin de s'assurer du bon fonctionnement de tous les détecteurs du système. Suivez pour cela la procédure indiquée au chapitre 6 – Test de passage et contactez immédiatement votre installateur en cas de problème constaté.

Nettoyage de la centrale

Il peut parfois s'avérer nécessaire de nettoyer la centrale afin d'essuyer les traces de doigts et la poussière susceptibles de s'y être accumulées. Utilisez pour cela un chiffon doux ou une éponge légèrement humidifiée avec un mélange d'eau et de détergent doux, puis séchez bien.

Il est strictement interdit d'utiliser des détergents abrasifs ou des solvants tels que le pétrole, l'acétone ou un quelconque diluant, ces produits risquant d'abîmer la finition extérieure de la centrale et d'affecter l'aspect transparent de l'écran d'affichage.

AB ELECTRONICS SPRLU - 5310 Leuze - 081/655629

10. Limites de performance

Bien que cette centrale d'alarme soit excessivement fiable, elle n'offre pas une protection absolue contre les risques de cambriolage et d'incendie. En effet, même les systèmes les plus perfectionnés peuvent être neutralisés ou être occasionnellement dans l'incapacité de déclencher une alarme. Plusieurs raisons à cela peuvent être évoquées :

Maintenance négligée : si le système est longtemps utilisé sans être testé, il se peut qu'un de ses composants clés tels un détecteur ou une sirène devienne défectueux sans que l'utilisateur n'en soit averti ni par un signal visible ni par un signal audible. De même, s'il n'est pas tenu compte des messages de "Batterie faible", aucune alimentation de secours ne pourra permettre le fonctionnement du système en cas de coupure de l'alimentation secteur.

Coupures d'alimentation secteur : il se peut que l'alimentation secteur soit soudainement coupée alors que l'utilisateur est absent des locaux pour une durée prolongée (par exemple en cas de disjonction suite à une fuite à la terre en votre absence). Lors d'un tel événement, la centrale fonctionne uniquement grâce à la batterie de réserve. Celle-ci ayant cependant une autonomie limitée, les locaux peuvent se retrouver sans surveillance lorsqu'elle est déchargée.

Panne de ligne téléphonique : les lignes téléphoniques peuvent être déconnectées ou court-circuitées. Lorsqu'une telle panne se produit, la centrale d'alarme n'est pas en mesure de transmettre les rapports d'événements survenus au centre de télésurveillance.

Les sirènes peuvent ne pas suffire à réveiller les personnes endormies : il se peut que les sirènes installées à l'extérieur des locaux ou relativement loin des chambres ne réveillent pas les personnes profondément endormies dans des chambres dont les portes sont fermées ou dans des bâtiments voisins**.**

Le système peut parfois être neutralisé : des intrus ayant suffisamment de savoir-faire technique peuvent parvenir à neutraliser différents types de détecteurs ou à déconnecter les dispositifs devant générer les alarmes. Ces personnes peuvent aussi profiter d'ouvertures ou de vasistas non protégés, voire pénétrer dans les locaux par des des entrées insolites.

Les détecteurs de fumée ont leurs limites : il arrive parfois que les détecteurs de fumée ne déclenchent pas une alarme à temps parce que l'incendie s'est déclaré à un autre étage ou trop loin d'eux.

Tout ceci prouve que même si on possède un très bon système d'alarme, il reste nécessaire de prévoir une assurance vie et propriété. De plus, il est impératif que les utilisateurs testent leur centrale régulièrement afin de déceler tous dysfonctionnements avant qu'une alarme réelle ne se produise.

AB ELECTRONICS SPRLU - 5540 Louette - 061/655629

ANNEXE A. PARTITIONNEMENT

Le PowerMaxComplete comporte une caractéristique optionnelle de partitionnement. Cette fonction n'est disponible que si votre installateur l'a configurée. Une fois le partitionnement activé, les menus correspondants s'ajoutent au système et peuvent être visionnés sur l'afficheur LCD de la centrale. Le partitionnement vous permet d'avoir jusqu'à trois zones indépendamment contrôlables avec différents codes d'utilisateur attribués à chaque partition, chaque utilisateur pouvant armer la partition qui lui est attribuée.

Chaque utilisateur peut se voir attribuer une combinaison de jusqu'à trois partitions et chaque partition peut être armée ou désarmée peu importe le statut des autres partitions du système. Par exemple, vous pouvez définir le garage comme partition 1, le sous-sol comme partition 2 et la maison comme partition 3. Les partitions étant indépendantes l'une de l'autre, vous pouvez armer ou désarmer chacune d'elle selon vos souhaits sans modifier le statut des autres.

Le PowerMaxComplete est également capable de gérer une situation où une même aire est utilisée par deux partitions ou plus. Pas exemple, un hall commun à deux bureaux dont chacun est assigné à des partitions séparées, ne sera armé que si les deux bureaux (partitions) sont armés. Une fois armé, le hall sera désarmé aussitôt que l'un seul des deux bureaux (partitions) aura été désarmé afin de permettre à l'utilisateur de traverser le hall sans déclencher une alarme. Une telle zone est appelée « aire commune ».

Sélection d'une partition

En mode Partition, l' affichage initial est :

P1: R P2: N P3: R

Appuyez sur [#] ; l'afficheur indique alors :

SELECT PARTITION

Appuyez sur [1], [2] et [3] pour sélectionner la partition voulue.

Remarque : *après 5 secondes d'inactivité des touches, une pause est lancée et l'affichage revient automatiquement à l'information générale sur toutes les partitions.*

Armement / Désarmement du système

Avant de continuer, assurez-vous que la fonction de partitionnement a bien été activée via le mode Installateur.

Armement / Désarmement de toutes les partitions

Pour armer ou désarmer toutes les partitions en mode PRET, appuyez sur la touche [🔓] / [🏠] ou [🔓].

Armement / Désarmemetn d'une partition unique

Pour armer ou désarmer une partition unique, appuyez sur la touche [#] de la centrale, puis appuyez sur le numéro de la partition voulue : 1, 2, ou 3. Ensuite, appuyez sur la touche [🔓] / [🏠] ou [🔓].

Fonctions de visualisation

La fonction visualisation est activée pendant l'affichage de l'état d'une ou de toutes les partition(s) et elle affiche l'information concernant la partition sélectionnée ou toutes les partitions.

Visualiser toutes les partitions

En mode Prêt, appuyez sur [i OK], l'écran informe sur toutes les partitions. Appuyez sur

AB ELECTRONICS SPRLU - 5310 Leuze - 0816656629

i OK de manière répétée pour visualiser le contenu de la mémoire / état.

Visualiser une seule partition

En mode Prêt, appuyez sur # , puis sur le numéro de la partition voulue. L'écran indique maintenant des informations concernant la partition sélectionnée. Appuyez sur i OK de manière répétée pour visualiser le contenu de la mémoire / état.

__Remarque :__ après 5 secondes d'inactivité des touches, une pause est lancée et l'affichage revient automatiquement à l'information générale sur toutes les partitions.

Sirène

Une partition se met en état d'alarme dès réception d'un évènement signalé par un appareil attribué à ladite partition. Les appareils sous alarme n'affectent pas les partitions auxquelles ils ne sont pas attribués. La sirène étant un élément commun à toutes les partitions, une alarme déclenchée par une ou plusieurs partitions la fera retentir.

Déclenchement de la sirène

- La sirène sera activée par la réception d'un évènement en provenance d'un détecteur mis sous alarme.
- Le chevauchement de plusieurs déclenchements d'alarme à partir de différentes partitions ne prolongera pas la période active de la sirène.
- Pendant la période de retentissement de la sirène, celle-ci ne s'arrêtera pas tant que les partitions sous alarme ne sont pas toutes désarmées. Cependant, si la sirène est activée suite à une alarme émise par une aire commune, et que l'une des partitions attribuées à cette aire désarme le système, la sirène s'arrêtera aussi. Si l'alarme est lancée à partir d'une aire commune, mais qu'elle se poursuit avec des zones non attribuées à une aire commune, la sirène ne s'arrêtera pas tant que les partitions attribuées aux aires communes ne sont pas toutes désarmées.
- Si un incendie se déclare en partition 1 et qu'une intrusion est détectée en partition 2, la sirène envoie son signal INCENDIE. Une fois la partition 1 désarmée, la sirène envoie son signal INTRUSION pour le reste de la période de retentissement.

Affichage de l'état des partitions

L'état des partitions est indiqué de la manière suivante :

P1:X P2:X P3:X

Chaque valeur X indique un état différent de la partition, comme suite :

R	Prêt
N	Non prêt
A	Total
H	Partiel
E	Tempo de sortie
D	Tempo d'entrée
-	Mode partition désactivé

MCT-237

Le MCT-237 est une télécommande bidirectionnelle servant à contrôler une partition unique ou toutes les partitions.

Armement/ Désarmement de toutes les partitions

Pour armer ou désarmer toutes les partitions, appuyez sur la touche PARTIEL/ TOTAL / DESARM de la télécommande.

Armement/ Désarmement d'une partition unique

Pour armer ou désarmer une seule partition, appuyez une fois sur la touche de SELECTION de la PARTITION sur la télécommande. Plusieurs pressions sur cette même touche feront basculer la sélection d'une partition à l'autre parmi celles définies comme telles, et l'option « Toutes les partitions ». Pour armer ou désarmer la ou les partition(s) souhaitée(s), appuyez sur la touche PARTIEL/ TOTAL/ DESARM.

AB ELECTRONICS SPRL - 5310 Leuze - 081/655629

APPENDICES

MCT-237

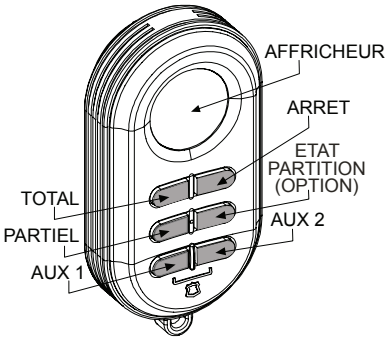

MCM-140+

La télécommande radio sert à contrôler une partition unique ou toutes les partitions.

Armement/ Désarmement de toutes les partitions

Pour armer ou désarmer toutes les partitions, appuyez sur la touche PARTIEL/ TOTAL / DESARM suivie du code utilisateur.

Armement/ Désarmement d'une partition unique

Pour armer ou désarmer une seule partition, appuyez sur la touche "LUMIERE" suivie du numéro de la partition voulue (1, 2 ou 3). Quand l'indicateur DEL rouge s'éteint, appuyez sur la touche PARTIEL/ TOTAL/ DESARM pendant 5 secondes, suivie du code utilisateur.

MCM-140+

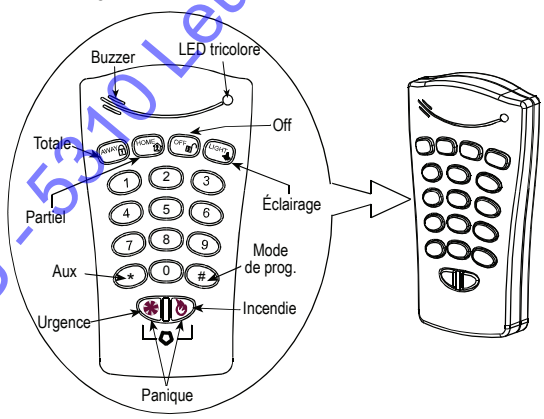

MKP-150/MKP-151

Le clavier bidirectionnel sert à contrôler une partition unique ou toutes les partitions et fonctionne de la même manière que la centrale du PowerMaxComplete. Voir le paragraphe *Fonctions de visualisation* ci-dessus (en remplaçant la touche [i OK] par le bouton the ⓥ).

AB ELECTRONICS SPRLU - 5310 Leuze - 081/655629

ANNEXE B. LEXIQUE

Ce lexique est présenté dans l'ordre alphabétique. Tous les termes apparaissant en italique dans les explications font l'objet d'entrées qui leur sont propres.

Alarme : il existe deux types d'alarmes :
Les alarmes audibles : les sirènes intérieures et extérieures émettent en continu et la centrale transmet un rapport d'événement par téléphone.
Les alarmes silencieuses : les sirènes ne sont pas activées mais la centrale transmet un rapport d'événement par téléphone.
Une alarme peut être provoquée par :

- Un mouvement détecté par un *détecteur de mouvements.*
- Un changement d'état détecté par un *contact magnétique* - une porte ou une fenêtre fermée a été ouverte.
- De la fumée détectée par un *détecteur de fumée*
- Une *autoprotection* générée par l'un des détecteurs.
- La pression simultanée des 2 touches d'urgence (alarme panique).

Armement : le fait d'armer le système d'alarme signifie qu'il est prêt à émettre une alarme dès lors qu'une zone est activée par la détection d'un mouvement, par l'ouverture d'une porte ou d'une fenêtre selon le cas. Il existe différents modes d'armement de la centrale (cf. armement *TOTAL, PARTIEL, INSTANTANE* et *MEMCLE*).
Armement forcé : le système d'alarme ne peut pas être mis en marche si une de ses zones est *activée* (perturbée ou ouverte). Une solution à ce problème consiste à déterminer la source de l'activation et à y remédier (par exemple en fermant les portes et les fenêtres). Une autre possibilité est d'accepter cet état et de mettre le système sous **armement forcé**. Dans ce cas, les zones toujours *activées* à expiration de la temporisation de sortie ne sont pas prises en compte pour l'armement du système. Les zones ainsi isolées ne sont pas protégées pendant tout le cycle d'armement. En effet, même si elles retrouvent leur état normal (si elles sont refermées), elles restent sans protection jusqu'à ce que le système soit à nouveau désarmé.
La possibilité d'activer le système en mode d'armement forcé est validée ou non lors de son installation.
Armement instantané : le système peut être armé en mode TOTAL INSTANTANE ou PARTIEL INSTANTANE. Dans ce cas, la temporisation d'entrée qui s'applique d'habitude à l'ensemble des zones temporisées, est annulée pour toute la durée du cycle d'armement.
L'utilisateur peut par exemple mettre le système sous armement partiel instantané et rester dans les locaux protégés. Dans ce cas, seule la protection des zones périphériques est activée. Ainsi, si l'utilisateur n'attend la visite de personne et que le système est armé, le fait qu'une alarme se déclenche à l'ouverture d'une porte constitue un avantage en matière de sécurité.
Pour désarmer le système sans provoquer d'alarme, l'utilisateur doit se servir du clavier de la centrale (auquel il peut normalement accéder sans activer de zone périphérique) ou d'une télécommande.
Armement PARTIEL : ce mode d'armement doit être utilisé lorsque des personnes sont présentes dans les locaux protégés. Un exemple type d'utilisation de ce mode est la nuit, quand tous les membres de la famille vont se coucher. Ainsi les zones périphériques sont placées sous surveillance tandis que les zones intérieures ne le sont pas. En conséquence, la centrale ignore tout mouvement détecté dans les zones intérieures et déclenche une alarme dès lors qu'une zone périphérique est activée.
Armement rapide : mode d'armement ne nécessitant pas la saisie d'un code Utilisateur après avoir appuyé sur une touche d'armement.
La possibilité d'activer le système en mode d'armement rapide est validée ou non lors de son installation.
Armement TOTAL : ce mode d'armement doit être utilisé lorsque nul n'est présent dans les locaux protégés. Dans ce cas, toutes les zones, *intérieures* et *périphériques*) sont placées sous surveillance.
Centrale : on désigne par "centrale" le coffret dans lequel se trouvent les circuits électroniques et le microprocesseur qui gèrent le système d'alarme. La centrale reçoit les informations en provenance des divers détecteurs, les traite et y répond de diverses manières. Elle comprend également l'interface utilisateur - touches de commande, clavier numérique, écran d'affichage ou afficheur, buzzer et haut-parleur.
Codes Utilisateurs : la centrale PowerMaxComplete est conçue pour répondre à vos commandes à condition qu'elles soient précédées de la saisie d'un code d'accès valide, inconnu de toutes personnes non autorisées à se servir du système d'alarme. C'est pourquoi, toute tentative de leur part de *désarmer* le système ou de le neutraliser est vouée à l'échec. Certaines commandes ne mettant pas en péril le niveau de sécurité garanti par le système peuvent cependant être lancées sans nécessiter la saisie préalable du code utilisateur.
Contact magnétique radio : contact contrôlé magnétiquement, doublé d'un transmetteur radio PowerCode, tous deux réunis dans un même boîtier. Celui-ci se fixe sur les portes et fenêtres afin de détecter leurs changements d'état (passage de "ouverte" à "fermée" et vice-versa).
Lorsqu'il détecte qu'une porte ou une fenêtre est ouverte, le détecteur transmet son code d'identification unique (ID) ainsi qu'un signal d'alarme et divers signaux d'état à la centrale. Si la centrale n'est pas armée à ce moment-là, elle considère que

AB ELECTRONICS SPRLU - 5310 Leuze - 081/655629

le système "n'est pas prêt à être armé" tant qu'elle n'aura pas reçu de signal de rétablissement venant du même détecteur.

Désarmement : il s'agit de l'action contraire à l'armement du système – action qui consiste à remettre la centrale en position de veille normale (attente). Lorsque le système est désarmé, seules les zones *incendie* et *24 heures* génèrent une alarme si elles sont activées. Mais une *alarme panique* peut aussi être déclenchée dans cet état du système.

Détecteur de fumée radio : détecteur de fumée standard doublé d'un émetteur radio PowerCode, tous deux réunis dans un même boîtier. Lorsqu'il détecte de la fumée, cet appareil transmet son code d'identification unique ainsi qu'un signal d'alarme et divers signaux d'état à la *centrale*. Le détecteur de fumée étant raccordé à une *zone incendie* donnée, une alarme incendie est alors générée.

Détecteur de mouvement radio : détecteur de mouvement à infrarouge passif, doublé d'un transmetteur radio PowerCode, tous deux réunis dans un même boîtier. Dès la détection d'un mouvement, cet appareil transmet son code d'identification unique (ID) ainsi qu'un signal d'alarme et divers signaux d'état à la centrale. Une fois cette transmission effectuée, il se remet en veille, prêt à détecter tout autre mouvement.

Memclé : mode d'armement particulier. Les utilisateurs définis comme utilisateurs "Memclé" (Mémo clé) déclenchent la transmission d'un message spécifique vers le téléphone paramétré à cet effet, en désarmant le système à leur arrivée.

Remarque : *ceci s'applique seulement aux utilisateurs Memclé 5 à 8.*

Cela peut par exemple être utile aux parents qui veulent s'assurer que leur enfant est bien revenu de l'école et qu'il a bien désarmé le système. Le mode "Memclé" ne peut être appliqué que si le système est sous armement TOTAL.

Personnes chargées de la télésurveillance : il peut s'agir soit d'un prestataire de services professionnel auprès duquel le propriétaire des locaux a souscrit un abonnement (*un centre de télésurveillance*), soit d'un membre de la famille ou d'un ami chargé de surveiller les locaux en l'absence de ses occupants. La *centrale* transmet par téléphone tous les rapports sur les événements survenus, aux deux catégories de destinataires.

Rétablissement : on dit qu'un détecteur est rétabli lorsqu'il retrouve son état de veille normal après avoir été sous alarme.

Un *détecteur de mouvement* est automatiquement rétabli après avoir détecté un mouvement – il est donc rapidement prêt à en détecter un autre. Ce type de "rétablissement" n'est pas rapporté aux *personnes chargées de la télésurveillance*.

Un *contact magnétique* n'est rétabli qu'une fois que la porte ou la fenêtre à laquelle il est associé est refermée. Ce type de rétablissement fait l'objet d'un rapport transmis aux *personnes chargées de la télésurveillance*.

Temporisation d'abandon d'alarme : lorsqu'une alarme est générée, la sirène intérieure est d'abord activée pour une durée limitée qui correspond à la temporisation d'abandon programmée par l'installateur. Ainsi, si l'alarme a été déclenchée par erreur, l'utilisateur a la possibilité de désarmer le système avant expiration de cette temporisation, c'est-à-dire avant que les sirènes soient réellement déclenchées et avant que l'alarme ne soit transmise aux *personnes chargées de la télésurveillance*.

Zone : dans les locaux sous surveillance, une zone est un endroit déterminé placé sous la supervision d'un détecteur spécifique. Lors de la programmation du système, l'installateur "apprend" à la *centrale* à reconnaître les codes d'identification de chacun des détecteurs (enregistrement) et les associe aux zones correspondantes. Chaque zone étant désignée par un nom et un numéro, la centrale peut informer l'utilisateur de l'état de chacune et mémoriser, dans son journal d'évènements, tous les événements transmis par un détecteur donné. Les zones instantanées et temporisées ne sont surveillées que lorsque le système est armé tandis que d'autres types de zones (notamment les *zones 24 heures*) le sont quel que soit l'état du système (armé ou désarmé).

Zone activée (perturbée) **:** il s'agit d'une zone en état d'alarme (à cause d'une porte ou d'une fenêtre ouverte, ou d'un mouvement détecté dans le champ d'un détecteur de mouvements). Une zone activée est considérée comme "n'étant pas sécurisée".

Zones carillon : ces zones permettent à l'utilisateur une traçabilité des activités détectées dans les locaux protégés tandis que le système est désarmé. Le buzzer émet en effet deux bips dès lors qu'une zone carillon est "ouverte". Il n'émet au contraire aucun signal lorsque la zone est refermée (et qu'elle revient donc à son état normal). Dans les habitations, ces zones peuvent ainsi servir à annoncer l'entrée de visiteurs ou à surveiller les enfants. Dans des locaux professionnels, elles permettent d'être averti de l'entrée de clients ou du fait qu'un membre du personnel entre dans une zone non autorisée.

Remarque : *l'installateur ne définit jamais une zone 24 heures ou une zone incendie comme zone carillon, car toutes deux génèrent systématiquement une alarme dès qu'elles sont activées, même si le système est désarmé.*

L'utilisateur peut toujours activer ou désactiver la fonction carillon même si une ou plusieurs zones ont été ainsi programmées dans le système.

Zone de Non-alarme (zone sans alarme) : l'installateur peut programmer une zone de sorte qu'elle actionne d'autres fonctions que le déclenchement d'une alarme. Par exemple : un détecteur de mouvement installé dans un escalier sombre peut être utilisé pour déclencher l'allumage automatique des lumières lorsque quelqu'un passe dans son champ de détection. Autre exemple : un émetteur radio miniature relié à une zone peut commander le mécanisme d'ouverture d'un portail.

AB ELECTRONICS SPRLU - 5310 Leuze - 081/655629

ANNEXE C. PLAN D'EVACUATION EN CAS D'INCENDIE

Un incendie peut s'étendre très rapidement à toute la maison, ce qui vous laisse très peu de temps pour évacuer les lieux. Votre capacité à en sortir dépend de l'avance dont vous bénéficierez grâce à l'alarme donnée par les détecteurs de fumée, et de votre plan d'évacuation – un "plan incendie" que chaque membre de votre famille doit connaître et pour lequel tous se seront entraînés.

- Réunissez toute la maisonnée et établissez votre plan d'évacuation.
- Dessinez un plan de votre maison, indiquant deux issues à partir de chaque pièce, y compris les fenêtres. N'oubliez pas d'y marquer l'emplacement de chaque détecteur de fumée.

  Testez périodiquement tous les détecteurs de fumée (faites faire le test par un laboratoire qualifié), de façon à garantir leur parfait fonctionnement. Remplacez les piles à chaque avertissement de "batterie faible" du système.
- Assurez-vous que chacun comprend bien le plan d'évacuation et reconnaît le signal sonore de l'alarme incendie (détection de fumée). Vérifiez que toutes les issues sont dégagées et que les portes et fenêtres s'ouvrent facilement.
- Si les portes et fenêtres de votre maison sont équipées de loquets de sécurité, assurez-vous que leurs mécanismes soient facilement amovibles de l'intérieur pour pouvoir être immédiatement ouverts en cas d'urgence. De tels mécanismes ne compromettront nullement votre sécurité, mais en revanche, augmenteront vos chances de sortir sains et saufs d'un incendie domestique.
- Entraînez-vous et appliquez le plan au moins deux fois par an, en veillant à ce que chacun soit présent et impliqué – des enfants aux grands-parents. Donnez aux enfants l'occasion de maîtriser le plan et de s'entraîner à l'éventualité d'un feu en pleine nuit alors qu'ils sont endormis. Le but est de mettre le plan en pratique, sans panique : expliquer aux enfants avant qu'ils aillent au lit, qu'il y aura un exercice d'entraînement la nuit prochaine, sera tout aussi efficace qu'avec l'effet de surprise. Si les enfants ou d'autres personnes ne se réveillent pas spontanément au son de l'alarme incendie, ou si vous avez dans votre famille des nourrissons ou des personnes handicapées, veillez à ce que quelqu'un soit chargé de les assister lors de l'exercice et en cas de véritable urgence.
- Convenez d'un lieu de rencontre extérieur où vous pourrez vous retrouver après l'évacuation. Souvenez-vous de sortir d'abord et seulement ensuite d'appeler les secours. Ne retournez jamais à l'intérieur de la maison tant que les pompiers ne donnent pas leur accord pour cela.
- Faites apprendre par cœur et à chacun le numéro de téléphone d'urgence des pompiers afin que quiconque de la maisonnée puisse appeler d'un téléphone portable ou de chez un voisin.
- Soyez tout à fait prêts à un véritable feu : dès que retentit une alarme incendie, sortez immédiatement et une fois dehors, laissez faire les professionnels !
- Si vous vivez dans un immeuble, assurez-vous que vous connaissez bien le plan d'évacuation de l'immeuble. En cas d'incendie, utilisez les escaliers, jamais l'ascenseur.

Informez vos invités ou visiteurs de votre plan d'évacuation familial. Lors de votre visite chez des amis ou autres hôtes, renseignez-vous sur leur plan d'évacuation. S'ils n'en ont pas, proposez-vous de les aider à en constituer un. Ceci est particulièrement important lorsque les enfants ont la permission de dormir chez leurs amis.

AB ELECTRONICS SPRLU - 5310 Leuze - 081/655629

Déclaration FCC

Le modèle 315 MHz de ce dispositif est conforme au Chapitre 15 de la réglementation FCC. Son fonctionnement est soumis aux deux conditions suivantes : (1) il ne doit pas provoquer d'interférences nuisibles et (2) doit accepter toute interférence reçue, y compris toute interférence susceptible d'en déclencher le fonctionnement accidentel.

Les circuits numériques équipant cet appareil ont été testés et reconnus conformes aux limites de Catégorie B (Class B), et ce, conformément au chapitre 15 de la règlementation FCC. Ces limites sont étudiées pour fournir une protection raisonnable contre les interférences nuisibles en installation résidentielle. Cet équipement génère, utilise et peut diffuser une énergie de fréquence radio et, s'il n'est pas installé et utilisé dans le respect des instructions, peut parasiter les récepteurs télé et radio. Cependant, il n'existe aucune garantie que l'interférence ne se produira pas dans une installation particulière. Si cet équipement entraîne vraiment une telle interférence (pour s'en assurer, il suffit d'allumer ou d'éteindre l'appareil), l'utilisateur est invité à essayer de corriger l'interférence par l'une ou plusieurs des mesures suivantes :

- Réorienter ou replacer l'antenne de réception.
- Augmenter l'écart entre le détecteur et le récepteur.
- Brancher l'appareil à une sortie de circuit différente de celle auquel le récepteur est connecté.
- Consulter le distributeur ou un technicien radio/TV qualifié pour vous assister

A 315 MHz (et 125 KHz pour les badges de proximité) , ce produit est conforme aux exigences FCC.

Information à l'intention du consommateur Industrie Canada

1. Ce dispositif, système réactif d'urgence radio (sans fil), modèle PowerMaxComplete, est conforme au chapitre 68 de la règlementation FCC et aux exigences adoptées par l'ACTA. La partie inférieure du dispositif porte une étiquette qui mentionne, entre autres renseignements, un identifiant produit dont le format se présente ainsi : US:VSOAL03BPMCMPLETE. Sur demande, ce numéro doit être fourni à la société de télécommunications (téléphone).
2. Ce dispositif est conçu pour être relié au réseau téléphonique à l'aide d'un connecteur RJ11 conforme aux règles et prescriptions du chapitre 68 ainsi qu'aux exigences adoptées par l'ACTA, et d'un connecteur RJ31X correctement relié. Cf. Guide d'installation pour plus d'information.
3. Le nombre équivalent de sonneries (REN) sert à déterminer le nombre d'appareils qui peuvent être branchés sur une ligne téléphonique. Avec un nombre REN excessif sur une seule ligne de téléphone, les appareils risquent de ne pas sonner suite à un appel entrant. Dans la plupart des régions, mais pas toutes, le nombre total REN ne doit pas dépasser cinq (5,0). Pour être certain du nombre d'appasreils qui peuvent être reliés à la même ligne, comme le préconise le nombre total REN, contactez la société locale des télécommunications. Le nombre REN d'un système d'alarme fait partie de l'identifiant du produit dont le format se présente ainsi : US:VSOAL03BPMCMPLETE.
4. Si le PowerMaxComplete perturbe le réseau téléphonique, la société de télécommunications vous préviendra à l'avance qu'une interruption temporaire du service peut être requise. Si un préavis suffisant ne peut être donné, vous serez informé le plus tôt possible. Ainsi, vous serez avisé de votre droit à faire une réclamation auprès de la FCC si nécessaire.
5. La société de télécommunications peut réaliser dans ses locaux, son matériel, ses opérations ou procédures, des modifications susceptibles d'affecter le bon fonctionnement de cet équipement. Si cela se produit, la société de télécommunications vous avisera à l'avance afin de vous permettre de réaliser les modifications nécessaires pour assurer la continuité du service.
6. S'il se produit une panne du PowerMaxComplete nécessitant une information sur la réparation ou l'application de la garantie, veuillez contacter Visonic Inc USA., 65 West Dudley Town Road, Bloomfield, CT 06002, téléphone : 8 602 430 833, Site Internet : www.visonic.com. Si l'équipement perturbe le réseau téléphonique, la société de télécommunications peut en demander la déconnexion jusqu'à ce que le problème soit résolu.
7. La procédure d'installation du système PowerMaxComplete est décrite dans le guide d'installation correspondant. La connexion à une compagnie de téléphone à pièces est interdite. La connexion à un service de ligne partagée est soumise à paiement.
8. Le système d'alarme radio doit être en mesure de capter la ligne de téléphone et de lancer un appel en cas d'urgence. Il doit pouvoir faire cela même si un autre dispositif (téléphone, répondeur, modem informatique, etc.) est déjà en train d'utiliser la ligne. Pour ce faire, le système PowerMaxComplete doit être relié à un connecteur RJ31X correctement installée en série électrique avec et en amont de tout autre appareil relié à la même ligne. Le schéma ci-dessous donne un exemple d'installation correcte. Si vous avez des questions concernant ces instructions, contactez votre société de télécommunications ou tout installateur qualifié au sujet de l'installation d'un connecteur RJ31X et du PowerMaxComplete.

AB ELECTRONICS SPRLU - 5310 Leuze - 081/655629

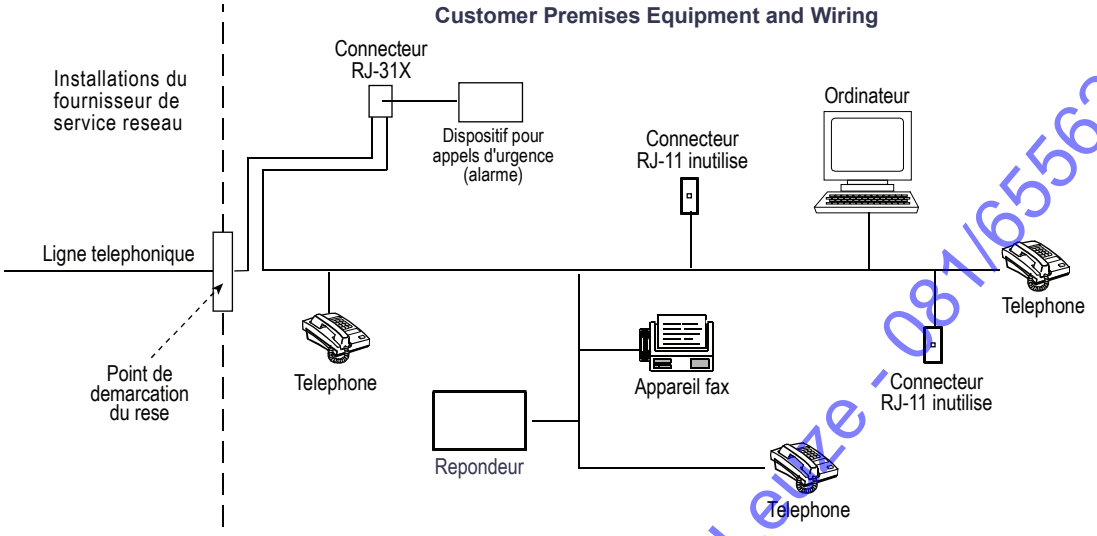

AB ELECTRONICS SPRLU - 5310 Leuze - 081/655629

Déclaration de recyclage du produit W.E.E.E
Pour obtenir des informations relatives au recyclage, contactez la société qui vous a vendu ce produit.
Si vous voulez vous débarrasser de ce produit, et non le renvoyer pour réparation, assurez-vous que cela soit fait en respectant les instructions et identifications données par votre fournisseur.
Ce produit **ne** doit pas être jeté à la poubelle.
Directive CE/2002/96 relative aux déchets d'équipements électriques et électroniques.

AB-ELECTRONICS SPRLU - 5310 Leuze - 081/655629

VISONIC LTD. (ISRAEL): P.O.B 22020 TEL-AVIV 61220 ISRAEL. PHONE: (972-3) 645-6789, FAX: (972-3) 645-6788
VISONIC INC. (U.S.A.): 65 WEST DUDLEY TOWN ROAD, BLOOMFIELD CT. 06002-1376. PHONE: (860) 243-0833, (800) 223-0020 FAX: (860) 242-8094
VISONIC LTD. (UK): UNIT 6 MADINGLEY COURT CHIPPENHAM DRIVE KINGSTON MILTON KEYNES MK10 0BZ. TEL: (0870) 7300800 FAX: (0870) 7300801.
VISONIC GMBH (D): KIRCHFELDSTR. 118, D-42015 DÜSSELDORF, GERMANY, FAX (0211) 60069619 Email: info-dach@visonic.com
VISONIC IBERICA: ISLA DE PALMA, 32 NAVE 7, POLÍGONO INDUSTRIAL NORTE, 28700 SAN SEBASTIÁN DE LOS REYES, (MADRID), ESPAÑA. TEL (34) 91659-3120, FAX (34) 91663-8468. www.visonic-iberica.es
INTERNET: www.visonic.com

©VISONIC LTD. 2010

POWERMAXCOMPLETE PARTITION II USER GUIDE D-302836 (Rev 0, 12/10) (Translated from D-302755 Rev 0)

MADE IN ISRAEL

ntrale Radio Entièrement Supervisée Centrale Radio Entièrement Supervisée Centrale Radio
tièrement Supervisée Centrale Radio Entièrement Supervisée Centrale Radio Entièrement
pervisée Centrale Radio Entièrement Supervisée Centrale Radio Entièrement Supervisée
ntrale Radio Entièrement Supervisée Centrale Radio Entièrement Supervisée Centrale
dio Entièrement Supervisée Centrale Radio Entièrement Supervisée Centrale Radio
tièrement Supervisée Centrale Radio Entièrement Supervisée Centrale Radio Entièrement
pervisée Centrale Radio Entièrement Supervisée Centrale Radio Entièrement Supervisée
ntrale Radio Entièrement Supervisée Centrale Radio Entièrement Supervisée Centrale
dio Entièrement Supervisée Centrale Radio Entièrement Supervisée Centrale Radio
tièrement Supervisée Centrale Radio Entièrement Supervisée Centrale Radio Entièrement
pervisée Centrale Radio Entièrement Supervisée Centrale Radio Entièrement Supervisée
ntrale Radio Entièrement Supervisée Centrale Radio Entièrement Supervisée Centrale Radio
tièrement Supervisée Centrale Radio Entièrement Supervisée Centrale Radio Entièrement
pervisée Centrale Radio Entièrement Supervisée Centrale Radio Entièrement Supervisée



AB ELECTRONICS SPRLU - 5310 Leuze - 081/65 36 29

©Visonic LTD. 2010 PowerMaxComplete Partition II French User Guide D-302836 Designed by: Linor Ankri

Visonic®
For a secure way of life

www.visonic.com