Français

PowerMaxComplete

Centrale d'alarme radio entièrement supervisée

Visonic®

Guide d'installation

TABLE DES MATIERES

1. INTRODUCTION 3
2. SPECIFICATIONS TECHNIQUES 3
2.1 Caractéristiques générales 3
2.2 Caractéristiques RF 4
2.3 Caractéristiques électriques 4
2.4 Communication 4
2.5 Caractéristiques physiques 4
3. INSTALLATION 4
3.1 Déballer le système 4
3.2 Alimentation du système 4
3.3 Planification et programmation du système 4
3.4 Montage 5
3.5 Câblage 5
3.6 Installation des piles de réserve 7
3.7 Montage du module GSM/GPRS – en option 7
3.8 Montage du module DUAL RS-232 – en option 8
3.9 Montage du module d'extension – en option 8
3.10 Branchement du câble d'alimentation 8
3.11 Fermeture définitive de la centrale 10
4. PROGRAMMATION 11
4.1 INTRODUCTION 11
4.1.1 Généralités 11
4.1.2 Saisie d'un code installateur invalide 11
4.1.3 Menu Installateur 11
4.1.4 Paramétrage d'un nouveau code installateur 11
4.1.5 Paramétrage d'un nouveau code installateur sur une centrale PowerMaxComplete qui en possède deux 11
4.2 ENREGISTREMENT DES DISPOSITIFS AUDIO ET TELECOMMANDES 12
4.2.1 Généralités 12
4.2.2 Type d'enregistrement 14
4.2.3 Enregistrement et suppression de dispositifs radio 14
4.2.4 Enregistrement et suppression de télécommandes 14
4.2.5 Enregistrement et suppression d'un clavier sans fil (radio) 14
4.2.6 Enregistrement et suppression d'un clavier bidirectionnel 14
4.2.7 Enregistrement et suppression de la sirène radio 14
4.2.8 Enregistrement/ Suppression des badges de proximité 14
4.3 DEFINITION DES TYPES ET NOMS DE ZONES, DE LA FONCTION CARILLON ET DE LA PARTITION 14
4.4 DEFINITION DES PARAMETRES DE LA CENTRALE 16
4.4.1 Généralités 16
4.4.2 Temporisations d'entrée 1 et 2 16
4.4.3 Temporisation de sortie 16
4.4.4 Durée de la sirène 16
4.4.5 Temporisation d'Abandon d'alarme 16
4.4.6 Annulation d'alarme 16
4.4.7 Armement rapide 17
4.4.8 Isolation 17
4.4.9 Mode de sortie 17
4.4.10 Bips sonores Piézo 17
4.4.11 Bips sonores indicateurs de pannes 17
4.4.12 Alarme panique 17
4.4.13 Alarmes répétées 17
4.4.14 Croisement de zones 17
4.4.15 Supervision 17
4.4.16 NON PRET 18
4.4.17 Touche AUX A 18
4.4.18 Touche AUX B - TC BIDIR 18
4.4.19 Détection de brouillage 18
4.4.20 Clé Mémo – Mem-clé 18
4.4.21 "Non Activité" 18
4.4.22 Rétro-éclairage 18
4.4.23 Contrainte 18
4.4.24 Sirène Piézo 18
4.4.25 Option de réinitialisation (Reset) 18
4.4.26 Option d'Autoprotection 19
4.4.27 Sirène en ligne 19
4.4.28 Prompt (invite) de mémoire 19
4.4.29 Option de désarmement 19
4.4.30 Option Sirène/Rapport 19
4.4.31 Reconnaissance de batterie faible (pile faible) 19
4.4.32 Economiseur d'écran 19
4.4.33 Confirmation d'alarme 19
4.4.34 Rapport de coupure de courant AC 19
4.4.35 Version Code 19
4.4.36 Autorisation d'accès Utilisateur 19
4.4.38 Type de pile (batterie) 19
4.4.39 Options de Zones Clés (en option) 20
4.5 DEFINITION DES PARAMETRES DE COMMUNICATION 22
Généralités 22
4.5.1 RTC / GSM 22
4.5.2 GPRS / BB 22
4.5.3 Rapport 23
4.5.4 Rapport aux numéros de téléphone privés 25
4.6 Détection automatique du réseau GSM 29
4.7 Détection automatique du modem à large bande (BBA) 29
4.8 DEFINITION DES PARAMETRES DE SORTIE 29
4.8.1 Généralités 29
4.8.3 Définition sirène INTérieure/ FLASH 29
4.8.4 Définition générale de la sortie PGM 29
4.9 DEFINITION VOIX 30
La fonction de Définition de la Voix (transmission vocale) est optionnelle – et applicable seulement dans les systèmes PowerMaxComplete offrant cette caractéristique 30
4.9.1 Message enregistré 30
4.9.2 Mode de Boîte vocale 30
4.10 TEST DIAGNOSTIC 31
4.10.1 Test de communication GPRS 31
4.10.2 Test de connexion du réseau LAN 32
4.11 FONCTIONS UTILISATEUR 33
4.12 RETOUR AUX VALEURS PAR DEFAUT 33
4.13 NUMERO DE SERIE 33
4.14 APPEL AU SERVEUR DE TELECHARGEMENT/TELETRANSMISSION 34
4.15 Activation/ Désactivation DES PARTITIONS 34
4.16 TEST DE PASSAGE 34
5. PROCEDURES DE TEST 35
5.1 Préparations 35
5.2 Test Diagnostic 35
5.3 Test de la télécommande 35
5.4 Test de Marche/Arrêt de la sortie PGM (ON/OFF) 35
5.5 Test des transmetteurs d'urgence 36
6. MAINTENANCE 36

AB ELECTRONICS SPRLU - 5310 Leuze - 081/655629

6.1 Démontage de la centrale 36
6.2 Remplacement des piles de réserve 36
6.3 Remplacement des fusibles 36
6.4 Remplacement / déplacement des détecteurs 36
7. LECTURE DU JOURNAL D'EVENEMENTS 36
APPENDIX A. Partitionnement 37
Programmation des partitions 37
Définition des zones 37
Enregistrement des télécommandes et claviers 37
Interface Utilisateur et Fonctionnement 39
Aires communes 39
ANNEXE B. Répartition des détecteurs et attribution des transmetteurs 40
B1. Plan de répartition des détecteurs 40
B2. Liste des télécommandes 40
B3. Liste des transmetteurs d'urgence 41
B4. Liste des transmetteurs "Non alarme" 41
ANNEXE C. Assignement de la sortie PGM 41
ANNEXE D. Codes Evènements 41
Codes évènements "Contact ID" 41
Codes événements 4/2 42
Comprendre le format des données du protocole de transmission Scancom 43
ANNEXE E. Types de zones programmables 43
E1. Zones "temporisées" 43
E2. Zones "Urgence" 43
E3. Zones "Incendie" 44
E4. Zones "Inondation" 44
E5. Zones "Gaz" 44
E6. Zones Partielles/ Tempo 44
E7. Zones "Intérieures" 44
E8. Zones "Route d'entrée" 44
E9. Zones Clés (en option) 44
E10. Zones "Non alarme" 44
E11. Zones "Périphériques" 44
E12. Zones "Contour" 44
E13. Zone Température 44
E14. Zones 24-heures 44
ANNEXE F. Appareils compatibles avec le PowerMaxComplete 45
F1. Détecteurs compatibles PowerMaxComplete 45
F2 Transmetteurs compatibles 45
F3 Sirène radio compatible 46
F4. Modem GSM compatible avec le PowerMaxComplete 46
F5. Boîte vocale en option 46
(seulement si la fonction VOIX est définie) 46

MESSAGE A L'ATTENTION DE L'INSTALLATEUR

Deux documents sont fournis avec la centrale PowerMaxComplete :

- **Le guide d'installation** (le présent document – dont l'usage vous est exclusivement réservé),
- **Le guide d'utilisation** (qui ne doit vous servir qu'au cours de l'installation – et qui doit être remis à l'utilisateur principal (master) après que le fonctionnement correct du système ait été testé).

Vous pouvez utiliser les annexes A.1 et A.2 de ce manuel pour préparer un plan de l'installation. Prenez le temps de remplir ces formulaires – ils vous faciliteront le travail et vous éviteront toute confusion. Renseigner ces formulaires vous permettra également de dresser une liste des détecteurs et des transmetteurs qui vous sont nécessaires pour l'installation du système concerné. L'annexe F vous propose par ailleurs une liste des détecteurs et transmetteurs compatibles, accompagnés chacun d'une brève description.

Important ! Il est fortement recommandé de mettre temporairement la centrale sous tension après l'avoir déballée et de procéder à sa programmation sur place en respectant le plan d'installation.

Les diagrammes de programmation présentés dans le chapitre "Programmation" décrivent toutes les options disponibles pour chaque paramètre. Les options par défaut définies en usine sont indiquées par la présence d'une case noire sur leur droite. Les autres options (pouvant être sélectionnées à leur place) sont indiquées par la présence d'une case claire. Cette méthode vous permet de cocher la case claire chaque fois que vous modifiez les options définies par défaut en usine.

Dans la plupart des cas, la numérotation utilisée pour désigner les paragraphes du chapitre de « Programmation », correspond à celle des menus de programmation eux-mêmes. Par exemple, le paragraphe 4.4.19 décrit la fonction « Détection de brouillage » dont le paramétrage est réalisé au menu 4 ("Définition de la centrale"), sous-menu 19 ("Détection de brouillage").

Bien que le paramétrage des date et heure correctes soit normalement du ressort de l'utilisateur, nous vous recommandons vivement de l'effectuer lors de la programmation du système. Vous pouvez pour cela accéder aux « Paramètres utilisateur » en sélectionnant l'élément 10 du menu installateur ou en accédant au menu des paramètres utilisateur (cf. Chapitre 7 du guide d'utilisation).

Une fois la programmation achevée, installez le système d'alarme en suivant la procédure détaillée au chapitre « Installation » (§3.4 et suivants).

Il incombe à l'installateur de vérifier la saisie correcte de la ligne. Sur les lignes téléphoniques faisant appel à des fonctions de type ADSL, il convient d'insérer un filtre spécial prévu à cet effet. Il est conseillé d'utiliser pour cela le filtre d'alarme ADSL modèle Z-A431PJ31X fabriqué par Excelsus Technologies, ou un filtre équivalent. Ce filtre est tout simplement à relier au connecteur RJ-31X et permet de transférer les informations d'alarme sans interrompre une connexion Internet en cours.Si l'utilisateur dispose seulement d'un système voix ou d'un téléphone sous IP, la centrale ne sera pas capable de communiquer avec le centre de télésurveillance via le réseau RTPC. En ce cas, l'utilisateur devra soit installer une ligne de téléphone supplémentaire, soit brancher un module GSM.

AB ELECTRONICS SPRLU - 5310 Leuze - 081/655629

1. INTRODUCTION

Compatibilité : *ce guide concerne le PowerMaxComplete v2.0.00 et supérieure.*

Conçue pour couvrir 30 zones, PowerMaxComplete est une centrale radio (sans fil) entièrement supervisée, conviviale aussi bien pour l'utilisateur que pour l'installateur. Le système a certes été étudié pour que son fonctionnement soit agréable à l'utilisateur, mais il comporte également des caractéristiques destinées à rendre au professionnel la procédure d'installation plus facile que jamais.

Le PowerMaxComplete comporte une caractéristique optionnelle de partitionnement. Le partitionnement vous permet d'obtenir jusqu'à trois zones contrôlables de manière individuelle avec des codes utilisateur différents attribués à chaque partition ou un code utilisateur attribué à une combinaison de jusqu'à 3 partitions. Les partitions peuvent être armées ou désarmées chacune séparément ou toutes ensemble dans la même opération. Par exemple, vous pouvez définir le garage comme partition 1, le sous-sol comme partition 2, et la maison comme partition 3. Les partitions étant indépendantes l'une de l'autre, vous pouvez armer ou désarmer chacune d'elle selon vos souhaits sans modifier le statut des autres.

FACILITE D'INSTALLATION

- Un module d'extension optionnel RS-232 permet la connexion à un ordinateur local.

FACILITE DE MAINTENANCE

- Les informations relatives à l'état du système, à la mémoire d'alarme et aux pannes s'affichent sur demande.
- Un test de diagnostic donne une indication visuelle et sonore du niveau des signaux émis par chaque détecteur.
- Contrôle à distance par téléphone.
- Le journal des évènements stocke affiche les informations.
- Possibilité d'effectuer un téléchargement/ une télétransmission par ordinateur situé à distance et équipé d'une ligne téléphonique ou d'un modem cellulaire.

PROGRAMMATION RAPIDE

- Logique de programmation simple.
- Sélection d'options à choix multiple pour chaque paramètre.
- Messages d'invite visuels au contenu parfaitement clair.
- L'installateur a accès au menu Utilisateur.

2. SPECIFICATIONS TECHNIQUES

2.1 Caractéristiques générales

Nombre de zones : 28 zones radio + 2 filaires (zones 29 et 30).

Conditions préliminaires pour les zones filaires : résistance de fin de ligne (EOL) 2,2 kΩ (résistance maximale des câbles : 220 Ω).

Types de zones : route d'entrée, intérieur, périphérie, suiveur de trajectoire périphérique (contour), zone temporisée 1, zone temporisée 2, 24h silencieuse, 24h audible, incendie, "non-alarme", urgence, gaz, inondation, température et armement partiel / tempo.

Codes utilisateur : 8 codes à 4 chiffres chacun (9999 combinaisons différentes possibles). Le code 0000 n'est pas autorisé.

Dispositifs de commande :

- clavier incorporé
- télécommandes PowerCode / Code-Secure™
- claviers uni-directionnels et bi-directionnels
- commandes SMS via un module GSM/GPRS – en option
- contrôle sur place ou à distance.

Affichage : sur une seule ligne de 16 caractères sur écran LCD rétro-éclairé.

Modes d'armement : total, partiel, total instantané, partiel instantané, "Memclé" (Latchkey), forcé, isolation.

Alarme isolée pendant une seule période d'armement (arrêt swinger) après : 1, 2, 3 alarme(s)/ autoprotection(s) /erreur(s) ou non isolée (programmable / sélectionnable).

Types d'alarmes : alarme silencieuse, sirène ou alarme sonore (intérieure), en fonction des caractéristiques attribuées à chaque zone.

Signaux sonores : Continu (intrusion / 24 heures / panique); triple pulse - pause - triple pulse... (incendie).

Pause sirène (sonnerie) : Programmable (4 minutes définies par défaut).

Sortie sirène intérieure : au moins 85 dBA à 3 m.

Supervision : intervalle de temps programmable pour alerte d'inactivité.

Fonctions spéciales :

- Contrôle du volume des messages vocaux et des signaux sonores
- Zones carillon
- Test diagnostic et journal des évènements
- Commande sur place et à distance par téléphone, connexions GSM/GPRS.
- Contrôle informatique et téléchargement/ télétransmission de données
- Appel au secours par l'intermédiaire d'un transmetteur d'urgence.
- Dépistage de l'inactivité de personnes âgées, handicapées ou infirmes
- Communication bidirectionnelle.

Récupération de données : état du système, mémoire d'alarme, panne, journal des évènements.

Horloge en temps réel (RTC) : mémorisation et affichage de l'heure et de la date courantes par la centrale.

Conformité aux normes en vigueur aux Etats-Unis : Conforme aux exigences des normes FCC chapitres 15 et 68.

Conformité aux normes en vigueur dans les pays de l'Union Européenne :

EN 50082-1, EN301489-3,7, EN6100-4-6, EN60950, EN300220, EN50130-4, EN50130-5, EN 50131-1, EN 50131-3 Gatégorie 2 Classe 2, ATS-3.

La centrale PowerMaxComplete est conforme aux exigences RTTE - Directive 1999/5/EC du Parlement Européen et du Conseil du 9 Mars 1999.

Conformément à la norme européenne EN50131-1, la centrale PowerMaxComplete offre un niveau de sécurité de classe 2 – "risque faible à moyen", s'inscrit dans la classification environnementale de niveau II – "à usage intérieur général" et dispose d'une alimentation de type A

AD ELECTRONICS SPRL - 5510 Leuze - 084/655629

Conformité aux normes GSM :

Europe : conforme aux normes CE : 3GPP TS 51.010-1, EN 301 511, EN301489-7.

USA : norme FCC 47, chapitres 22 (GSM850) et 24 (GSM 1900). UL1637, UL1635, UL1023, UL985, ULC-S545-02, ULC C1023

Norme EMC : FCC 47, chapitre 15.

Normes SAR : réglementation FCC 2.1093, FCC fiche 96-326 et complément C au Bulletin OET 65.

Normes GPRS :

Générales : ETSI EN 301 511 v.9.0.2, CENELEC EN 60950:2001, ETSI EN 301 489-1: v.1.4.1, ETSI EN 301 489-7: v.1.2.1.

Le module GE864 est conforme aux normes suivantes : EN 301 511 et 3GPP 51.010-1, EN 301 489-1, EN 301 489-7, ETSI GSM 07.07.

2.2 Caractéristiques RF

Fréquences de fonctionnement (MHz) : 315 (aux USA et au Canada), 433, 868,95 ou autre canal UHF selon la règlementation locale en vigueur.

Type de récepteur : super-hétérodyne, à fréquence fixe.

Champ de réception : 180 m (600 ft.) en champ libre.

Type d'antenne : à diversité spatiale.

Codage : PowerCode et/ ou CodeSecure™

2.3 Caractéristiques électriques

Alimentation : alimentation à commutation interne 100VAC à 240VAC, 50/60 Hz, 0,5A / 12,5 VDC, 1,6A.

Consommation électrique : environ 40 mA en veille, 1400 mA en charge totale et en alarme.

Courant disponible pour la sirène extérieure (EXT) : 450* mA max sous 10,5 VDC minimum en cas d'alimentation AC & DC (pile).

Courant disponible pour la sirène intérieure (INT) : 450* mA max. sous 10,5 VDC minimum en cas d'alimentation AC & DC (pile).

Courant de sortie PGM : 100* mA max.

Courant total (somme) disponible pour les détecteurs filaires (zones 29 et 30) : 36* mA max.

Protection contre les hautes tensions / courts-circuits : toutes les sorties sont protégées (fusible à réinitialisation automatique).

* Le courant total de sortie disponible pour la centrale PowerMax Pro (sirènes intérieure et extérieure, sortie PGM et détecteurs) ne peut pas dépasser 550 mA.

Options relatives aux piles de réserve:

Période d'alim de secours	Courant maximum disponible pour les appareils externes [1]		
	1300 mAh Bloc 6 piles [2]	**1800** mAh Bloc 8 piles [3]	2200 mAh Bloc 8 piles [4]
4h	210mA	300mA	380mA
8h	90mA	160 mA	200mA
12h	45mA	90 mA	120 mA
24h	0mA	25 mA	45mA
36h	(pas d'alim de secours)	5mA	15mA
48h	(pas d'alim de secours)	(pas d'alim de secours)	0mA

1 Appareils reliés entre la borne de connexion 12 V et la borne de mise à la terre (GND) de la centrale PowerMax Pro, laquelle comprend un lecteur de proximité et un GSM interne.

2 7,2V 1300 mAh, rechargeable bloc piles NiMH rechargeable, réf. GP130AAH6BMX, fabriqué par GP.

3 9,6V 1800 mAh, bloc piles NiMH rechargeable, réf. GP180AAH8BMX, fabriqué par GP.

4 9,6V 2200 mAh, bloc piles NiMH rechargeable (commande spéciale).

Temps maximum de recharge de la pile : 72 heures.

Test des piles : toutes les 10 secondes.

2.4 Communication

Modem intégré : 300 bauds, protocole Bell 103.

Transfert des données vers un ordinateur local : par port RS232 en série.

Destinations d'envoi des rapports : 2 centres de télésurveillance, 4 numéros de téléphone privés.

Protocoles de transmission : SIA, Pulse 4/2 1900/1400 Hz, Pulse 4/2 1800/2300 Hz, Contact ID, Scancom.

Débit : 10, 20, 33 et 40 pps - programmable

Types de messages transmis aux numéros privés : vocal ou tonalité.

Détection de sonnerie : l'appareil ne détecte la sonnerie que si les lignes téléphoniques sont sous tension DC.

2.5 Caractéristiques physiques

Températures de fonctionnement : de -10°C à 49°C (14°F à 120°F).

Températures de stockage : de-20°C à 60°C (-4°F à 140°F).

Humidité relative : 85% à 30°C (86°F).

Dimensions : 266 x 206 x 63 mm (10-7/16 x 8-18 x 2-1/2 in.)

Poids : 1,44 kg (3,2 pounds) (avec piles).

Couleur : blanc.

3. INSTALLATION

3.1 Déballer le système

Ouvrez le carton et vérifiez que toutes les pièces y sont bien présentes. Si l'une d'elles manque, contactez immédiatement votre revendeur ou votre fournisseur.

3.2 Alimentation du système

Mettez le PowerMaxComplete provisoirement sous tension (cf. figure 3.10). Ou bien, vous pouvez brancher le système au bloc de piles comme l'indique la figure 3.3.

Ne tenez pas compte ici d'éventuelles indications de "pannes" relatives à une faible tension des piles ou à l'absence de ligne téléphonique reliée au système.

3.3 Planification et programmation du système

Mieux vaut prendre la précaution d'établir à l'avance un plan d'installation – utilisez pour cela les tableaux fournis en annexes A et B à la fin de ce manuel, de manière à noter l'emplacement prévu pour chaque détecteur, le support et la fonction de chaque transmetteur.

Rassemblez tous les transmetteurs et détecteurs utilisés dans le système et marquez chacun d'eux selon le plan d'installation.

A présent, programmez le système en suivant les instructions du paragraphe consacré à la programmation.

AB ELECTRONICS SPRLU - 5310 Leuze - 081/655629

3.4 Montage

Outil nécessaire : tournevis Philips #2.

La procédure de montage de la centrale PowerMaxComplete est illustrée dans les figures 3.1 - 3.11.

3.5 Câblage

Outils nécessaires : cutter et tournevis pour vis à fente – lame 3 mm.

Le schéma de câblage de la centrale PowerMaxComplete est illustré à la figure 3.2.

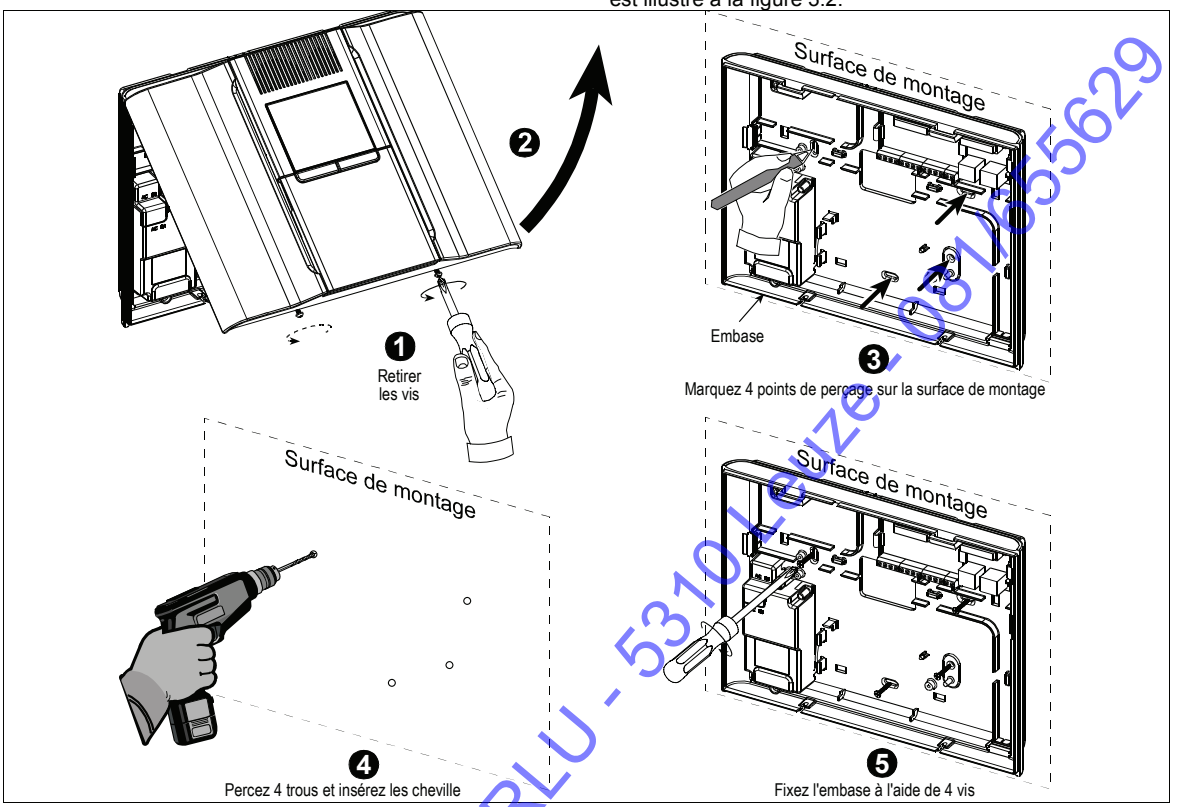

Figure 3.1 – Montage de l'embase

CABLAGE TELEPHONIQUE

Reliez le câble téléphonique à l'ensemble connecteur et ligne de téléphone (à travers l'accès de câble souhaité).

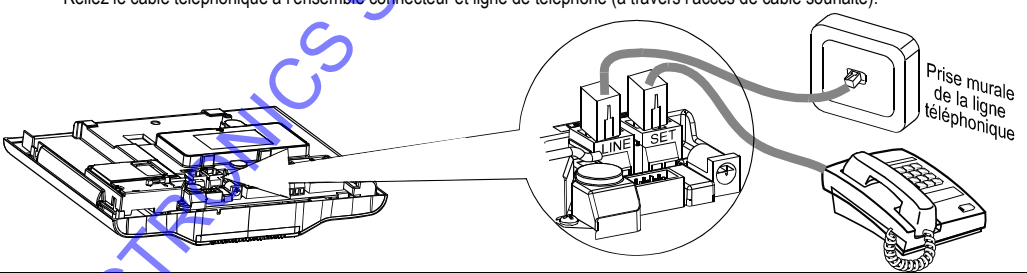

CABLAGE TELEPHONIQUE EN AMERIQUE DU NORD

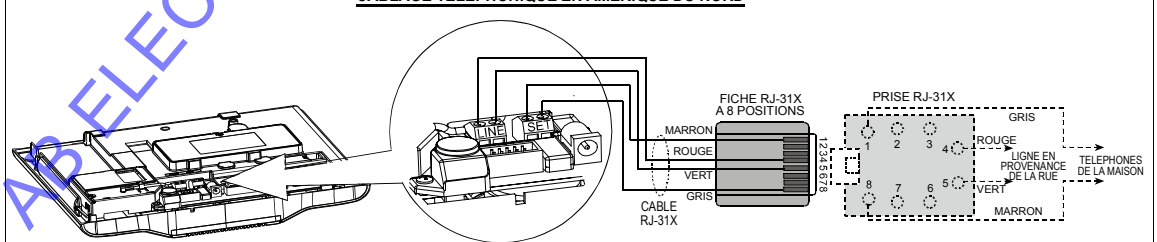

Câblage téléphonique au Royaume Uni : les extrémités de ligne doivent être connectées aux broches 2 et 5 de la prise murale.

Pour installation partout ailleurs : si la ligne est équipée du mode DSL, vous devez la faire passer par un filtre DSL (reportez-vous au MESSAGE A L'INSTALLATEUR en page 2 pour en savoir plus).

AB ELECTRONICS SPRLU - 5310 Leuze - 081/655629

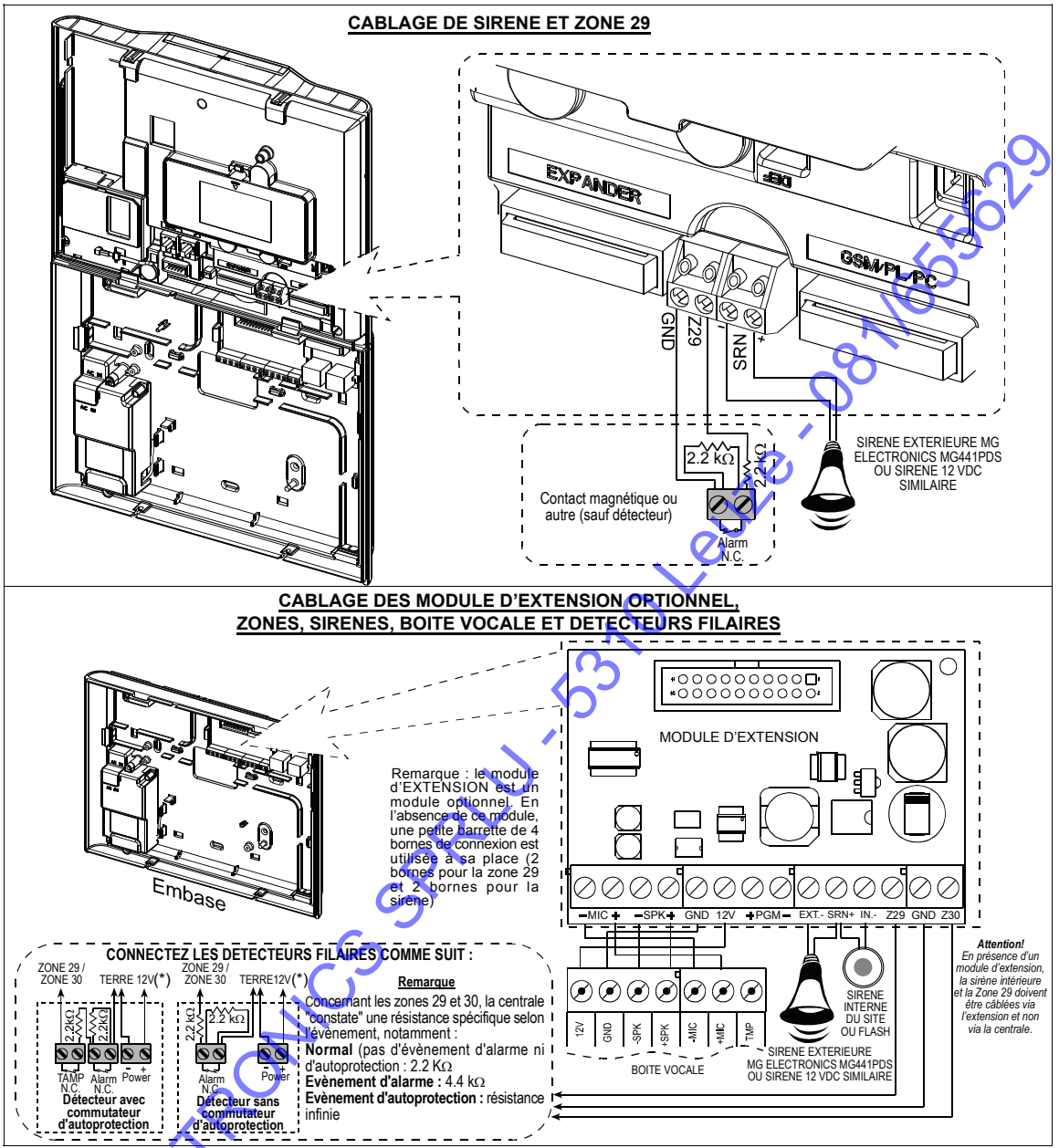

Figure 3.2 - Câblage

Remarques sur le câblage du module d'extension :

* *Les bornes de masse des zones 29/GND et Zone 30/GND peuvent être reliées à un contact normalement fermé d'un détecteur, d'un commutateur (par exemple le commutateur d'autoprotection d'un quelconque dispositif) ou d'un bouton-poussoir via une résistance 2,2 KΩ.* ***La borne 12V peut servir d'alimentation 12V*** *(jusqu'à 36mA) à un détecteur (si nécessaire).*

** *La borne EXT peut servir à déclencher une sirène extérieure. La borne INT peut être programmée sur une "sirène intérieure" ou "flash" (cf. DEFINITION des SORTIES – DEFINITION de la sirène INT/FLASH au § 4.8).*

Les bornes 12V et "GND" (mise à la terre) peuvent être reliées à une sirène (afin de permettre son alimentation permanente en courant continu).

ATTENTION ! *Au moment de rebrancher les blocs de connexion SIRENE et ZONE, prenez soin de les aligner correctement avec les broches de la carte PCB. L'insertion mal alignée ou inversée des blocs de connexion risque d'endommager les circuits internes du PowerMaxComplete !*

IMPORTANT ! *Les bornes réservées au branchement de la sirène intérieure et de la sirène extérieure sont des sorties "Courant continu" (DC) prévues pour des sirènes 12 V. Le fait d'y raccorder un haut-parleur provoque un court-circuit et peut endommager l'appareil.*

Remarques relatives aux installations UL

ABELECTRONICS sarl - 53 rue Lepic - 08/10/655629

a. *Les sirènes reliées aux SIRENES INTERIEURE ou EXTERIEURE de l'EXTENSION doivent être compatibles avec les applications d'alarme anti-intrusion (anti-cambriolage). Si une installation UL incendie est nécessaire, tous les accessoires mis en place doivent être conformes aux normes incendie UL. Toute sirène extérieure utilisée doit être répertoriée UL et réglée selon la tension indiquée dans les spécifications techniques.*

   Remarque : *la sirène de la carte PCB de la centrale n'est pas compatible UL.*

b. *Tour appareil relié au bloc de connexion PGM ne doit pas dépasser la consommation de courant définie pour la période d'autonomie de 24 heures indiquée dans le tableau des options des piles de réserve (cf. § 2.3).*

c. *Le système doit être installé selon les instructions du chapitre 2 du Code national des alarmes incendie, ANSI/NFPA 70.*

d. *Tout câblage effectué doit être compatible avec les systèmes de classe 1 définis par le Code national d'électricité, ANSI/NFPA 70. n° 26 AWG ou bien un câble téléphonique plus large doit être utilisé.*

e. *Le système doit être installé conformément au Code canadien d'électricité CSA C22.1, chapitre 1.*

f. *Un espace minimum de 1/4 pouce (6,35 mm) doit être maintenu entre le câblage du téléphone et le câblage faible tension (zones, circuit sonnerie, etc). Ne faites pas passer les câbles de la LIGNE et de l'APPAREIL dans le même canal que d'autres câbles.*

3.6 Installation des piles de réserve

Ouvrez le couvercle du compartiment des piles (cf. schéma ci-dessous).
Introduisez le bloc de 6 ou 8 piles et établissez la connexion comme indiqué dans le schéma suivant.

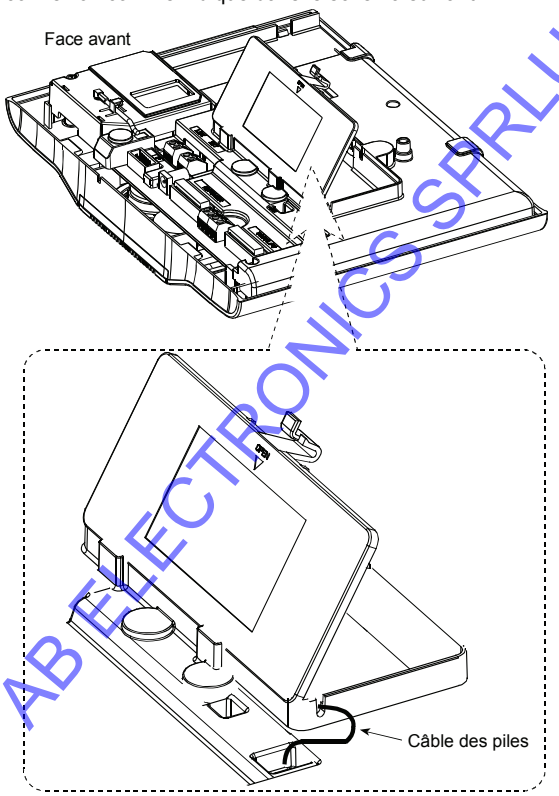

Figure 3.3 – Installation des piles

3.7 Montage du module GSM/GPRS – en option

Remarque : *le module GSM s'installe avec une antenne interne.*

Précaution : *N'installez pas ni ne retirez le module GSM pendant que le système est sous alimentation AC ou alimenté par la pile de réserve.*

Reliez le module GSM et fixez-le à l'aide de la vis prévue à cet effet.

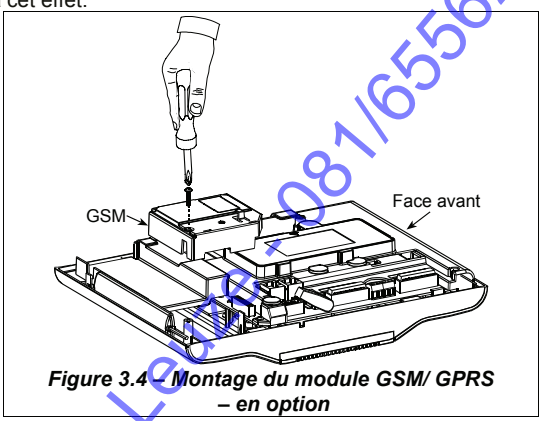

Figure 3.4 – Montage du module GSM/ GPRS – en option

Insérez la carte SIM dans le module GSM

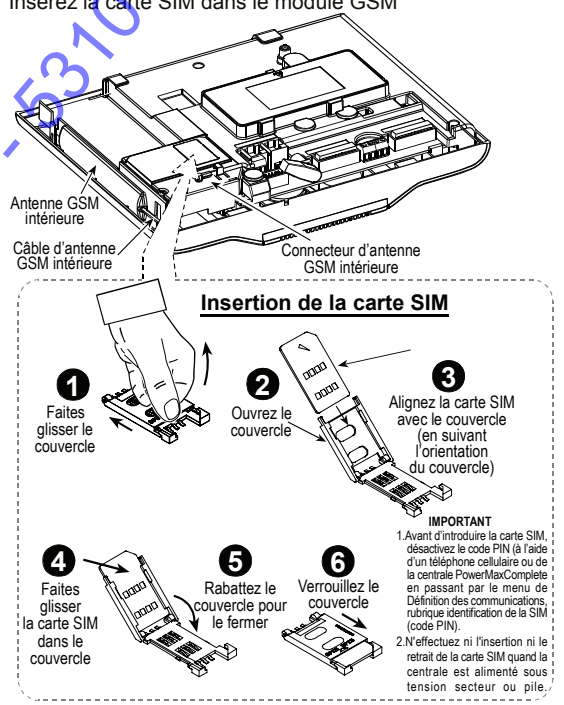

Figure 3.5 – Insertion de la carte SIM

Pour antenne intérieure seulement : retirez la bande de papier de l'adhésif de l'antenne et collez l'antenne sur la centrale. Reliez l'antenne au connecteur d'antenne GSM situé sur la centrale.

AB ELECTRONICS SPRLU - 5310 Leuze - 081/655629

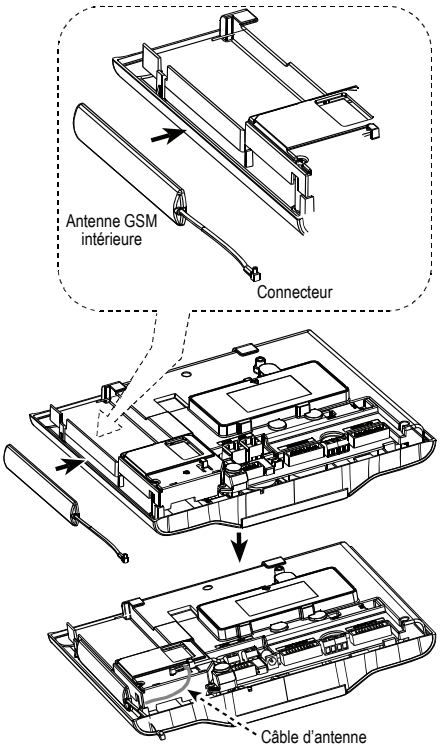

Figure 3.6 – Montage d'une antenne GSM intérieure

3.8 Montage du module DUAL RS-232 – en option

Le DUAL RS-232 est un module permettant la connexion de tout couple d'appareils jumelés, comme le programmateur PC local ou le module GSM.

L'unité GSM interne permet au système PowerMaxComplete de fonctionner sur réseau cellulaire (pour plus d'info sur le modem GSM, ses caractéristiques et ses connexions, reportez-vous au guide d'installation correspondant).

Pour installer le module DUAL RS-232 sur la centrale, placez-le sur l'endroit indiqué (cf. schéma ci-dessous) et appuyez jusqu'à entendre un clic d'enclenchement.

Reliez un module GSM ou un PC local à l'un des connecteurs du module DUAL RS-232 comme l'indique le schéma ci-dessous.

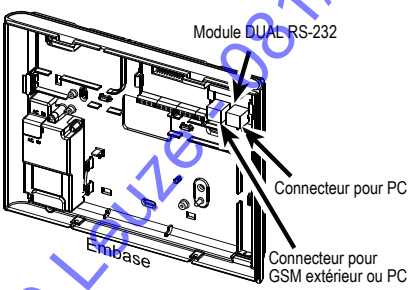

Figure 3.8 – Montage du module DUAL RS-232

3.9 Montage du module d'extension – en option

Le module d'EXTENSION permet la connexion de la boîte vocale, de la sirène extérieure, de la sirène intérieure ou du flash ainsi que la connexion du détecteur filaire aux zones 29 et 30.

Le module d'EXTENSION permet également la connexion de l'appareil souhaité à la sortie PGM (programmable) activée selon les conditions prédéfinies.

Montez le module d'extension comme indiqué ci-dessous.

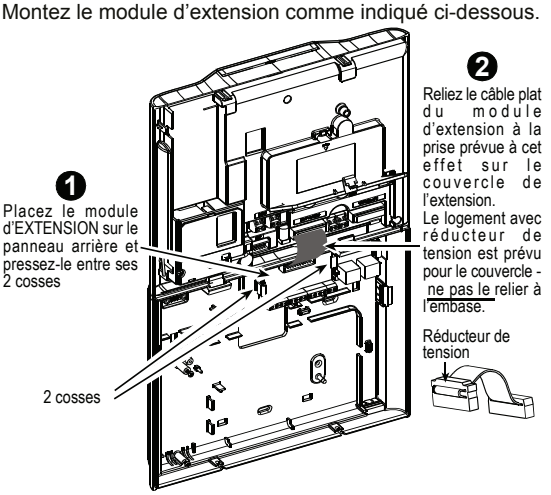

Figure 3.9 – Montage du module d'EXTENSION

3.10 Branchement du câble d'alimentation

Reliez le câble d'alimentation et fermez la centrale comme illustré à la figure 10.

La prise électrique de sortie doit être installée à proximité de l'appareil et facilement accessible.

AB ELECTRONICS SPRLU - 6810 Leuze - 081/655629

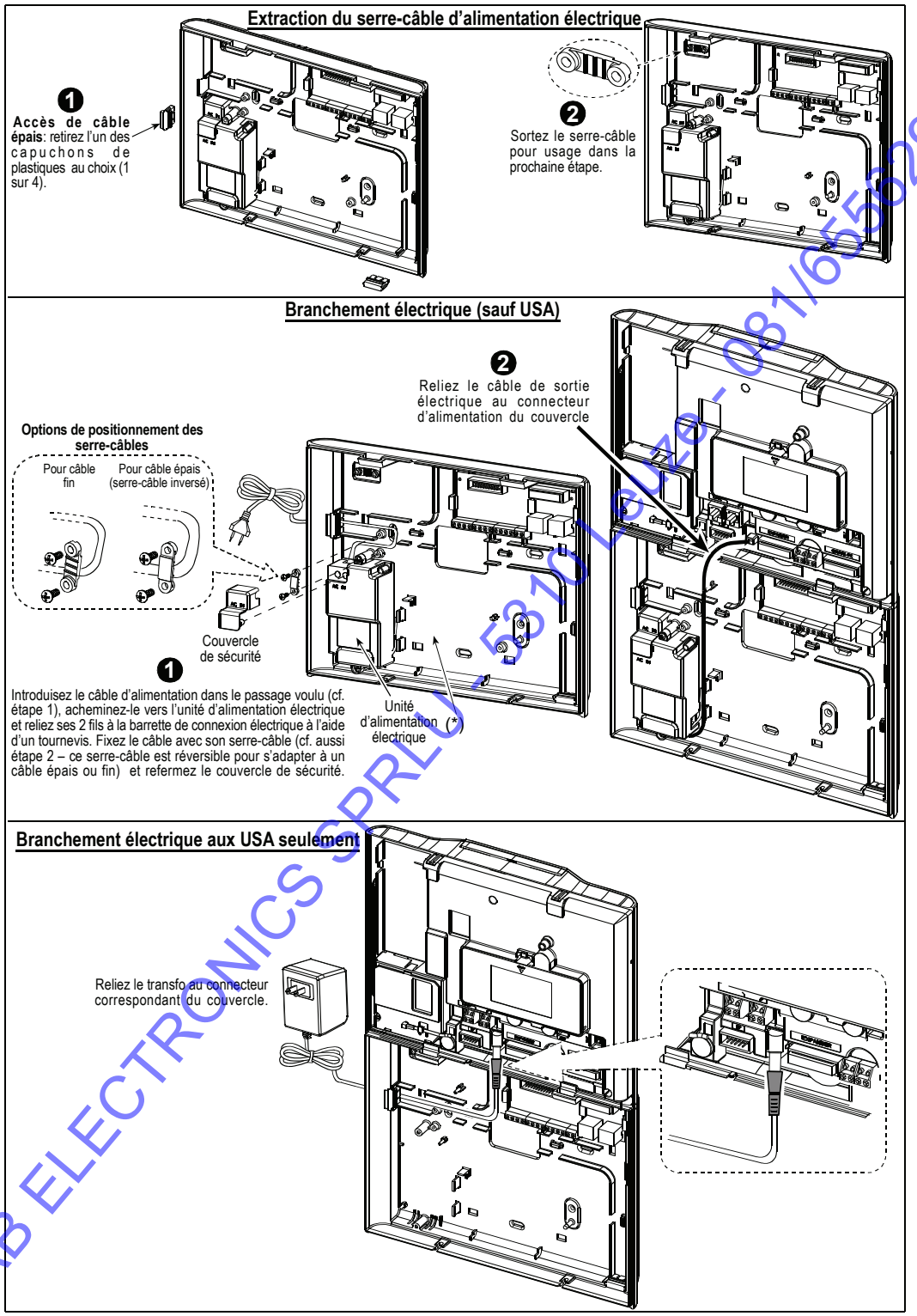

AB ELECTRONICS SPRL - 5310 Leuze - 081/655629

Figure 3.10 – Branchement du câble d'alimentation

* Ne faites pas passer le câblage dans cette partie afin de permettre la fermeture correcte de la centrale.

3.11 Fermeture définitive de la centrale

La procédure de fermeture définitive de la centrale est illustrée ci-dessous.

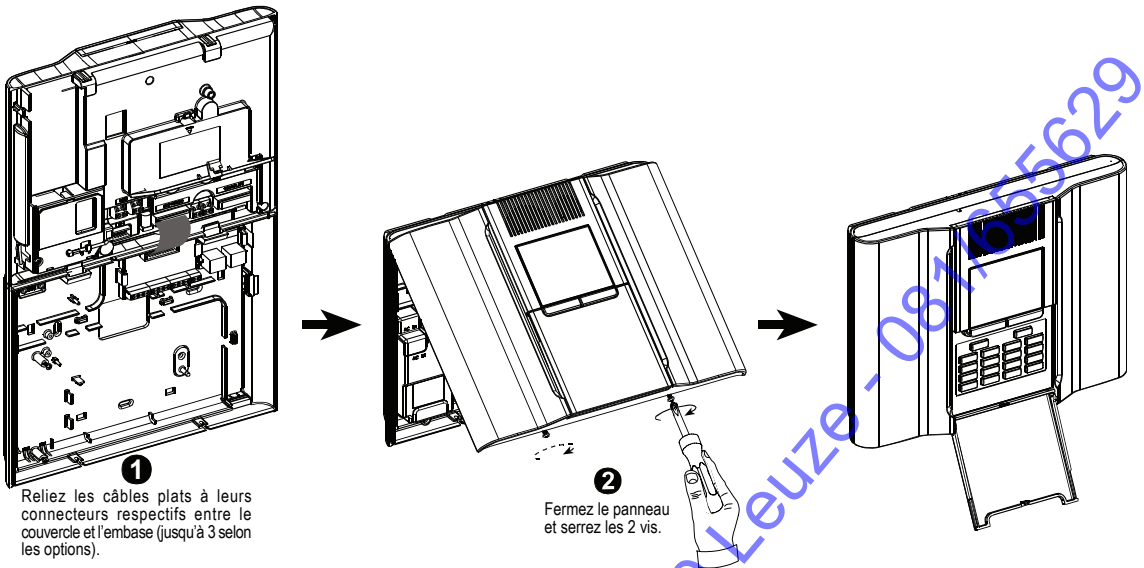

Figure 3.11 – Fermeture definitive

AB ELECTRONICS SPRLU - 5310 Leuze - 081 655629

4. PROGRAMMATION

4.1 INTRODUCTION

Le système est programmé via des menus et sous-menus accessibles par le mode Installateur et sélectionnés par les touches ▶▶ et i OK.
Votre système dispose d'un mode Partition intégré qui permet de diviser le dispositif d'alarme en trois zones distinctes appelées partitions. Quand le système est en mode Partition, des menus supplémentaires sont activés, modifiant le comportement de plusieurs caractéristiques telles que l'affichage LCD. Pour plus de renseignements, veuillez consulter l'annexe A.

4.1.1 Généralités

Il est vivement recommandé d'effectuer la programmation du PowerMaxComplete sur la table avant son installation réelle. Il peut alors être provisoirement alimenté soit par une prise secteur AC, soit à partir du bloc piles fournissant l'alimentation de secours.

Le menu des paramètres installateur n'est accessible qu'aux personnes connaissant le code secret à 4 chiffres propre à l'installateur (valeur par défaut "**9999**" en sortie d'usine).

Remarque : *dans les centrales PowerMaxComplete où l'option "Autorisation utilisateur" est activée (par exemple au Royaume Uni), l'accès au menu de l'installateur n'est possible qu'à la fin du menu utilisateur. Cette option peut être modifiée si nécessaire (cf. § 4.4.36).*

Dans les centrales PowerMaxComplete disposant de 2 codes installateur, le code INSTALLATEUR défini par défaut est le **8888** tandis que celui de l'INSTALLATEUR MAITRE (MASTER) est le **9999**.

Les opérations suivantes ne peuvent être réalisées que si le code saisi préalablement est celui du Master :

- Modification du code Master,
- Réinitialisation des paramètres de la centrale PowerMaxComplete à leurs valeurs par défaut,
- Définition de paramètres de communication spécifiques selon la remarque de la figure 4.5C.

Ce code ne doit normalement être saisi qu'une fois, à savoir lors du premier accès aux paramètres correspondants, et être ensuite remplacé par un autre connu uniquement de vous-même.

L'ensemble de la procédure de programmation se fait principalement à l'aide des 5 touches de commande suivantes :

▶▶	Passage à l'étape suivante du menu visualisé
◀	- Retour à l'étape précédente du menu visualisé
i OK	Accès au menu sélectionné ou validation des données affichées
▲	- Passage au niveau supérieur du menu visualisé
🔒	- Retour à la commande "OK POUR QUITTER".

Les signaux sonores entendus lors de la programmation sont représentés ci-dessous :

♩	**- simple bip : chaque fois qu'une touche est appuyée.**
♩♩	**- Double bip : retour automatique au mode de fonctionnement normal (après une pause).**
☺	- **Mélodie joyeuse (de réussite)** (- - - ——) : la commande initiée a été réalisée avec succès.
☹	- **Mélodie triste (d'échec)** (———) : l'opération demandée est incorrecte ou a été rejetée.

4.1.2 Saisie d'un code installateur invalide

Si un faux code installateur est saisi à 5 reprises, le clavier est automatiquement désactivé pour une période de 90 secondes et le message MOT DE PASSE INVALIDE est affiché.

4.1.3 Menu Installateur

Le menu de l'installateur est présenté à la figure 4.1a. Les textes apparaissant dans des rectangles correspondent aux affichages en cours de la centrale PowerMaxComplete.

4.1.4 Paramétrage d'un nouveau code installateur

Pour paramétrer un nouveau code installateur, procédez selon l'ordre des opérations présentées à la figure 4.1b. Lorsque vous serez invité(e) à taper un code, saisissez un code à 4 chiffres.

4.1.5 Paramétrage d'un nouveau code installateur sur une centrale PowerMaxComplete qui en possède deux

Sur une centrale PowerMaxComplete disposant de deux codes installateur, dont un code MASTER (par défaut 9999) et un code INSTALLATEUR (par défaut 8888), suivez la procédure indiquée à la figure 4.1c pour paramétrer de nouveaux codes.

Pour en savoir plus sur les différences hiérarchiques d'autorisation d'accès octroyées lors de la saisie du code Installateur ou du code Master, veuillez vous reporter à la remarque faite à la figure 4.5 (DEFINITION des paramètres COMM).

Si le code saisi est le code Master, le menu qui s'affiche permet de modifier aussi bien ledit code Master que le code Installateur.

Si le code saisi est au contraire le code installateur, le menu ne permet de modifier que le code Installateur.

AB ELECTRONICS SPRLU - 5310 Leuze - 081/655629

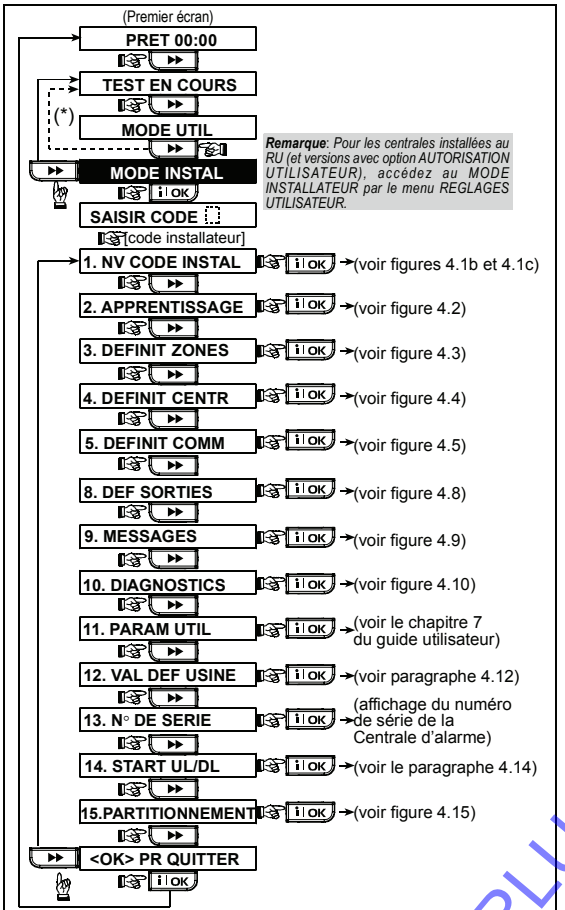

*(*) Applicable seulement lorsque la fonction "Autorisation **Utilisateur**" est activée (cf. § 4.4.36 – Autorisation d'accès **Utilisateur**)*

Figure 4.1a – Menu Installateur

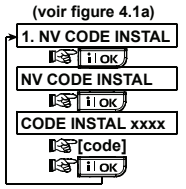

***Figure 4.1b – Paramétrage d'un nouveau code Installateur** (cf. Remarque)*

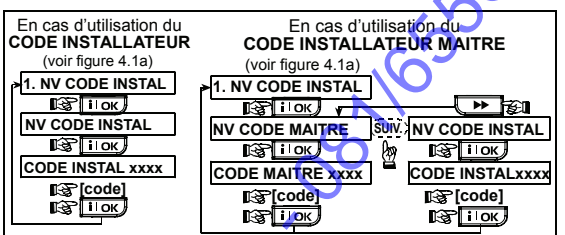

***Figure 4.1c - Paramétrage d'un nouveau code Installateur sur un système disposant d'un code Installateur et d'un code Master** (cf. Remarque)*

***Remarque :** ne paramétrez jamais le code **Installateur** sur "0000". Ceci bloquerait tout accès ultérieur de l'utilisateur au menu Installateur !*

4.2 ENREGISTREMENT DES DISPOSITIFS AUDIO ET TELECOMMANDES

4.2.1 Généralités

Le mode d'ENREGISTREMENT (apprentissage) dispose des modes secondaires ("sous - modes") suivants :

- TYPE APPRENTIS. (dispositifs radio)
- DETECTEURS APPRENTIS.
- APPRENTIS. TELECOM. (transmetteurs CodeSecure à boutons multiples)
- APP. CL RAD UNIDIR (clavier sans fil MCM-140+)
- APP. CL RAD BIDIR (clavier sans fil bidirectionnel MKP-150/ MKP-151)

  ***Remarque :** ce sous-mode est masqué si le mode Partition est activé.*
- APP. SIRENE RADIO (sirène radio)
- APP. BADGE PROX. (badge de proximité).

Avant de commencer, rassemblez tous les dispositifs que vous voulez enregistrer dans le système et assurez-vous qu'ils sont tous munis de piles.

Votre centrale d'alarme doit reconnaître le code d'identification unique (ID) de chacun de ces dispositifs de façon à pouvoir les superviser, recevoir leurs signaux et réagir en conséquence.

Attention !** Les transmetteurs CodeSecure servent essentiellement à armer / désarmer le système et ne peuvent pas être enregistrés sur des zones. **Pour un enregistrement sur des zones, utilisez uniquement des dispositifs radio autres que CodeSecure.

AB ELECTRONICS SPRLU - 5310 Leuze - 081/655629

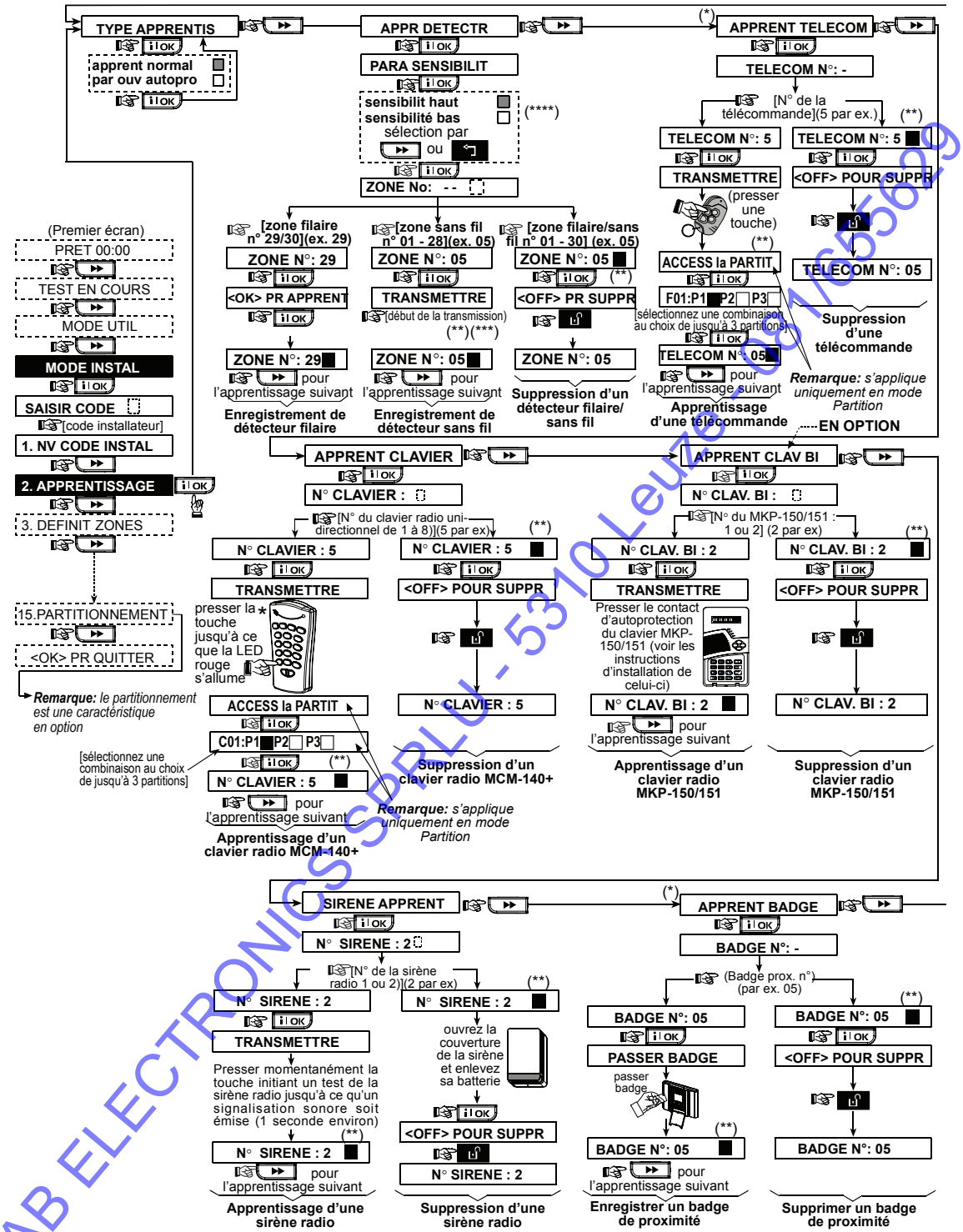

AB ELECTRONICS SPRLU - 5310 Leuze - 081/655629

Figure 4.2 - Enregistrement / Suppression de dispositifs radio / télécommandes / claviers sans fil / sirènes radio

* L'enregistrement de la télécommande et des badges de proximité peut être réalisé par l'installateur ou par l'utilisateur (Paramètres de l'utilisateur).

** La case noire apparaissant à l'écran confirme l'enregistrement d'un dispositif (le système a "appris" le numéro ID du dispositif en question). L'absence de case noire indique que le dispositif n'est pas enregistré.

*** Lancez une transmission normale ou la fonction autoprotection du dispositif (cf. § 4.2.2 : "Type d'enregistrement").

**** Sélectionnez une sensibilité "supérieure" pour un dispositif radio, "inférieure" pour des appareils plus proches.

***Remarque** : ceci modifie seulement la portée RF pendant l'enregistrement et non pas la performance du détecteur.*

4.2.2 Type d'enregistrement

On détermine ici si l'enregistrement ou apprentissage des dispositifs radio s'effectue par transmission normale ou via la fonction d'autoprotection (ouverture du couvercle de l'appareil). Les options disponibles sont : "**normal**" ou "**par autoprot.**".

4.2.3 Enregistrement et suppression de dispositifs radio

Pour le PowerMaxComplete sans module d'extension : le contact magnétique ou tout autre contact (mais non un détecteur) peut être enregistré dans la zone 29 et les détecteurs radio dans les zones 01 à 28.

Pour le PowerMaxComplete avec module d'extension : les détecteurs filaires peuvent être enregistrés dans les zones 29 et 30 et les détecteurs radio dans les zones 01 à 28.

***Remarque** : les zones filaires doivent être enregistrées au menu Enregistrement (APPRENTISSAGE) avant de pouvoir être actives.*

STOP

- *Avant de procéder à l'enregistrement, veillez à ce que la lentille située à l'avant des capteurs PIR et à double technologie soit masquée de façon à éviter toute transmission par inadvertance.*
- *Assurez-vous également que les transmetteurs à contact magnétique sont bien munis de leurs aimants afin d'éviter qu'ils ne lancent des transmissions d'alarme.*

Pour enregistrer/ supprimer des dispositifs radio, veuillez vous reporter à la figure 4.2.

4.2.4 Enregistrement et suppression de télécommandes

Les télécommandes sont des transmetteurs radio CodeSecure™ à boutons multiples. Le nombre d'utilisateurs à pouvoir les employer pour un meilleur contrôle, plus rapide et plus sûr, des différentes fonctions du système est de huit.

Pour enregistrer/ supprimer des télécommandes unidirectionnelles ou bidirectionnelles, veuillez vous reporter à la figure 4.2.

4.2.5 Enregistrement et suppression d'un clavier sans fil (radio)

Le clavier (gestionnaire) sans fil (MCM-140+) est un appareil de contrôle à distance permettant à l'utilisateur de télécommander le système. Il est possible d'enregistrer ou de supprimer jusqu'à 8 claviers sans fil : cf. instructions en figure 4.2 (Enregistrement d'un clavier sans fil unidirectionnel – APP. CL RAD UNIDI).

4.2.6 Enregistrement et suppression d'un clavier bidirectionnel

Le clavier bidirectionnel, de type MKP-150/ MKP-151, permet à l'utilisateur de contrôler le système à distance et également de recevoir des données concernant le système (alarme et données relatives aux pannes). Il est possible d'enregistrer jusqu'à deux claviers bidirectionnels. Cf. figure 4.2.

***Remarque** : le MKP-150/151 n'est pas compatible avec le mode Partition.*

4.2.7 Enregistrement et suppression de la sirène radio

La sirène radio est une sirène à distance activée lorsque se produisent des évènements prédéfinis par le système PowerMaxComplete. Il est possible d'enregistrer/ supprimer jusqu'à 2 sirènes radio : cf. instructions en figure 4.2.

4.2.8 Enregistrement/ Suppression des badges de proximité

Les badges de proximité permettent aux personnes autorisées d'accéder aux zones réservées. Le fait de présenter un badge de proximité valide quand le système est armé, entraîne le désarmement de ce dernier. Et à l'inverse, le fait de présenter un badge de proximité valide quand le système est désarmé, entraîne l'armement de ce dernier en mode total (ou partiel - en option). Pour effectuer l'enregistrement/ la suppression de badges de proximité, veuillez vous reporter à la figure 4.2.

***Remarque :** les badges de proximité sont utilisés sur les centrales avec des lecteurs de proximité (non standard dans les versions RU. Les badges de proximité ne sont pas compatibles avec le mode Partition.*

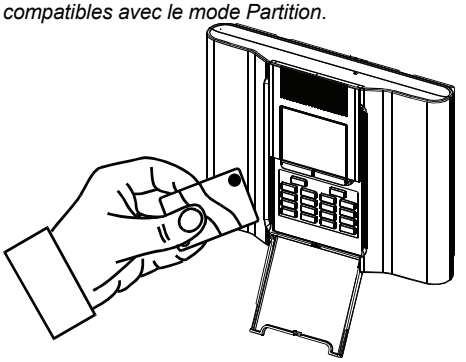

4.3 DEFINITION DES TYPES ET NOMS DE ZONES, DE LA FONCTION CARILLON ET DE LA PARTITION

Ce mode permet d'attribuer l'un des 15 types de zones à chacune des 30 zones du système (radio et filaires). Vous pouvez ainsi définir des zones comme ZONES CLES pour permettre l'armement ou le désarmement du système par les transmetteurs PowerCode (cf.0 Annexe E9). De plus, il permet également de donner un nom et un numéro (jusqu'à trois dans le système PowerMaxComplete à Partitions) à chaque zone et de déterminer si celle-ci fonctionnera en mode carillon (et ce, si et seulement si le système est désarmé ou en armement partiel). Lorsqu'une zone "carillon" est activée, une mélodie ou le nom de la zone est émis(e) (3 options sélectionnables sont disponibles pour le mode carillon – carillon « mélodie », carillon « nom de zone » ou carillon "inactif" (OFF).

Les réglages par défaut effectués en usine sont répertoriés dans le tableau 1. Vous pouvez remplir les colonnes vides avant de commencer et procéder ainsi à la programmation du système selon vos propres définitions.

Rappel !

Par définition, une zone temporisée est également une zone périphérique.

Les divers types de zones sont expliqués en détail dans l'annexe E.

***Remarque** : le texte du nom de zone personnalisé peut être modifié par le biais du menu DEFINITION VOIX.*

AB ELECTRONICS SPRL - 4310 Leuze - 081/655629

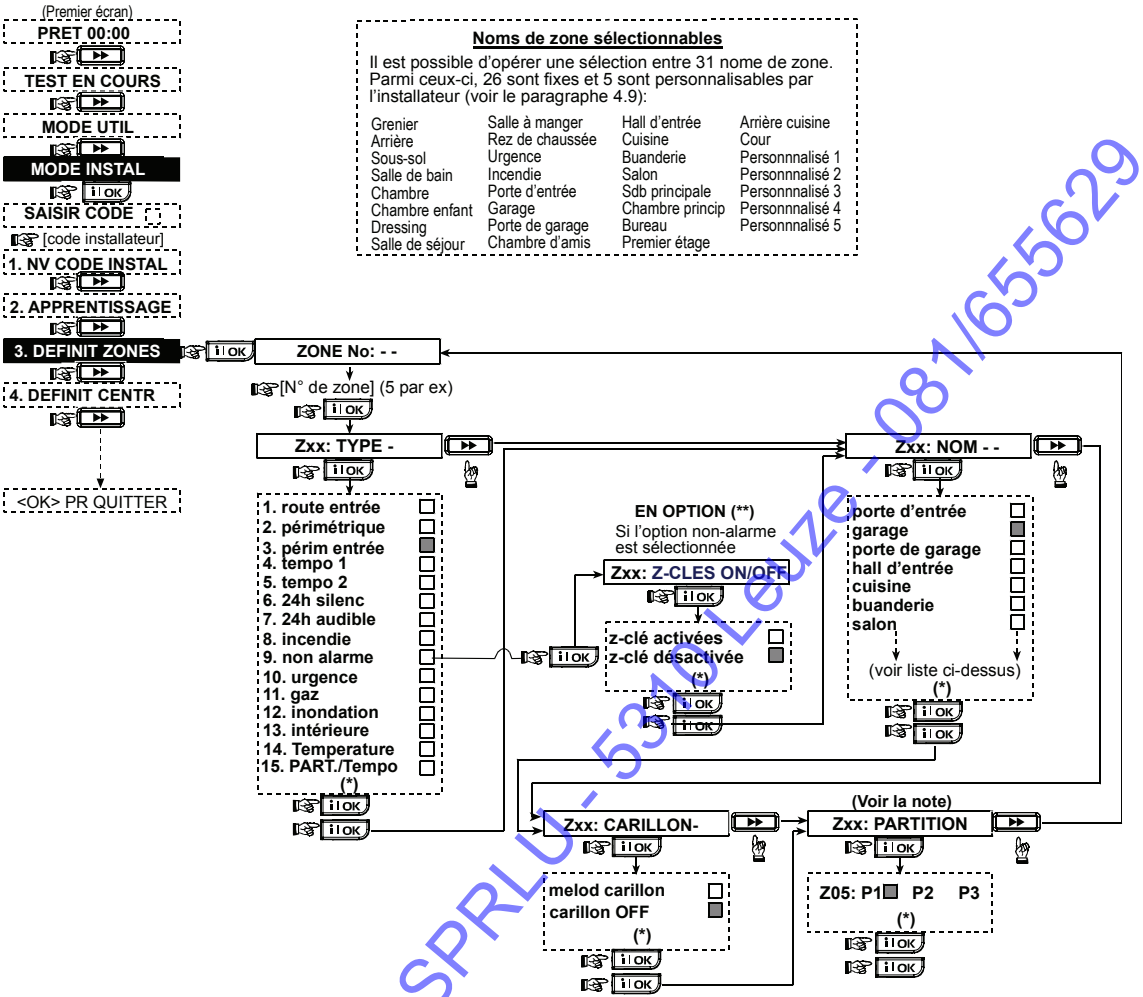

Figure 4.3 – Schéma de DEFINITION des ZONES

* L'option actuellement sélectionnée apparaît à l'écran avec une case noire sur la droite. Pour visualiser les autres options disponibles, cliquez plusieurs fois sur la touche ▶▶ ou ↰ jusqu'à ce que l'option souhaitée s'affiche. Appuyez alors sur OK pour la valider (une case noire apparaît alors sur la droite).

** La touche de marche/ arrêt - ON/OFF est une fonction optionnelle vous permettant d'armer ou de désarmer le système via les zones 21-28, 29 ou 21-29, à condition que l'option "non-alarme" ait été préalablement définie pour ces zones.

Tableau 1 – REGLAGES PAR DEFAUT ET PROGRAMMATION DES DIVERSES ZONES

N° de zone	Type de zone		Nom de la zone		Carillon (mélodie, nom de zone ou inactif (OFF) (*)	Partition
	Option par défaut	Option programmée	Option par défaut	Option programmée		
1	Tempo 1		Porte d'entrée			
2	Tempo 1		Garage			
3	Tempo 2		Porte du garage			
4	Périphérie		Porte de service			
5	Périphérie		Chambre des enfants			
6	Intérieur		Bureau			
7	Intérieur		Salle à manger			
8	Périphérie		Salle à manger			
9	Périphérie		Cuisine			
10	Périphérie		Salle de séjour			
11	Intérieur		Salle de séjour			
12	Intérieur		Chambre			
13	Périphérie		Chambre			

AB ELECTRONICS SPRLU - 5310 Leuze - 081/655629

N° de zone	Type de zone		Nom de la zone		Carillon (mélodie, nom de zone ou inactif (OFF) (*)	Partition
	Option par défaut	Option programmée	Option par défaut	Option programmée		
14	Périphérie		Chambre d'amis			
15	Intérieur		Chambre principale			
16	Périphérie		Chambre principale			
17	Périphérie		Buanderie			
18	Périphérie		Salle de bains principale			
19	Périphérie		Sous-sol			
20	Incendie		Incendie			
21	Incendie		Incendie			
22	Urgence		Urgence			
23	Urgence		Urgence			
24	24h/ silencieuse		Sous-sol			
25	24h/ silencieuse		Bureau			
26	24h / audible		Grenier			
27	24h / audible		Petit salon			
28	non-alarme		Cour			
29	non-alarme		Vestibule			
30	non-alarme		Débarras			

** **Remarque :** le carillon est par défaut en mode "inactif" pour toutes les zones. Inscrivez donc votre propre sélection dans la dernière colonne et réalisez votre programmation en conséquence.*

4.4 DEFINITION DES PARAMETRES DE LA CENTRALE

4.4.1 Généralités

Ce mode permet de personnaliser la centrale et de l'adapter aux exigences spécifiques de l'utilisateur, tant sur le plan de ses caractéristiques que sur celui de son comportement. La figure 4.4 illustre le processus. Chaque option sélectionnée y est affichée avec une case noire sur la droite. Pour visualiser les options disponibles, cliquez plusieurs fois sur la touche ▶▶ ou ↰, jusqu'à ce que l'option souhaitée apparaisse. Ensuite validez votre choix en appuyant sur la touche de visualisation "SHOW/OK".

4.4.2 Temporisations d'entrée 1 et 2

(Fig. 4.4, champ 01, 02).

Deux temporisations d'entrée différentes permettent à l'utilisateur de pénétrer dans les locaux protégés (alors que le système est armé) en passant par 2 portes et itinéraires spécifiques sans provoquer d'alarme.

Une fois à l'intérieur, il doit désarmer la centrale avant que la temporisation d'entrée n'expire. Dès ouverture de la porte, un signal d'avertissement constitué de bips lents retentit jusqu'aux 10 dernières secondes de l'intervalle de temporisation, pendant lesquelles le signal sonore s'accélère. Les champs 1 (temporisation d'entrée 1) et 2 (temporisation d'entrée 2) permettent le paramétrage de ces temporisations. Options disponibles pour chaque temporisation : **00s**, **15s**, **30s**, **45s**, **60s**, **3mn** et **4mn**.

***Remarque :** pour assurer la conformité aux exigences UL, la temporisation ne doit pas dépasser 45 secondes.*

4.4.3 Temporisation de sortie

(Fig. 4.4, champ 03)

La temporisation de sortie permet à l'utilisateur d'armer le système et de quitter ensuite les locaux protégés en passant par les itinéraires et portes spécifiques sans provoquer d'alarme. Dès l'armement, un signal d'avertissement constitué de bips lents retentit jusqu'aux 10 dernières secondes de l'intervalle de temporisation, pendant lesquelles le signal sonore s'accélère. Le champ n° 3 permet le paramétrage de cette temporisation. Options disponibles : **30s**, **60s**, **90s**, **120s**, **3mn** et **4mn**.

***Remarque :** pour assurer la conformité aux exigences UL, la temporisation ne doit pas dépasser 120 secondes.*

4.4.4 Durée de la sirène

(Fig. 4.4, champ 04)

Cette option permet de définir la durée de fonctionnement de la sirène (ou sonnerie) lorsque survient une alarme. La durée de retentissement de la sirène commence dès l'activation de celle-ci. A l'expiration de ce délai, la sirène cesse automatiquement de sonner.

Options disponibles : **1**, **3**, **4**, **8**, **10**, **15** et **20** minutes.

***Remarque :** La durée de la sirène est définie pour le système d'alarme tout entier et non pour chaque partition.*

4.4.5 Temporisation d'Abandon d'alarme

(Fig. 4.4, champ 05)

Cette option permet de choisir le temps dont l'utilisateur dispose pour annuler une alarme (non applicable pour les alarmes issues des zones INCENDIE, 24H SILENCIEUSE, URGENCE, GAZ, INONDATION et TEMPERATURE). La centrale PowerMaxComplete est programmée pour fournir un délai ou "temporisation d'abandon" qui commence dès la détection d'un événement. Durant cette période, le buzzer émet un signal d'avertissement mais la sirène reste inactive et l'alarme n'est pas transmise. Si l'utilisateur désarme le système avant expiration de ce délai, l'alarme est annulée.

Options disponibles : **00s**, **15s**, **30s**, **45s**, **60s**, **2mn, 3mn** et **4mn**.

4.4.6 Annulation d'alarme

(Fig. 4.4, champ 06)

Cette fonction détermine le délai accordé pour permettre une "annulation d'alarme", sachant que celui-ci est décompté dès la transmission d'une alarme vers le centre de télésurveillance. Si l'utilisateur désarme le système avant expiration de ce délai, un message "alarme annulée" est envoyé audit centre.

Options disponibles : **1**, **5**, **15**, **60mn**, **4h** et également "**annulation désactivée**".

AB ELECTRONICS SPRLU - 6870 Leuze - 081/655629

4.4.7 Armement rapide

(Fig. 4.4, champ 07)
Cette fonction détermine si l'utilisateur est autorisé à exécuter ou non un armement rapide du système. Si cette option est validée, la saisie du code utilisateur n'est pas requise par la centrale pour la mise en service. Deux options sont disponibles : **Armement rapide ON** (option active) et **Armement rapide OFF** (option désactivée).

4.4.8 Isolation

(Fig. 4.4, champ 08)
Cette fonction autorise l'isolation manuelle de zones séparées (via le menu des "PARAM. UTIL.") ou permet au système d'initier un "armement forcé" (isolation automatique) des zones ouvertes pendant la temporisation de sortie. Si vous le souhaitez, appuyez deux fois sur la touche d'armement pour supprimer le signal sonore (bips) émis durant la marche forcée. Si une zone est ouverte et que la "marche forcée" n'est pas autorisée, le message "NON PRET" s'affiche et le système refuse la mise en service (la mélodie d'échec est émise). Si l'option "Pas d'isolation" est sélectionnée, ni l'isolation manuelle, ni la marche forcée ne sont permises.

Options disponibles : "**Isolation manu**", "**Marche forcée**" et **"Pas d'isolation"**.
Remarque : *l'option « marche forcée » n'est pas applicable au RU.*

4.4.9 Mode de sortie

(Fig. 4.4, champ 09)
Cette fonction permet de déterminer si la temporisation de sortie relancera son compte à rebours dans le cas où la porte d'entrée/ de sortie serait rouverte avant expiration du délai. 3 modes de sortie sont disponibles :
Nouvelle tempo sortie - La temporisation est relancée si la porte est rouverte avant son expiration. Cela n'intervient qu'une fois.
Fin tempo porte - Lorsque la porte est fermée, la temporisation de sortie expire automatiquement (même si le délai fixé ne s'est pas entièrement écoulé).
Normal - La temporisation reste inchangée, exactement comme définie, que la porte soit ouverte ou fermée.
mode "TOTAL", la centrale s'arme en mode "PARTIEL".

4.4.10 Bips sonores Piézo

(Fig. 4.4, champ 10)
Cette fonction détermine si des signaux sonores sont ou non émis lors des temporisations d'entrée et de sortie. Il existe une option supplémentaire qui supprime les bips de signalisation uniquement lorsque la centrale est réglée en armement partiel.
Options disponibles (mode Partition désactivé) : **Bips activés**, **Bips désactivés en armement partiel** et **Bips désactivés**.

Options disponibles (mode Partition activé) : ■ (bips activés), **H** (désactivés en armement partiel) et □ (bips désactivés). Les boutons poussoirs 1, 2, et 3 permettent de sélectionner les partitions correspondantes. Pour passer d'une option à l'autre, il suffit d'appuyer plusieurs fois de suite sur la touche concernée.
Remarque : *lorsque les bips de sortie sont désactivés vers la fin d'une période de temporisation, la mélodie joyeuse (de réussite) retentit.*

4.4.11 Bips sonores indicateurs de pannes

(Fig. 4.4, champ 11)
En cas de panne ou de défaut, la sirène émet une série de 3 bips courts par minute. Cette fonction détermine si cette séquence sonore spéciale est active, inactive ou juste inactive la nuit (la plage horaire "nuit" est définie en usine par défaut). 3 options sont disponibles : **Bips activés**, **Bips désactivés la nuit** (de 20h00 à 07h00) et **Bips désactivés**.

4.4.12 Alarme panique

(Fig. 4.4, champ 12)
Cette fonction détermine si l'utilisateur est autorisé à lancer une alarme panique en appuyant simultanément soit sur les 2 touches panique (du clavier sans fil ou du clavier filaire), soit sur les touches d'armement Total + Partiel (de la télécommande). Une alarme panique audible active la sirène et transmet simultanément un message par téléphone. Une alarme panique silencieuse transmet uniquement un message par téléphone. Options disponibles : **Alarme panique silencieuse Alarme panique audible** et **Alarme panique désactivée.**

4.4.13 Alarmes répétées

(Fig. 4.4, champ 13)
Cette fonction détermine combien de fois chaque zone peut initier une alarme pendant un même cycle d'armement (y compris les événements d'autoprotection et de coupure d'alimentation électrique des détecteurs, de la centrale PowerMaxComplete et de la sirène radio). Si le nombre d'alarmes d'une zone donnée dépasse le nombre programmé, la centrale isole automatiquement cette zone afin d'empêcher un déclenchement récurrent de la sirène et la transmission de fausses alertes au centre de télésurveillance. La zone est rétablie dès le désarmement ou après 48 heures d'isolation (si le système est resté armé). Options disponibles : **Arrêt après 1**, **Arrêt après 2**, **Arrêt après 3** et **Pas d'arrêt**.
Remarque : *l'Arrêt répété est défini pour le système entier et non pour chaque partition.*

4.4.14 Croisement de zones

(Fig. 4.4, champ 14)
Cette fonction détermine si le croisement de zones est actif ou non. Il s'agit là d'une méthode utilisée pour éviter les fausses alarmes : une alarme ne peut alors se déclencher que si deux zones contiguës sont activées dans un délai de 30 secondes. Cette fonction n'est active que sous armement total et s'il s'agit de deux zones comprises entre les numéros 18 et 27 (ex. 18 et 19, 20 et 21, etc.). Pour créer une aire de "croisement de zones", un couple quelconque de ces zones peut être utilisé.
Remarque : *si l'une des deux zones croisées est isolée (cf. § 4.4.8), l'autre zone fonctionne indépendamment.*
Remarque : *chacune des deux zones croisées doit être de type autorisé (intérieure, périphérique, contour).*
Options disponibles : **croisement de zones ON** (option active) et **Croisement de zones OFF** (option désactivée).
Remarque : *une zone commune ne doit pas être définie comme aire de croisement de zones.*

Le croisement de zones ne s'applique pas aux zones d'entrée / sortie, ni dans les zones 24h (Incendie, Urgence, 24h audible, 24h silencieuse).

4.4.15 Supervision

(Fig. 4.4, champ 15)
Cette fonction détermine la durée maximale d'attente pour la réception des rapports de supervision des différents dispositifs radio supervisés. Si l'un de ces équipements n'effectue pas au moins une transmission dans le temps imparti, un message d' "INACTIVITE" est généré.
Options disponibles : **1**, **2**, **4**, **8**, **12 h** et **désactivée.**

ABE ELECTRONICS SPRL - 5310 Leuze - 081/855620

4.4.16 NON PRET

(Fig. 4.4, champ 16)

Cette fonction détermine si le système se met en état "NON PRET" en cas d'erreur survenant dans la supervision. En mode de "Supervision", le système se mettra en état "NON PRET" si aucun message de supervision n'a été reçu durant les 20 dernières minutes. Options disponibles : **Normal** et **Supervision**

Remarque : *NON PRET fonctionne uniquement par partition (dans un système PowerMaxComplete à partitions).*

4.4.17 Touche AUX A

(Fig. 4.4, champ 17)

Il s'agit ici de choisir la fonction de la touche AUX / touche A sur les télécommandes MCT-234, MCT-237 et sur les claviers sans fil MCM-140+. Deux options sont disponibles pour chaque touche AUX :

Etat (applicable seulement aux centrales disposant de l'option vocale) : si cette option est choisie, une pression sur la touche AUX entraîne l'annonce de l'état du système par le module vocal de la centrale.

Instantané : une pression sur la touche AUX au cours de la temporisation de sortie entraîne l'armement "instantané" du système (la temporisation d'entrée est annulée).

Passer la Tempo de sortie : une pression sur la touche AUX entraîne aussitôt l'armement immédiat du système.

PGM : une pression sur la touche AUX active la sortie PGM (cf. suite de la programmation au § 4.8 "DEFINITION DES SORTIES").

4.4.18 Touche AUX B - TC BIDIR

(Fig. 4.4, champ 18).

Applicable seulement pour la télécommande bidirectionnelle MCT-237. Cf. instructions du § 4.4.17 en les adaptant à la touche AUX B.

4.4.19 Détection de brouillage

(Fig. 4.4, champ 19)

Cette fonction permet de déterminer si le brouillage (interférences radio sur le canal utilisé par le système) sera ou non détecté et rapporté. Si l'option "Détection de brouillage" est sélectionnée, le système refuse l'armement tant que ces conditions existent.

Options de détection de brouillage

Option	Détection et transmission de rapport
UL (20/20) (Norme USA)	En cas de brouillage ininterrompu pendant 20 secondes.
EN (30/60) (Norme européenne)	En cas d'un total cumulé de 30 secondes de brouillage en une minute.
Classe 6 (30/60) (Norme du Royaume Uni)	Idem EN (30/60), mais un rapport d'évènement n'est transmis que si le brouillage dure plus de 5 minutes.
Désactivée	(pas de détection de brouillage ni de transmission de rapport).

4.4.20 Clé Mémo – Mem-clé

(Fig. 4.4, champ 20)

Cette fonction détermine si l'armement du système en mode "Memclé" est possible. Si tel est le cas, un message "Memclé" est envoyé vers les numéros de téléphone spécifiés dès le désarmement du système par un "utilisateur Memclé" (utilisateurs 5 à 8 ou télécommandes 5 à 8). Ce mode est utile si des parents au travail veulent s'assurer que leurs enfants sont bien rentrés de l'école. Vous pouvez attribuer un nom aux utilisateurs Mem-clé.

Options disponibles : **Mémclé ON** (option active) et **Mémclé OFF** (option désactivée).

4.4.21 "Non Activité"

(Fig. 4.4, location 21)

Cette fonction détermine la durée d'attente pour la réception des signaux en provenance de détecteurs surveillant l'activité de personnes malades, âgées ou invalides. Si aucun dispositif ne détecte ni ne transmet d'informations de mouvement au moins une fois pendant le temps imparti, une alarme de "Non activité" est générée. Options disponibles : **3**, **6**, **12**, **24**, **48**, **72 h** et **désactivé**.

Remarque : *Le minuteur de Non Activité est défini pour le système d'alarme entier pour les options horaires ci-dessus et non par partition (dans un système PowerMaxComplete à partitions). Par conséquent, un minuteur dédié est attribué à chaque partition.*

4.4.22 Rétro-éclairage

(Fig. 4.4, champ 22)

Cette fonction détermine si le rétro-éclairage du clavier est permanent ou s'il ne fonctionne que sur pression d'une touche et s'éteint après 10s si aucune autre touche n'est appuyée.

Deux options sont disponibles : **Toujours ON** (allumé) et **OFF** (éteint) **après 10 s**.

4.4.23 Contrainte

(Fig. 4.4, champ 23)

Un message d'alarme contrainte (sous la menace) peut être transmis au centre de télésurveillance si l'utilisateur est contraint de désarmer son système suite à un acte de violence ou sous la menace. Pour générer un tel message, l'utilisateur doit désarmer son système en saisissant le code "contrainte" (2580 par défaut). Cette option permet de modifier le code ou de taper la valeur "0000" pour invalider la fonction "contrainte". **Le système ne permet pas à l'utilisateur d'enregistrer sous le code de contrainte mémorisé dans le système, un code utilisateur existant.**

4.4.24 Sirène Piézo

(Fig. 4.4, champ 24)

Cette fonction détermine si la sirène intérieure doit retentir ou rester silencieuse en cas d'alarme (au choix de l'utilisateur). Options disponibles : **Sirène piézo ON** (active), **Sirène piézo OFF** (désactivée).

4.4.25 Option de réinitialisation (Reset)

(Fig. 4.4, champ 25) **(Non applicable aux USA)**

Cette fonction détermine si le système peut être réarmé (à la suite d'un événement) par l'utilisateur ou seulement par l'installateur.

Options disponibles: **Réinitialisation utilisateur** ou **Réinitialisation technicien** ou Code anti-reset.

Si la "Réinitialisation technicien" est sélectionnée, le système ne peut être réarmé que par l'installateur, qui devra soit entrer et sortir du menu installateur, soit entrer et sortir du journal des événements (cf. chapite 7), soit effectuer cette action à distance par téléphone. Dans ce dernier cas, veuillez établir la communication avec la centrale PowerMaxComplete (cf. Guide d'utilisation, § Commande à distance par téléphone, étapes 1 à 5) et poursuivre la procédure comme suit :

a. ☞ [*], [code installateur], [#]

b. Attendre 2 bips

c. ☞ [*], [1], [#]

d. ☞ [*], [99], [#]

Visonic utilise le code anti-reset Technistore. Les installateurs se doivent de vérifier auprès de leur centre de télésurveillance la version de code (code germe) à saisir au menu 4.4.35.

Remarque : *Ce menu n'est pas disponible lorsque le mode Partition est activé.*

ADT ELECTRONICS SPRL - 5590 Leuze - 081/65 53 29

4.4.26 Option d'Autoprotection

(Fig. 4.4, champ 26)
Cette fonction détermine si l'activation des zones d'autoprotection doit être rapportée ou non.
Options disponibles: **Zone autoprotection ON** (option active) et **Zone autoprotection OFF** (option désactivée).

4.4.27 Sirène en ligne

(Fig. 4.4, champ 27)
Cette fonction détermine si la sirène doit être activée ou non quand la ligne téléphonique est en dérangement alors que le système est armé.
Options disponibles : **Active si déf.** (=si la ligne fait défaut) et **Désactivée si déf**.

4.4.28 Prompt (invite) de mémoire

(Fig. 4.4, champ 28)
Cette fonction détermine si l'utilisateur recevra ou non une information en cas de déclenchement d'alarme.
Options disponibles : **Activée** et **Désactivée**.

4.4.29 Option de désarmement

(Fig. 4.4, champ 29) **(Non applicable aux USA)**
Cette fonction détermine quand il est possible de désarmer le système :

A. A tout moment.
B. En armement total, pendant la temporisation d'entrée, par le biais du clavier de la centrale PowerMaxComplete ou d'un dispositif radio (télécommande).
C. En armement total, pendant la temporisation d'entrée, par le seul biais d'un dispositif radio (télécommande). (Ceci constitue le réglage par défaut au Royaume Uni afin de respecter la norme DD243).
D. Pendant la temporisation d'entrée ou en utilisant le clavier de la centrale PowerMaxComplete en armement total.

Options disponibles: **A tout moment**, **A l'entrée (tous)**, **Entrée - radio** ou **Entrée+clavier "total"**.

4.4.30 Option Sirène/Rapport

(Fig. 4.4, champ 30)
Cette fonction détermine si une alarme doit être initiée (sirène / rapport) en cas d'erreur de supervision / brouillage sous armement total.
Options disponibles : **standard EN** et **autre**. Lorsque l'option "standard EN" est sélectionnée, une erreur de supervision/ brouillage survenant sous armement total déclenche la sirène ainsi qu'un rapport sur l'événement alors défini comme évènement d'autoprotection. Lorsque l'option "autre" est choisie, ce type de réponse n'existe pas sous armement total.

4.4.31 Reconnaissance de batterie faible (pile faible)

(Fig. 4.4, champ 31)
Cette fonction détermine si un signal sonore indiquant que la tension de la pile est faible, se fera entendre ou non lorsque l'utilisateur essaiera de désarmer le système avec une télécommande dont la pile est faible.
Options disponibles : **Batterie faible TC ON** (TC = télécomande) (l'utilisateur doit accuser réception du message de pile faible de la télécommande) ou **Batterie faible TC OFF** (l'utilisateur n'a pas à accuser réception de ce message).

4.4.32 Économiseur d'écran

(Fig. 4.4, champ 32)
Cette fonction détermine que si aucune touche n'est appuyée pendant plus de 30 secondes, l'affichage passe à l'écran “PowerMax” (de façon à éviter que d'éventuels intrus puissent connaître l'état du système). Il est possible de paramétrer cette option pour que l'affichage normal soit rétabli par pression sur la touche  suivie de la saisie du code utilisateur (**Rafraîchissement par code/ Texte par code**) ou par pression sur n'importe quelle autre touche (**Rafraîchissement par touche/ Texte par touche**). Quand le système est en mode Partition, vous pouvez aussi le configurer de sorte que si aucune touche n'est appuyée pendant plus de 30 secondes, la date et l'heure apparaissent à l'écran. Vous pouvez également déterminer que l'affichage normal sera rétabli en appuyant sur la touche  suivie de la saisie du code utilisateur (**Horloge par code**) ou par pression sur n'importe quelle autre touche (**Horloge par touche**).
Si l'option **Rafraîchissement par touche/ Texte par touche** est sélectionnée, la première pression effectuée sur n'importe quelle touche (sauf les touches Incendie et Urgence) rétablira l'affichage normal et la deuxième pression effectuée exécutera la fonction dédiée à cette touche. Quant aux touches Incendie et Urgence, la première pression sur l'une d'elle rétablira l'affichage normal en même temps qu'elle exécutera la fonction Incendie ou Urgence selon le cas.
Options disponibles (mode Partition désactivé) : **Economiseur d'écran OFF**, **Rafraîchissement par code**, **Rafraîchissement par touche**.
Options disponibles (mode Partition activé) : **Economiseur d'écran OFF, Texte par code**, **Texte par touche**, **Horloge par code, Horloge par touche.**

4.4.33 Confirmation d'alarme

(Fig. 4.4, champ 33)
Cette fonction permet de déterminer que si deux alarmes successives surviennent sur une période donnée, la seconde est considérée comme une **confirmation de l'alarme** (pour la transmission d'une alarme confirmée, cf. § 4.5.12 RAPPORT CNF ALARME).
Options disponibles : **Désactivée, 30 minutes**, **45 minutes**, **60 minutes** ou **90 minutes**.

4.4.34 Rapport de coupure de courant AC

(Fig. 4.4, champ 34)
Cette fonction détermine le laps de temps devant s'écouler entre la survenance d'une coupure secteur et la transmission du rapport à ce sujet.
Options disponibles : **5 minutes, 30 minutes, 60 minutes** ou **180 minutes.**

4.4.35 Version Code

(Fig. 4.4, champ 35) **(Non applicable aux USA)**
Cette fonction définit la version du code de système PowerMaxComplete (par défaut "000") à synchroniser avec le centre de télésurveillance lorsque la fonction de code anti-reset est activée (cf. menu 4.4.25). Ceci permet au personnel du centre de télésurveillance de fournir à l'utilisateur, par téléphone, le code correct de réinitialisation après que celui-ci ait établi le code Quote. Saisissez la version du code (à 3 chiffres) de 000 à 255.
Remarque : *Visonic utilise le code anti-reset Technistore.*

4.4.36 Autorisation d'accès Utilisateur

(Fig. 4.4, champ 36)
Cette fonction détermine si l'accès au MODE INSTALLATEUR requiert ou non la permission de l'utilisateur. Si l'option **"**ACTIVE**"** est sélectionnée, le mode Installateur n'est accessible que via le menu utilisateur après saisie du code utilisateur.
Options disponibles : **Activée**, **Désactivée**.
Remarque : *Ce menu n'est pas disponible lorsque le mode Partition est activé.*

4.4.38 Type de pile (batterie)

(Fig. 4.4, champ 38).
Cette fonction permet de définir le type de bloc de piles

AD ELECTRONICS SPRL - 5310 Leuze - 081/56629

utilisées de sorte que le système fournisse son propre courant de charge.
Options disponibles : **7.2V** ou **9.6V**.

4.4.39 Options de Zones Clés (en option)

(Fig. 4.4, champ 39).
C'est ici que vous déterminez si oui ou non le système peut être armé et désarmé par les zones 21-18, 29 ou 21-29, à condition que ces zones aient été prédéfinies comme étant de "type non-alarme" et activées en tant que « z-clé » (cf. § 4.3 et Annexe E9).
Les zones clés peuvent être radio ou filaires.
Lors de l'application de zones clés sans fil, seuls les transmetteurs MCT-100 et MCT-102 sont utilisés. Le bouton-poussoir droit du transmetteur MCT-102 ou l'entrée 2 du MCT-100 est utilisé(e) pour armer en mode TOTAL. Le bouton-poussoir gauche du transmetteur MCT-102 ou l'entrée 1 du MCT-100 sert à désarmer.
Lors de l'application de zones clés, un circuit ouvert arme le système en mode TOTAL et un circuit fermé fait basculer le système d'alarme du mode TOTAL au mode de Désarmement. (Pour connaître les instructions de connexion aux zones clés filaires, cf. Fig. 3.1C Câblages des zones et sirènes.)

IMPORTANT ! L'enregistrement du transmetteur MCT-100 ou MCT-102 doit s'effectuer via le bouton-poussoir droit du transmetteur MCT-102 ou l'entrée 2 du MCT-100 (cf. paragraphe 4.3)..
Remarque : *l'option « zones clés » n'est pas conforme au TO14A de Belgique et EN 50131-5-3.*

Attention ! L'armement du système à l'aide d'un transmetteur attribué aux zones 21 et 28, ou via les zones filaires 29 et 30 compromet la sécurité. Cette fonction est donc disponible seulement dans certaines versions bien spécifiques du PowerMaxComplete selon les exigences du client.

Options disponibles : **Option désactivée**, **z. 21-28 activées, z. 29-30 activées,** ou **z. 21-30 activées**.

AB ELECTRONICS SPRLU - 5310 Leuze - 081/655629

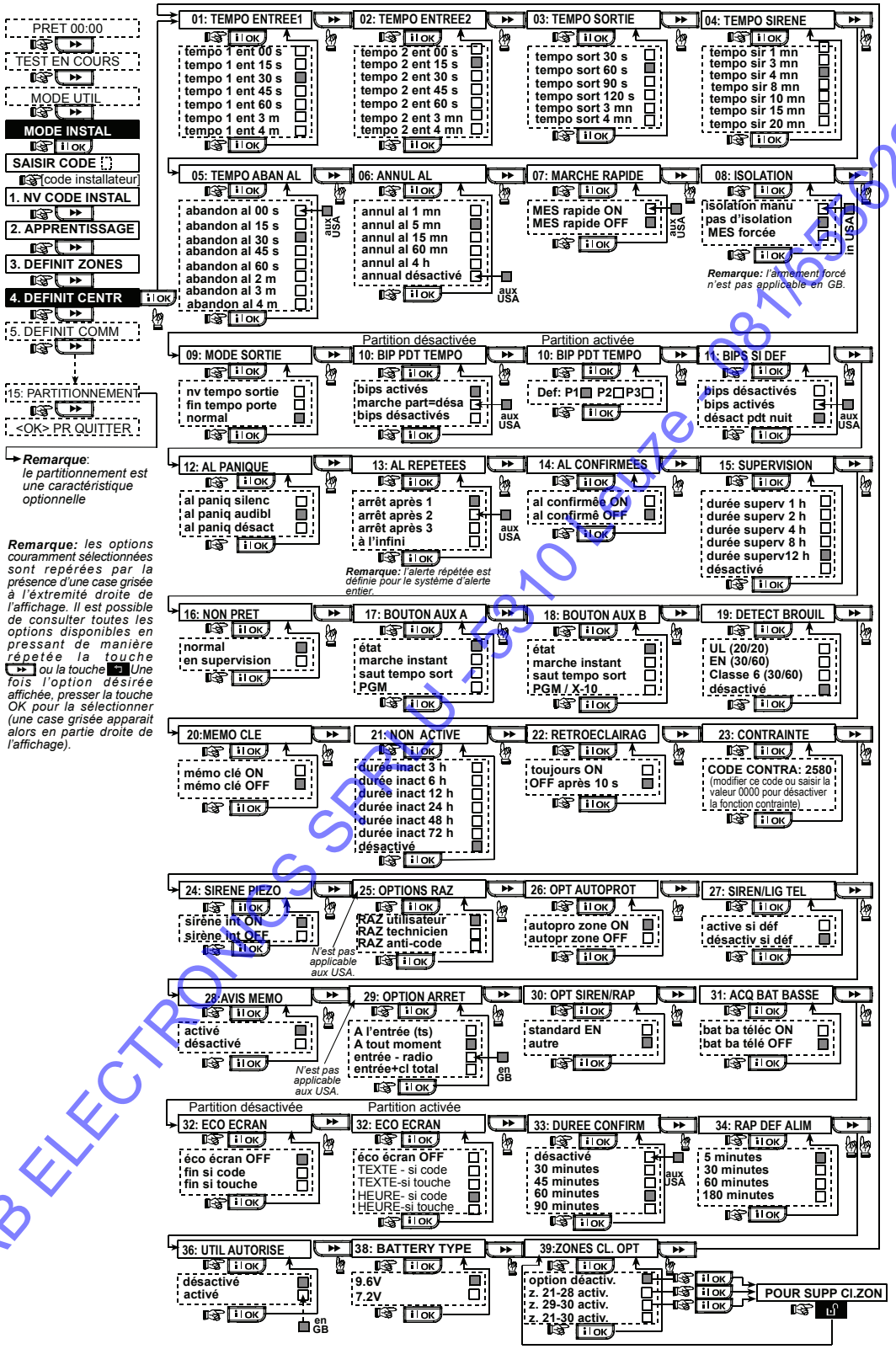

Remarque: le partitionnement est une caractéristique optionnelle

Remarque: les options couramment sélectionnées sont repérées par la présence d'une case grisée à l'éxtremité droite de l'affichage. Il est possible de consulter toutes les options disponibles en pressant de manière répetée la touche ou la touche . Une fois l'option désirée affichée, presser la touche OK pour la sélectionner (une case grisée apparait alors en partie droite de l'affichage).

Figure 4.4 – Schéma de DEFINITION de la CENTRALE

AB ELECTRONICS SPRLU - 5310 Leuze - 081/553629

4.5 DEFINITION DES PARAMETRES DE COMMUNICATION

Généralités

Ce mode permet d'adapter les paramètres de communication téléphonique aux exigences locales.

Remarque : *la définition des communications via le GPRS est applicable au PowerMaxComplete versions 2.0.00 et supérieures.*

Les récepteurs de centre de télésurveillance compatibles sont :
Osborne-Hoffman modèle 2000, Ademco modèle 685, FBII modèle CP220, Radionics modèle D6500, Sur-Gard modèle SG-MLR2-DG et Silent Knight modèle 9500.

IMPORTANT ! *Dans les champs "numéro de téléphone" et "numéro client", il peut être demandé de saisir des chiffres hexadécimaux. Dans les champs "numéro de téléphone", ces chiffres sont utilisés comme codes pour le contrôle du numéroteur :*

Ch. hex.	*Séquence saisie*	*Signification du code*
A	**<#> ⇒ <0>**	*Applicable uniquement au début d'un numéro - Le numéroteur attend 10 s ou la tonalité, selon la première des deux options qui se vérifie, puis il compose le numéro.*
D	**<#> ⇒ <3>**	*Applicable uniquement au début d'un numéro - Le numéroteur attend 5 secondes pour avoir la tonalité et raccroche s'il ne l'obtient pas.*
E	**<#> ⇒ <4>**	*Applicable uniquement au milieu du numéro - Le numéroteur attend 5 secondes.*
F	**<#> ⇒ <5>**	*Non applicable aux n^{os} de téléphone*

Remarque *: un "+" peut être saisi au début de la ligne en appuyant sur les touches* [#] [0] *puis* [1] *.*

Pour saisir une série de chiffres, utilisez les touches suivantes :
< Clavier numérique> - Pour taper le numéro.
[▶▶] - pour déplacer le curseur de gauche à droite.
[◀] - pour déplacer le curseur de droite à gauche.
[C] - pour supprimer les informations situées après le curseur (vers la droite).

4.5.1 RTC / GSM

(Fig. 4.5, Détail A)

Indicatif régional [Fig. 4.5.1(1)]
Tapez ici l'indicatif correspondant à l'endroit géographique où se trouve le système (jusqu'à 4 chiffres).

Préfixe d'accès à une ligne extérieure [Fig. 4.5.1(2)]
Tapez ici le numéro utilisé comme préfixe pour obtenir la ligne extérieure (s'il y a lieu).

Méthode de numérotation [Fig. 4.5.1(3)]
Déterminez ici la méthode de numérotation utilisée par le cadran automatique intégré à la centrale du PowerMaxComplete.
Options disponibles : **Impulsions** et **Tonalité (dtmf)**.

Maintien de la connexion GSM [Fig. 4.5.1(4)]
Cette fonction vous permet d'empêcher le fournisseur de réseau GSM de déconnecter la ligne GSM en l'absence d'appel lancé par l'utilisateur au cours des 28 derniers jours.
Options disponibles : **désactivée** et **tous les 28 jours**.
Remarque *: un message test est envoyé au premier numéro de SMS disponible. Si aucun numéro n'a été défini pour l'envoi de textos, le système lance un appel au premier numéro de téléphone privé.*

4.5.2 GPRS / BB

(Fig. 4.5 Détail B)

Le module GSM/GPRS est capable de communiquer avec le récepteur du centre de télésurveillance par canaux SMS ou Voix, GPRS ou GSM. Chacun de ces canaux peut être activé ou désactivé séparément afin de permettre ou d'interdire au module de l'utiliser pour rapporter un évènement. Si tous les canaux sont activés, le module GSM/GPRS essaie toujours le réseau GPRS en premier lieu. S'il échoue, il essaie le canal Voix GSM. S'il échoue, il essaie alors toute autre méthode possible (RTC, large bande) et seulement ensuite il essaie par voie de SMS - ceci en raison du fait que le message texto (SMS) est l'option de communication la moins fiable. Le fait de désactiver l'un ou l'autre des canaux du module GSM entraîne l'utilisation par le module d'une séquence différente de celle décrite ci-dessus.

Rapport GPRS [Fig. 4.5.2(1)]
Déterminez ici si le système d'alarme enverra des rapports au centre de télésurveillance via le canal GPRS.
Options disponibles : **désactivé** et **activé**.

Rapport GSM [Fig. 4.5.2(2)]
Déterminez ici si le système d'alarme enverra des rapports au centre de télésurveillance via le canal Voix GSM.
Options disponibles : **désactivé** et **activé**.

Rapport SMS [Fig. 4.5.2(3)]
Déterminez ici si le système d'alarme enverra des rapports au centre de télésurveillance via le canal SMS.
Options disponibles : **désactivé** et **activé**.

GPRS APN [Fig. 4.5.2(4)]
Tapez ici le nom du point d'accès APN (Access Point) utilisé pour les réglages internet du GPRS (jusqu'à 40 caractères numériques).

Nom d'utilisateur GPRS [Fig. 4.5.2(5)]
Tapez ici le nom d'utilisateur du point d'accès APN servant aux communications GPRS (jusqu'à 30 caractères numériques).

Mot de passe GPRS [Fig. 4.5.2(6)]
Tapez ici le mot de passe de l'APN utilisé pour les communications GPRS (jusqu'à 16 caractères numériques).
Le tableau suivant établit une liste de touches utilisées par l'éditeur du PowerMaxComplete pour les menus GPRS APN, nom d'utilisateur GPRS, mot de passe GPRS et pour l'option nom de zone personnalisé.

Touche	Fonctionnalité
[▶▶]	Déplace le curseur de gauche à droite. Appuyez longuement pour accélérer.
[◀]	Déplace le curseur de droite à gauche. Appuyez longuement pour accélérer.
[2]	Déroule vers le haut la séquence des caractères numériques insérés. Appuyez longuement pour accélérer.
[8]	Déroule vers le bas la séquence des caractères numériques insérés. Appuyez longuement pour accélérer.
[#]	Positionne le curseur le plus à droite possible de la chaîne d'édition et en montre les 16 derniers caractères numériques.
[*]	Revient au menu précédent ou supérieur sans sauvegarder la chaîne d'édition.
[C]	Revient à "<OK> pour Quitter" sans sauvegarder la chaîne d'édition.

RELECTRONICS SPRLU - 5310 Leuze - 081/56620

Touche	Fonctionnalité
i OK	Sauvegarde et revient au menu précédent.
↵	Efface tous les caractères situés à droite du curseur.
0	Efface le caractère désigné par le curseur.
5	Sélectionne minuscules ou majuscules.

Remarque : *le caractère "Й"* remplace l'arobase *"@" qui n'existe pas dans l'éditeur du PowerMaxComplete.*

Code PIN [Fig. 4.5.2(7]
Tapez le code PIN de la carte SIM installée dans l'appareil du PowerMaxComplete (jusqu'à 16 caractères numériques).

Réseau Partiel forcé [Fig. 4.5.2(8]
Déterminez ici si, oui ou non, le système forcera la carte SIM à utiliser le réseau domestique exclusivement et à ne pas en sélectionner d'autres si celui-ci ne peut pas être détecté.
Options disponibles : **désactivé** et **activé**.

Paramétrage du réseau LAN [Fig. 4.5.2(9)]

Remarque : *le menu de paramétrage du réseau local LAN apparaît seulement si le système d'alarme PowerMaxComplete comporte un module large bande.*

Activation du protocole DHCP [Fig. 4.5.2(9a)]
Déterminez ici si l'adresse IP sera automatiquement obtenue via le serveur DHCP ou si celle-ci sera saisie manuellement.
Cette option bascule entre les options **DHCP activé** et **DHCP désactivé**.
Remarque : *lorsque le DHCP est activé, le dernier numéro IP se transforme en 200, c'est-à-dire donc qu'il prendra la forme xxx.xxx.xxx.200.*

IP manuel [Fig. 4.5.2(9b)]
Cette fonction permet de saisir manuellement les paramètres du réseau LAN.

Adresse IP – adresse IP du module large bande.
Masque de sous-réseau – masque de sous-réseau utilisé avec l'adresse IP.
Passerelle par défaut – passerelle définie par défaut pour le module large bande.
Remarque : *si le protocole DHCP est réglé sur « activé », les saisies ci-dessus seront ignorées.*

Arrêt session [Fig 4.5.2(10)]
Déterminez ici si la centrale restera continuellement connectée via le réseau GPRS, ou provisoirement connectée seulement pour recevoir des rapports d'évènements.
Options disponibles : **Arrêt ON/OFF** et **Toujours ON**.

4.5.3 Rapport

(Fig. 4.5, champ C)
Rapport des évènements [Fig. 4.5.3(1)] – cf. remarque à la fig. 4.5, détail C.
Déterminez ici quels types d'évènements feront l'objet d'un rapport transmis aux centres de télésurveillance. Etant donné le peu de place disponible sur l'afficheur, des abréviations sont utilisées : "**alrm**" pour alarme, "**alrt**" pour alerte, "**o/f**" pour ouvert/ fermé. Le signe (✳) constitue un séparateur entre les évènements rapportés au **centre de télésurveillance 1** et ceux rapportés au **centre de télésurveillance 2**.
Les messages sont divisés en quatre groupes selon leur type :

N°	Groupe	Evènements rapportés
1	Alarmes	Incendie, Intrusion , Panique,
		Autoprotection
2	Ouvert/ fermé	Armement TOTAL, Armement PARTIEL, Désarmement
3	Alertes	Absence d'actvité, Urgence, clé MemClé, Gaz, Inondation, Température
4	Maintenance	Pile faible, panne decourant AC

Le groupe "Alarme" a la plus forte priorité et le groupe "Alerte" la plus faible.
Les options sélectionnables sont les suivantes :

Désignation Plan	Envoyé au centre 1	Envoyé au centre 2
tout -o/f ✳ copie sauvegarde	Tout sauf ouvert/fermé	Tout sauf ouvert/fermé si le centre 1 ne répond pas
tout ✳ tout	Tout	Tout
tout-o/f ✳ tout -o/f	Tout sauf ouvert/fermé	Tout sauf ouvert/fermé
tout –o/c ✳ o/c	Tout sauf ouvert/fermé	Ouvert/fermé
tout (–alrt) ✳ alrt	Tout sauf alertes	Alertes
Alrm ✳ tout (–alrm)	Alarmes	Tout sauf alarmes
Rapport désactivé	Rien	Rien
tout ✳ copie sauvegarde	Tout	Tout si le cent. 1 ne répond pas

Remarque : *"**Tout**" signifie que les 4 groupes sont rapportés ainsi que les messages de panne - détecteur / pile faible du système, inactivité détecteur, coupure de courant, brouillage, panne de communication, etc.*

1ère méthode d'émission de rapport [Fig. 4.5.3(2)]
Définissez ici le 1er rang de priorité quant à la méthode à utiliser pour rapporter des évènements.
Options disponibles : **désactivé**, **cellulaire, large bande** et **RTC**.

2ème méthode d'émission de rapport [Fig. 4.5.3(3)]
Définissez ici le 2ème rang de priorité quant à la méthode à utiliser pour rapporter des évènements. Si la méthode définie au 1er rang de priorité pour rapporter les évènements échoue, la centrale tentera d'envoyer son rapport par la méthode désignée au 2ème rang de priorité (cf. remarques sur la méthode de 1er rang de priorité).
Options disponibles : **désactivé**, **cellulaire, large bande** et **RTC**.

3ème méthode d'émission de rapport [Fig. 4.5.3(4)]
Définissez ici le 3ème rang de priorité quant à la méthode à utiliser pour rapporter des évènements. Si la méthode définie au 2ème rang de priorité pour rapporter les évènements échoue, la centrale tentera d'envoyer son rapport par la méthode désignée au 3ème rang de priorité (cf. remarques sur la méthode de 1er rang de priorité).
Options disponibles : **désactivé**, **cellulaire, large bande** et **RTC**.

Double rapport [Fig. 4.5.3(5)]
Déterminez ici si le système rapportera les évènements à la fois par réseau RTC et cellulaire/RTC et large bande/ large bande et cellulaire plutôt que d'attendre l'échec de la 1ère méthode pour tenter la 2ème.
Options disponibles : **désactivé, RTC & large bande, RTC & cellulaire** et **large bande & cellulaire**.

B ELECTRONICS SPRLU - 6900 Leuze - 084/655629

Numéro de client du récepteur 1 [Fig. 4.5.3(6)] – cf. remarque à la fig. 4.5, détail C
Tapez ici le numéro par lequel sera identifié votre système d'alarme spécifique auprès du 1er centre de télésurveillance. Ce numéro est constitué de 6 caractères hexadécimaux.

Numéro de client du récepteur 2. [Fig. 4.5.3(7)] - cf. remarque à la fig. 4.5, détail C
Tapez ici le numéro par lequel sera identifié votre système d'alarme spécifique auprès du 2ème centre de télésurveillance. Ce numéro est constitué de 6 caractères hexadécimaux.

RTC/GSM RCVR1 [Fig. 4.5.3(8)] – cf. remarque à la fig. 4.5, détail C
Programmez ici le numéro de téléphone du 1er centre de télésurveillance (y compris l'indicatif, 16 chiffres max.) auquel le système enverra les groupes d'évènements définis dans les évènements à rapporter.

RTC/GSM RCVR2 [Fig. 4.5.3(9)] – cf. remarqueà la fig. 4.5, détail C
Programmez ici le numéro de téléphone du 2ème centre de télésurveillance (y compris l'indicatif, 16 chiffres max.) auquel le système enverra les groupes d'évènements définis dans les évènements à rapporter.

IP RCVR 1 [Fig. 4.5.3(10)]
Tapez ici l'adresse IP du récepteur IP situé dans le 1er centre de télésurveillance.

IP RCVR 2 [Fig. 4.5.3(11)]
Tapez ici l'adresse IP du récepteur IP situé dans le 2ème centre de télésurveillance.

SMS RCVR 1 [Fig. 4.5.3(12)]
Tapez ici le numéro de téléphone du récepteur de SMS situé dans le 1er centre de télésurveillance.

SMS RCVR 2 [Fig. 4.5.3(13)]
Tapez ici le numéro de téléphone du récepteur de SMS situé dans le 2ème centre de télésurveillance.

Format de rapport RTC [Fig. 4.5.3(14)] – cf. remarque à la fig. 4.5, détail C
Sélectionnez ici le format de rapport à utiliser par la centrale pour rendre compte des évènements aux centres de télésurveillance.
Options disponibles : ■ **SIA text** ■ **Contact-ID** ■ **SIA** ■ **4/2 1900/1400** ■ **4/2 1800/2300** ■ **Scancom** (cf. annexe D – listes de codes).

Vitesse de transfert 4/2 [Fig. 4.5.3(15)] – cf. remarque à la fig. 4.5, détail C
Sélectionnez ici la vitesse de transfert (taux d'impulsion) à laquelle les données seront envoyées aux centres de télésurveillance si l'un des formats 4/2 a été sélectionné dans le format de rapport RTC.
Options disponibles : **10**, **20**, **33** et **40** pps.

Autre essai de rapport RTC [Fig. 4.5.3(16)] – cf. remarque à la fig. 4.5, détail C
Déterminez ici combien de fois le transmetteur composera le numéro du centre de télésurveillance via le réseau RTC.
Options disponibles : **2, 4, 8, 12** et **16** tentatives.

Autre essai de rapport GSM [Fig. 4.5.3(17)] – cf. remarque à la fig. 4.5 détail C
Déterminez ici combien de tentatives le transmetteur effectuera pour envoyer un rapport au centre de télésurveillance via un réseau cellulaire (GPRS, GSM et SMS).
Options disponibles : **2, 4, 8, 12** et **16** tentatives.

Autre essai de rapport LAN [Fig 4.5.3(18)] - cf. remarque à la fig. 4.5
Déterminez ici combien de tentatives le transmetteur effectuera pour envoyer un rapport au centre de télésurveillance via le module large bande.

Options disponibles : **2, 4, 8, 12** et **16** tentatives.

Heure de Test automatique [Fig. 4.5.3(19)]
Déterminez ici l'heure à laquelle la ligne téléphonique sera testée avec compte rendu au centre de télésurveillance.

Cycle de Test automatique [Fig. 4.5.3(20)]
Déterminez ici l'intervalle de temps entre deux envois de messages test consécutifs de la ligne téléphonique au centre de télésurveillance. La centrale réalise ces tests à intervalles réguliers pour vérifier le bon fonctionnement des communications.
Options disponibles : **test toutes les 5 heures, test tous les 1**, **2**, **5**, **7**, **14**, **30 jours** et **test OFF (désactivé)**.

Rapport de panne de ligne [Fig. 4.5.3(21)]

RTC [Fig. 4.5.3(21a)]
Déterminez ici si la coupure de la ligne RTC sera rapportée ou non, ainsi que le temps à laisser écouler entre la détection de la coupure et le rapport de panne. Si la ligne de téléphone est coupée, le message "panne ligne tél." s'enregistrera dans le journal d'évènements.
Options disponibles : **ne pas rapporter, immédiatement, 5 minutes, 30 minutes, 60 minutes** ou **180 minutes**.

GSM/GPRS [Fig. 4.5.3(21b)]
Déterminez ici si la coupure de la ligne GSM/GPRS sera rapportée ou non, ainsi que le temps à laisser écouler entre la détection de la coupure et le rapport de panne. Si la ligne est coupée, le message "panne ligne GSM" s'enregistrera dans le journal d'évènements.
Options disponibles: **ne pas rapporter, 2 minutes, 5 minutes, 15 minutes,** ou **30 minutes**.

Broadband/ Bande large [Fig 4.5.3(21c)]
Déterminez ici si la coupure de la ligne d'émission par large bande sera rapportée ou non, ainsi que le temps à laisser écouler entre la détection de la coupure et le rapport de panne. Si la ligne est coupée, le message "panne ligne large bande" (Panne BBA) s'enregistrera dans le journal d'évènements.
Options disponibles: **ne pas rapporter, 2 minutes, 5 minutes, 15 minutes,** ou **30 minutes**.

TLC/ TLT RTC (Up / Down) [Fig. 4.5.3(22)]

Accès à distance [Fig. 4.5.3 (22a)]
C'est ici que vous accordez ou interdisez l'accès et le contrôle du système à distance par téléphone.
Options disponibles: **accès distant ON (activé)** et **accès distant OFF (désactivé)**.

Code Téléch. Mast. [Fig. 4.5.3(22b)]
Déterminez ici le mot de passe Master (Maître) à 4 chiffres permettant de télécharger/ télétransmettre des données depuis/ vers la mémoire du PowerMaxComplete.
Attention ! Si vous utilisez le "0000", ceci ne permettra pas la connexion du PowerMaxComplete avec le PC à des fins de téléchargement/ télétransmission (TLC/TLT).

Code Téléch. Inst. [Fig. 4.5.3(22c)]
Déterminez ici le mot de passe Installateur à 4 chiffres permettant de télécharger des données vers la mémoire du PowerMaxComplete.
Attention ! Si vous utilisez le "0000", ceci ne permettra pas la connexion du PowerMaxComplete avec le PC à des fins de téléchargement/ télétransmission.

Option Télétransmission [Fig. 4.5.3(22d)]
Déterminez ici si les données du PowerMaxComplete peuvent être télétransmises vers un ordinateur seulement pendant que le système est désarmé ou bien n'importe

DEFI ELECTRONICS SPRLU - 55 rue Leuze - 0811/65629

quand (en mode d'armement PARTIEL/ TOTAL & en mode de désarmement).
Options disponibles : **quand le système est OFF (éteint)** et **à tout moment.**

Tél# de Téléchrg.[Fig. 4.5.3(22e)]
Tapez ici le numéro de téléphone (jusqu'à 16 chiffres) du serveur TLT/ TLC (UL/DL).
Remarque : *cette caractéristique n'est utilisable qu'avec les centrales supervisées par des centres de télésurveillance compatibles. Laissez ce champ libre dans le cas contraire.*

TLC/ TLT GPRS (Up / Down) [Fig. 4.5.3(23)]

SIM Tél. # [Fig. 4.5.3(23a)]
Tapez ici le numéro d'appel de la carte SIM du PowerMax. C'est le numéro que composera le centre de télésurveillance s'il a besoin de se connecter au PowerMaxComplete pour télétransmettre / télécharger des données.

ID# du 1er appelant [Fig. 4.5.3(23b)]
Déterminez ici le numéro de téléphone du 1er récepteur IPMP. Lorsque le PowerMaxComplete répond à un appel entrant en provenance du numéro défini ici, il établit une connexion avec l'IPMP pour télétransmettre / télécharger des données.

ID# du 2ème appelant [Fig. 4.5.3(23c)]
Déterminez ici le numéro de téléphone du 2ème récepteur IPMP. Lorsque le PowerMaxComplete répond à un appel entrant en provenance du numéro défini ici, il établit une connexion avec cet IPMP pour télétransmettre / télécharger des données.

Transmission vocale bidirectionnelle
[Fig. 4.5.3(24)]
Envoi de code vocal bidirectionnel [Fig. 4.5.3(24a)] – cf. remarque à la fig. 4.5
Déterminez ici si le système enverra un code vocal bidirectionnel au centre de télésurveillance (pour faire passer le centre de télésurveillance du mode de transmission de données à celui de transmission vocale) ceci seulement par présélection du format de communication SIA ou ID-Contact.
Options disponibles : **Envoyer** et **Ne pas envoyer.**

Centres de télésurveillance à transmission vocale bidirectionnelle [Fig. 4.5.3(24b)] – cf. remarque à la fig. 4.5
Cette option permet de sélectionner le délai de temporisation applicable à la transmission vocale bidirectionnelle avec les centres de télésurveillance, ou de donner l'autorisation au centre de télésurveillance de rappeler pour utiliser la fonction bidirectionnelle. Cette option n'est applicable qu'après la transmission d'un rapport d'évènement au centre de télésurveillance. (La personne de service au centre de télésurveillance peut alors appuyer sur la touche [3] pour une « écoute discrète », sur la touche [1] pour prendre la « parole » ou sur la touche [6] pour écouter et parler).
Options disponibles : **10**, **45**, **60**, **90 secondes**, **2 minutes**, **rappel** et **désactivée** (pas de transmission bidirectionnelle).
Remarque : *si l'option « Rappel » est validée , vous pouvez sélectionner l'option « Désactiver rapport » vers un numéro de téléphone privé (cf. § 4.5.4(1) – Rapport aux numéros de téléphone privés), faute de quoi le centre de télésurveillance établira la communication avec le PowerMaxComplete (après la survenance d'un évènement) de la façon habituelle (et non après une sonnerie).*

Temps de rappel [Fig. 4.5.3(24c)] – cf. remarque à la fig. 4.5
Déterminez ici la laps de temps durant lequel le centre de télésurveillance peut établir la communication vocale bidirectionnelle avec le PowerMaxComplete (après 1 sonnerie),notamment si :
A. Le message de type d'alarme a été reçu par le centre de télésurveillance,
B. La fonction rappel a été sélectionnée [cf.§ 4.5.3(23b)].
Options disponibles : **1**, **3**, **5** ou **10** minutes.

Niveau sonore ambiant [Fig. 4.5.3(24d)]
Sélectionnez ici le niveau sonore ambiant de votre installation. Si l'environnement est relativement bruyant, réglez l'option sur Elevé (réglage défini par défaut). S'il s'agit d'un environnement très calme, réglez-la sur Faible.
Options disponible : **élevé** et **faible**.

Rapport d'alarme confirmée [Fig. 4.5.3(25)] – cf. remarque à la fig. 4.5
Déterminez ici si le système établira un rapport chaque fois que 2 évènements ou plus (**alarme confirmée)** se produisent au cours d'une période définie (cf. § 4.4.33).
Options disponibles : **rapport activé, rapport désactivé, activé + isolation (by-pass)** (permettant de faire un rapport en contournant le détecteur - applicable au PowerMaxComplete compatible avec la norme DD243).

Fermeture récente [Fig. 4.5.3(26)]
Activez ou désactivez ici le rapport de "fermeture récente" envoyé au centre de télésurveillance si une alarme se produit dans les 2 minutes suivant l'expiration de la temporisation de sortie.
Options disponibles : **fermeture récente ON (activée)** et **fermeture récente OFF (désactivée)**.

Rétablissement de zone [Fig. 4.5.3(27)]
Déterminez ici si le rétablissement d'une zone fera l'objet d'un rapport ou non.
Options disponibles : **rapporter rétabliss.** et **ne pas rapporter**.

Rapport de non-activité du système [Fig. 4.5.3(28)]
Déterminez ici si le centre de télésurveillance recevra un message en cas d'inactivité du système (non armé) pendant une période définie (en jours).
Options disponibles : **désactivé**, **rap. après 7j**, **rap. après 14j**, **rap. après 30j**, **rap. après 90j**.

Attente d'appel OFF (désactivée) [Fig 4.5.3(29)]
Saisissez ici un code permettant d'annuler l'« attente d'appel » lors d'un appel lancé vers le centre de télésurveillance.

4.5.4 Rapport aux numéros de téléphone privés

(Fig. 4.5, détail D)

Rapport vers un numéro de téléphone privé [Fig. 4.5.4(1)]
Déterminez ici les groupes d'évènements qui feront l'objet d'un rapport transmis aux abonnés répondant aux numéros de téléphone privés. Options disponibles :

Désignation	Description
tout	Tous les messages
tout (-ouv/ferm.)	Tous les messages, sauf les messages d'ouverture/ fermeture
tout (-alertes)	Tous les messages, sauf les alertes
alarmes	Messages d'alarme
alertes	Messages d'alerte
ouv./ferm.	Ouverture/ fermeture
rapport désactivé	Aucun message rapporté

AD ELECTRONICS SPRL - 4310 Leuze - 081655629

***Remarque :** "**tout**" signifie tous les évènements y compris les messages de panne tels que P. Faible et Panne courant CA (AC en anglais).*
***Remarque :** toutes les options ci-dessus peuvent faire l'objet d'un rapport envoyé par SMS aux abonnés répondant aux numéros de téléphone privés. Si l'option sélectionnée est le rapport vocal, seules les alarmes et alertes peuvent être rapportées.*

Rapport vocal [Fig. 4.5.4(2)]

1er Tél# privé [Fig. 4.5.4(2a)]
Programmez ici le 1er numéro de téléphone privé (avec son indicatif s'il y a lieu) vers lequel le système enverra le rapport d'évènement selon les groupes définis dans la rubrique « Rapport aux numéros privés ».

2ème Tél# privé [Fig. 4.5.4(2b)]
Programmez ici le 2ème numéro de téléphone privé (avec son indicatif s'il y a lieu) vers lequel le système enverra le rapport d'évènement selon les groupes définis dans la rubrique « Rapport aux numéros privés ».

3ème Tél# privé [Fig. 4.5.4(2c)]
Programmez ici le 3ème numéro de téléphone privé (avec son indicatif s'il y a lieu) vers lequel le système enverra le rapport d'évènement selon les groupes définis dans la rubrique « Rapport aux numéros privés ».

4ème Tél# privé [Fig. 4.5.4(2d)]
Programmez ici le 4ème numéro de téléphone privé (avec son indicatif s'il y a lieu) vers lequel le système enverra le rapport d'évènement selon les groupes définis dans la rubrique « Rapport aux numéros privés ».

Tentatives de rappel [Fig. 4.5.4(2e)]
Déterminez ici combien de fois le communicateur composera le numéro de téléphone à appeler (téléphone privé).

Options disponibles : **1, 2, 3** et **4** tentatives.
Attention ! Un maximum de 2 tentatives de numérotation est autorisé par l'autorité australienne des télécommunications.

Transmission vocale bidirectionnelle – Numéros privés [Fig. 4.5.4(2f)] (seulement si la fonction Voix est définie)
Déterminez ici si la transmission vocale bidirectionnelle avec les numéros de téléphone privés sera autorisée ou non.
Options disponibles : **Comm. bidir. active** et **Comm. bidir. désactivée**.

Reconnaissance tél. [Fig. 4.5.4(2g)]
Déterminez ici si le système utilisera le mode de reconnaissance unique ou de reconnaissance globale lors de la transmission de rapports vers les téléphones privés.
***Remarque :** en mode de reconnaissance unique, un signal reçu d'un seul téléphone suffit à considérer l'évènement en cours comme clos et à interrompre la séance de communication. Les autres téléphones servent seulement à des fins de réserve. En mode de reconnaissance globale, un signal de reconnaissance doit être reçu de chaque téléphone avant que l'évènement en cours ne soit considéré comme rapporté.*
Options disponibles : **reconn. unique** and **reconn. globale.**

Rapport Tél# SMS [Fig. 4.5.4(3)]

1st Tél# SMS [Fig. 4.5.4(3a)]
Programmez ici le premier numéro de téléphone SMS (avec son indicatif, 16 caractères numériques maximum) vers lequel les types d'évènements présélectionnés (cf. § 4.6.3) seront rapportés.

2ème Tél# SMS [Fig. 4.5.4(3b)]
Programmez ici le deuxième numéro de téléphone SMS (avec son indicatif, 16 caractères numériques maximum) vers lequel les types d'évènements présélectionnés (cf. § 4.6.3) seront rapportés.

3ème Tél# SMS [Fig. 4.5.4(3c)]
Programmez ici le troisième numéro de téléphone SMS (avec son indicatif, 16 caractères numériques maximum) vers lequel les types d'évènements présélectionnés (cf. § 4.6.3) seront rapportés.

4ème Tél# SMS [Fig. 4.5.4(3d)]
Programmez ici le quatrième numéro de téléphone SMS (avec son indicatif, 16 caractères numériques maximum) vers lequel les types d'évènements présélectionnés (cf. § 4.6.3) seront rapportés.

AB ELECTRONICS SPRLU - 5310 Leuze - 081/655629

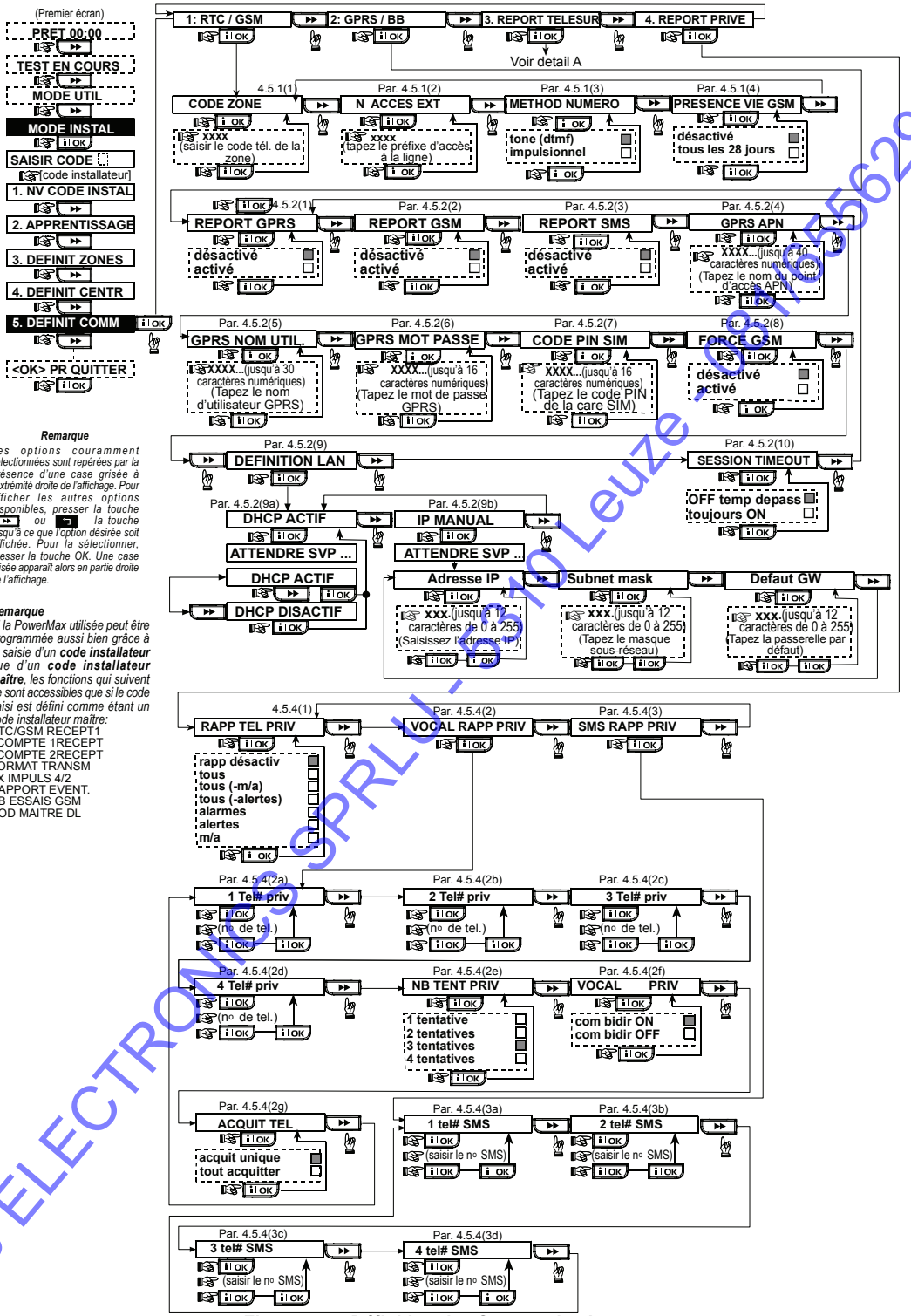

Remarque

Les options couramment sélectionnées sont repérées par la présence d'une case grisée à l'extrémité droite de l'affichage. Pour afficher les autres options disponibles, presser la touche ou la touche jusqu'à ce que l'option désirée soit affichée. Pour la sélectionner, presser la touche OK. Une case grisée apparaît alors en partie droite de l'affichage.

Remarque

Si la PowerMax utilisée peut être programmée aussi bien grâce à la saisie d'un ***code installateur*** *que d'un* ***code installateur maître****, les fonctions qui suivent ne sont accessibles que si le code saisi est défini comme étant un code installateur maître:*

RTC/GSM RECEPT1
#COMPTE 1RECEPT
#COMPTE 2RECEPT
FORMAT TRANSM
TX IMPULS 4/2
RAPPORT EVENT.
NB ESSAIS GSM
COD MAITRE DL

Figure 4.5 – Définition des Communications

AB ELECTRONICS SPRLU - 6110 Leuze - 0811 55629

Figure 4.5 - DETAIL “A”

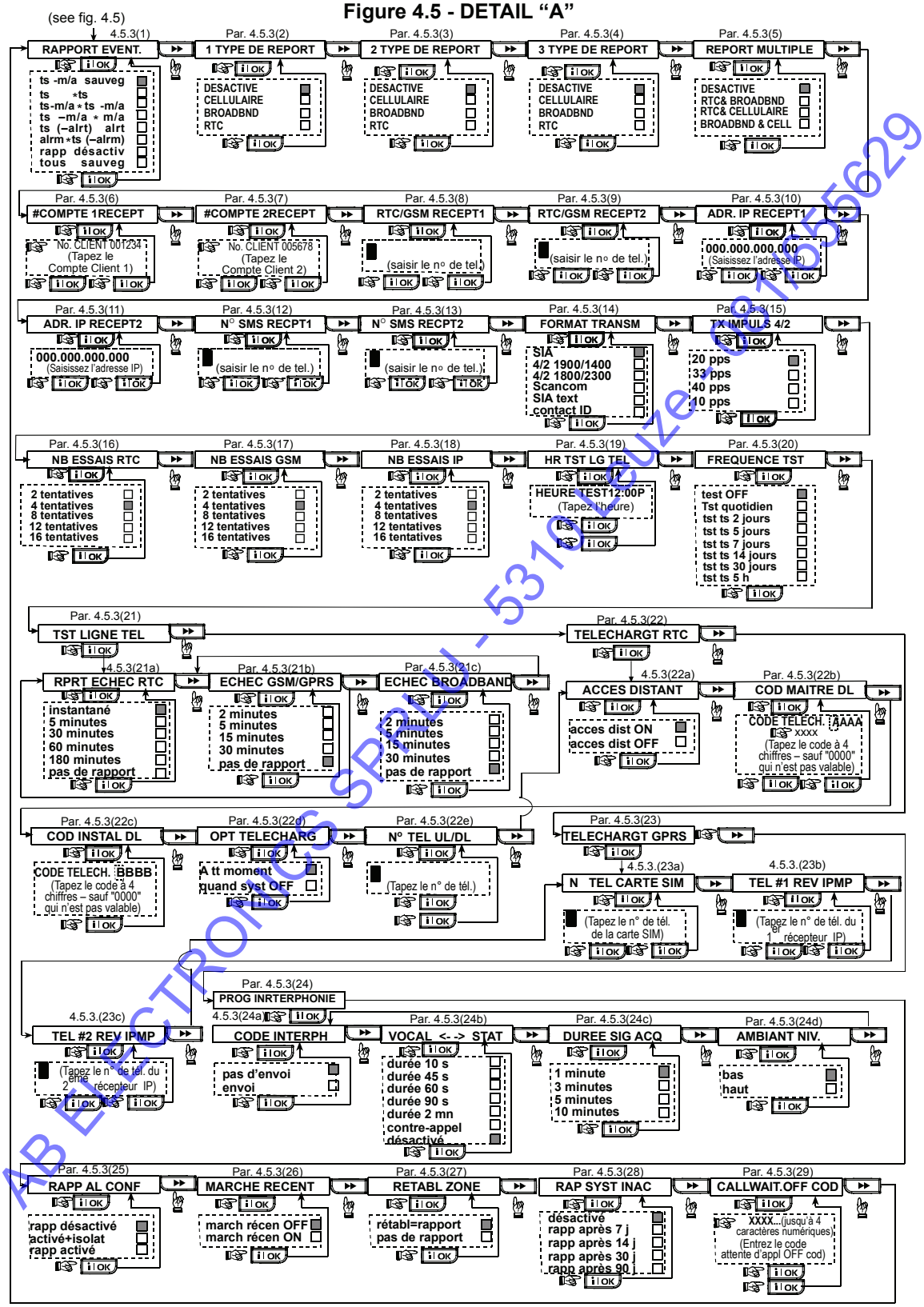

AB ELECTRONICS SPRLU - 5310 Leuze - 081/555629

4.6 Détection automatique du réseau GSM

Cette fonction permet l'enregistrement automatique du modem GSM dans la mémoire de la centrale PowerMaxComplete. L'auto-détection du modem GSM est activée selon l'une des deux procédures suivantes : après rétablissement suite à une autoprotection et après une réinitialisation (mise sous tension ou après avoir quitté le menu Installateur). Ceci provoque un balayage automatique par le PowerMaxComplete des ports COM GSM pour détecter le modem GSM.

En cas d'échec de la détection automatique du modem GSM et si le modem a été précédemment enregistré dans la centrale PowerMaxComplete, le message "Cel Rmvd Cnfrm" sera affiché. Ce message disparaîtra de l'écran seulement après que l'utilisateur aura cliqué sur i OK. Le modem est alors considéré comme non enregistré et aucun message de panne GSM ne s'affiche.

Remarque : *un message ne s'affiche que si le système d'alarme PowerMaxComplete est désarmé.*

4.7 Détection automatique du modem à large bande (BBA)

Cette fonction permet l'enregistrement automatique du modem à large bande (BBA = *Broadband*) dans la mémoire de la centrale PowerMaxComplete. L'auto-détection du modem à large bande est activée selon l'une des deux procédures suivantes : après rétablissement suite à une autoprotection et après une réinitialisation (mise sous tension ou après avoir quitté le menu Installateur). Ceci provoque un balayage automatique par le PowerMaxComplete des ports COM du modem à large bande pour détecter le modem correspondant.

En cas d'échec de la détection automatique du modem à large bande et si ce dernier a été précédemment enregistré dans la centrale PowerMaxComplete, le message "BBA Remvd Cnfrm" sera affiché. Ce message disparaîtra de l'écran seulement après que l'utilisateur aura cliqué sur i OK. Le modem est alors considéré comme non enregistré et aucun message de panne de large bande ne s'affiche.

Remarque : *un message ne s'affiche que si le système d'alarme PowerMaxComplete est désarmé.*

4.8 DEFINITION DES PARAMETRES DE SORTIE

4.8.1 Généralités

Ce mode permet :

a. Une sélection des événements/ conditions sous lesquels la sortie PGM (programmable) fonctionne.
b. La sélection du fonctionnement de la sirène intérieure ou du flash (déclenchés selon la programmation système).

Remarque : *les sorties PGM agissent sur l'ensemble du système d'alarme et non pas séparément par partition (dans un système PowerMaxComplete avec option Partition).*

4.8.2 Définition PGM

Pour la sortie PGM, il est possible de sélectionner les options **"désactivé", "Marche" (ON)**, **"Arrêt"** (**OFF)** ou **"impuls activ"** (activation pendant une durée prédéfinie, sélectionnée par la fonction **DUREE PULSE**), de la manière suivante :

- **SOUS ARM. TOT.** (sous armement total).
- **SOUS ARM. PART.** (sous armement partiel).
- **EN DESARM.** (en mode de désarmement).
- **SI MEMO** (activation lors du stockage d'une alarme dans la mémoire, désactivation lors de l'effacement de la mémoire).
- **SI TEMPO** (pendant les temporisations d'entrée et de sortie).
- **SI TELECOM.** (en appuyant sur la touche AUX d'une télécommande / d'un clavier MCM-140+, si la fonction « **PGM** » est sélectionnée dans le menu "DEFINITION de la CENTRALE", champs 17 et 18).
- **SI ZONES** (lors d'une perturbation survenant dans chacune des 3 zones sélectionnées, quel que soit le mode actif, armement ou désarmement). Si l'option **Basculement** est sélectionnée, la sortie PGM est alternativement activée lorsqu'un événement survient dans ces zones, puis désactivée lors de l'événement suivant.
- **SI DEF LIG TEL** : la sortie PGM est activée si la ligne téléphonique est déconnectée.

4.8.3 Définition sirène INTérieure/ FLASH

Cette fonction permet de déterminer si la sortie INT est prévue pour recevoir une **sirène intérieure** ou un **flash**.
Si l'option **Flash** est sélectionnée, la sortie INT s'activera lorsque se déclenchera une alarme et jusqu'à ce que le système soit désarmé ou réarmé (par ex. en vidant la mémoire de l'alarme).

4.8.4 Définition générale de la sortie PGM

Déterminez ici le TEMPS de VERROUILLAGE de la sortie PGM – journée, pendant lequel la sortie PGM (contrôlée par les détecteurs) sera désactivée même si les détecteurs qui lui sont associés se déclenchent. Pour désactiver le temps de verrouillage, il suffit de régler les heures de DEMARRAGE et d'ARRET sur la même valeur (cf. figure 4.8).

AB ELECTRONICS SPRL - 5310 Leuze - 081/655629

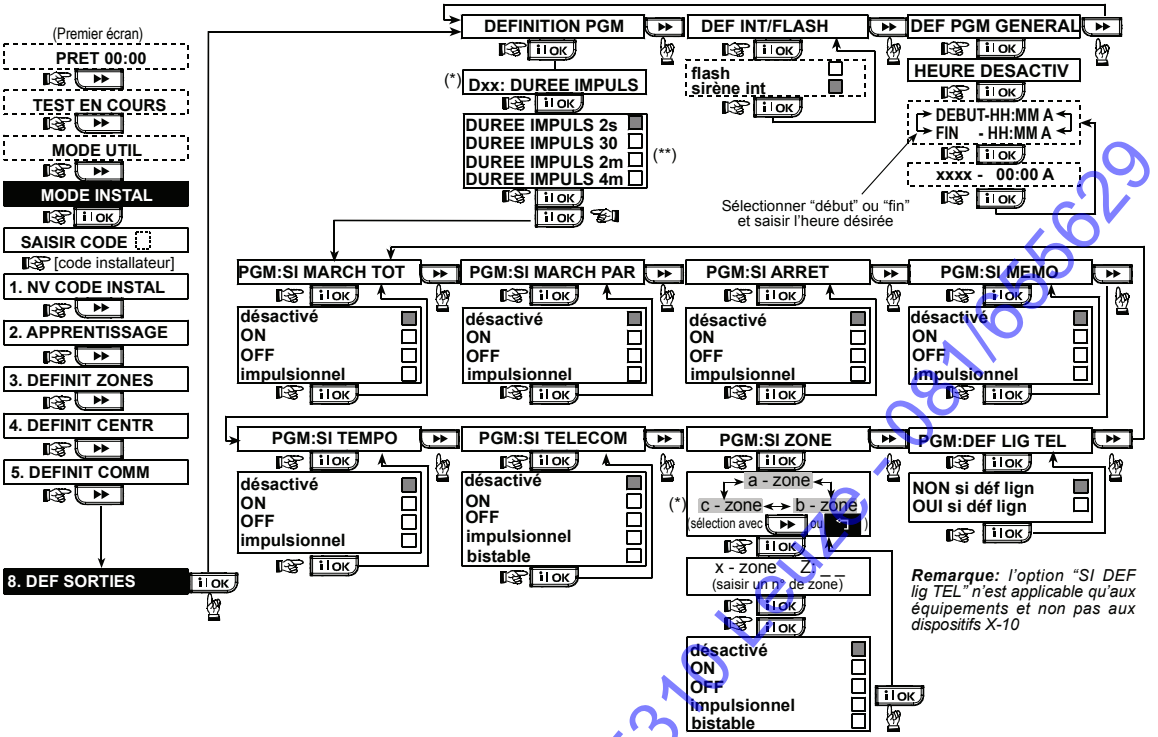

Figure 4.8 – Schéma de Définition des Sorties

* Lors de la sélection de l'une des 3 options (zone a, b ou c), il est possible de saisir un numéro de zone, puis de choisir une option : désactivé, ON (option active), OFF (option désactivée), Pulse activé ou Basculement.

** L'option en cours (actuellement sélectionnée) figure à l'écran avec une case noire sur sa droite. Pour afficher toutes les options disponibles, presser la touche [▸▸] jusqu'à ce que l'option souhaitée s'affiche. Appuyez alors sur [OK] pour la valider (une case noire apparaît alors sur la droite).

4.9 DEFINITION VOIX

La fonction de Définition de la Voix (transmission vocale) est optionnelle – et applicable seulement dans les systèmes PowerMaxComplete offrant cette caractéristique.

4.9.1 Message enregistré

Ce mode permet d'enregistrer des messages vocaux de courte durée, pour les :

- **Code site** - délivré automatiquement lorsque des événements sont rapportés vers des numéros de téléphone privés.
- **4 noms d'utilisateur** qui peuvent être enregistrés et assignés aux utilisateurs 5 à 8. Si un événement survient, le nom de l'utilisateur concerné est ajouté au message transmis par téléphone.
- **5 noms de zone personnalisés** peuvent être enregistrés et assignés à des zones spécifiques. Ces noms sont utiles si aucun des 26 noms de zone fixes ne convient à une zone en particulier (cf. figure 4.3)
- **Edition de noms de zones personnalisés.** Cette fonction vous permet d'éditer les noms attribués aux zones respectives.

Le processus d'enregistrement est présenté ci-dessous.

4.9.2 Mode de Boîte vocale

Ce mode permet de déterminer le canal par lequel une communication vocale bidirectionnelle sera émise : via le haut-parleur externe, via la centrale PowerMaxComplete ou les deux.

Options disponibles : **Pas de boîte vocale**, **Boîte vocale uniquement** ou **Boîte vocale et HP (haut-parleur)**.

AB ELECTRONICS SPRL - 5310 Waulsort - 081/665629

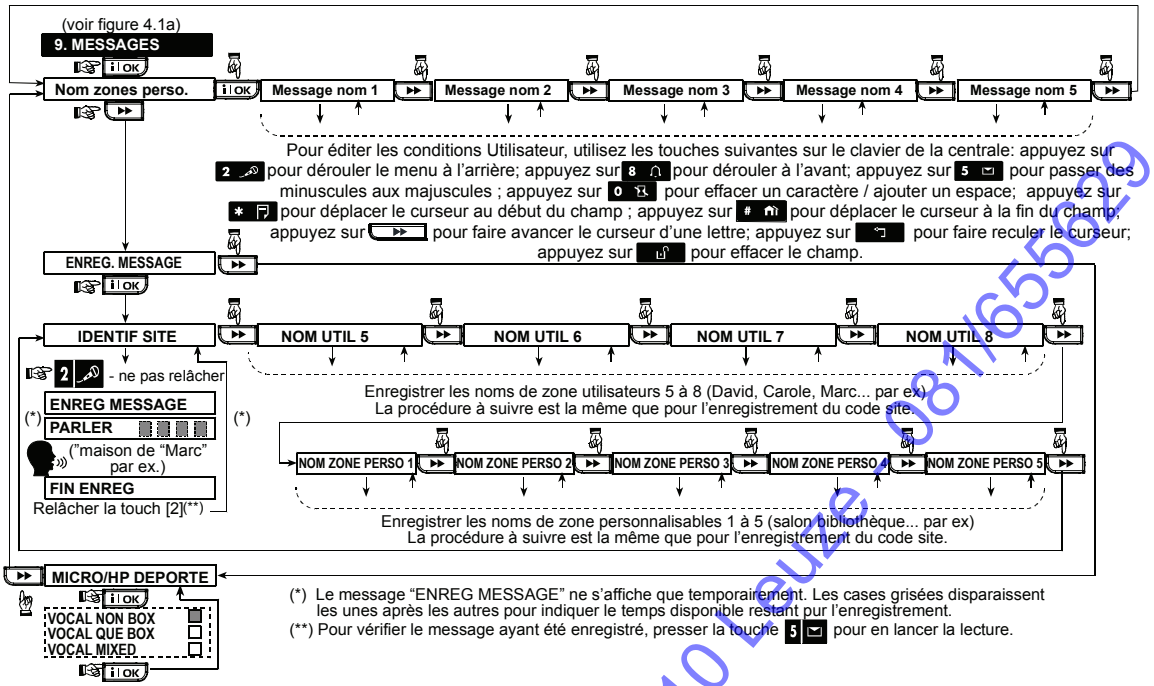

Figure 4.9 – Procédure d'enregistrement d'un message

4.10 TEST DIAGNOSTIC

Ce mode permet de tester les fonctions de tous les composants de zones sous protection, à savoir capteurs radio / sirènes radio / claviers sans fil / GPRS / connexion LAN / options de réinitialisation du modem à large bande et de recevoir ou de visualiser les informations concernant la puissance du signal radio reçu.

Le processus de test diagnostic est illustré à la figure 4.10.

Pour les capteurs radio / sirènes radio / claviers sans fil :

Trois niveaux de réception sont détectés et rapportés :

Indication du niveau de puissance du signal reçu :

Réception	Réponse du buzzer
Fort	2 x melodie joyeuse (- - - ———) (- - - ——–)
Correct (Bon)	Melodie joyeuse (———)
Faible	Melodie triste (————)

***IMPORTANT !** Une réception fiable doit être assurée. **C'est pourquoi un signal "faible" n'est pas acceptable**. Si le signal émis par un détecteur donné est faible, déplacez ce détecteur et renouvelez le test jusqu'à ce que le signal soit correct ("bon") ou "fort". Il est nécessaire d'appliquer ce principe lors du test initial et lors de toute maintenance ultérieure du système.*

4.10.1 Test de communication GPRS

La procédure de tests diagnostiques du réseau de communication GPRS vérifie la communication GSM/GPRS et établit son diagnostic par émission de rapport. En cas d'erreur de communication, une information détaillée est transmise.

AB ELECTRONICS SPRLU - 5310 Leuze - 081/655609

Les messages GSM/ GPRS suivants sont rapportés :

Message	Signification
Unité OK	Le GSM / GPRS fonctionne normalement.
GSM comm. perdu	Le module GSM/GPRS ne communique pas avec la centrale.
Erreur code Pin	Code PIN absent ou faux. (Seulement si le code de la carte SIM est activé).
Panne rés. GSM	Echec d'enregistrement de l'unité sur le réseau GSM local.
Erreur carte SIM	Carte SIM non installée ou erreur de carte SIM.
GSM non détecté	La fonction d'enregistrement automatique du GSM n'a pas réussi à détecter le module GSM/GPRS.
Pas de service GPRS	La connexion GPRS n'est pas activée sur la carte SIM.
Erreur connex. GPRS	Le réseau local GPRS n'est pas disponible ou le système présente un mauvais réglage de l'APN GPRS, utilisateur et/ou mot de passe.
Srvr non disponible	Le récepteur IPMP ne peut pas être contacté – Vérifiez le Serveur IP.
IP non défini	Serveur IP #1 et #2 non configurés.
APN non défini	APN non configuré.
Carte SIM bloquée	La carte SIM se bloque après 3 tentatives d'introduction de code PIN erronées. Pour la débloquer, tapez un code PUK. Le numéro PUK ne peut pas être saisi par le PowerMaxComplete.
Refusé par le serveur	L'IPMP refuse la demande de connexion. Vérifiez que la centrale est bien enregistrée sur le récepteur VDNS.

4.10.2 Test de connexion du réseau LAN

La procédure de tests diagnostiques du réseau de connexion LAN vérifie la communication du modem à large bande avec l'IPMP et établit son diagnostic par émission de rapport. En cas d'erreur de communication, une information détaillée est transmise.
Si le modem à large bande n'est pas enregistré dans le PowerMaxComplete, le menu "TEST CONNEX. LAN" ne s'affiche pas.

Les messages LAN suivants sont rapportés :

Message	Signification
Unité OK	Le modem à large bande fonctionne normalement.
Test rejeté	Le test diagnostic est interrompu dans les cas suivants : • Panne AC – le module large bande se met en mode d'arrêt (OFF). • Le modem à large bande n'a pas terminé la procédure de mise sous tension. Dans ce cas, l'installateur doit attendre maximum 30 secondes avant de renouveler le test.
Perte Comm.	L'interface en série RS-232 entre le modem à large bande BBA et le PowerMaxComplete est défectueuse.
Abs. Rcvr IP	Absence de paramétrage des récepteurs IP 1 et 2 dans le PowerMaxComplete.
Câble débranché	Le câble Ethernet n'est pas relié au module large bande.
Vérif. config. LAN	Ce message apparaît dans l'un des cas suivants : • L'IP de modem à large bande saisi est incorrect. • Le masque de sous-réseau saisi est incorrect. • La passerelle saisie par défaut est incorrecte. • Panne du serveur DHCP.
Rcvr#1 inaccess. Rcvr#2 inaccess.	Le récepteur 1 ou 2 est inaccessible, pour l'une des raisons suivantes : • L'IP de récepteur saisi est erroné. • Panne de récepteur. • Panne de réseau WAN.
Rcvr#1 non enreg. Rcvr#2 non enreg.	L'appareil PowerMaxComplete n'est pas enregistré dans les récepteurs IP 1 ou 2.
Erreur de tempo du module à large bande BBA	Le modem à large bande BBA ne réagit pas aux résultats de test dans un intervalle de 70 secondes.
Résultat invalide	Le modem à large bande BBA répond par un code de résultat non reconnu par le PowerMax Complete.

AB ELECTRONICS SPRLU - 5310 Leuze - 081/666629

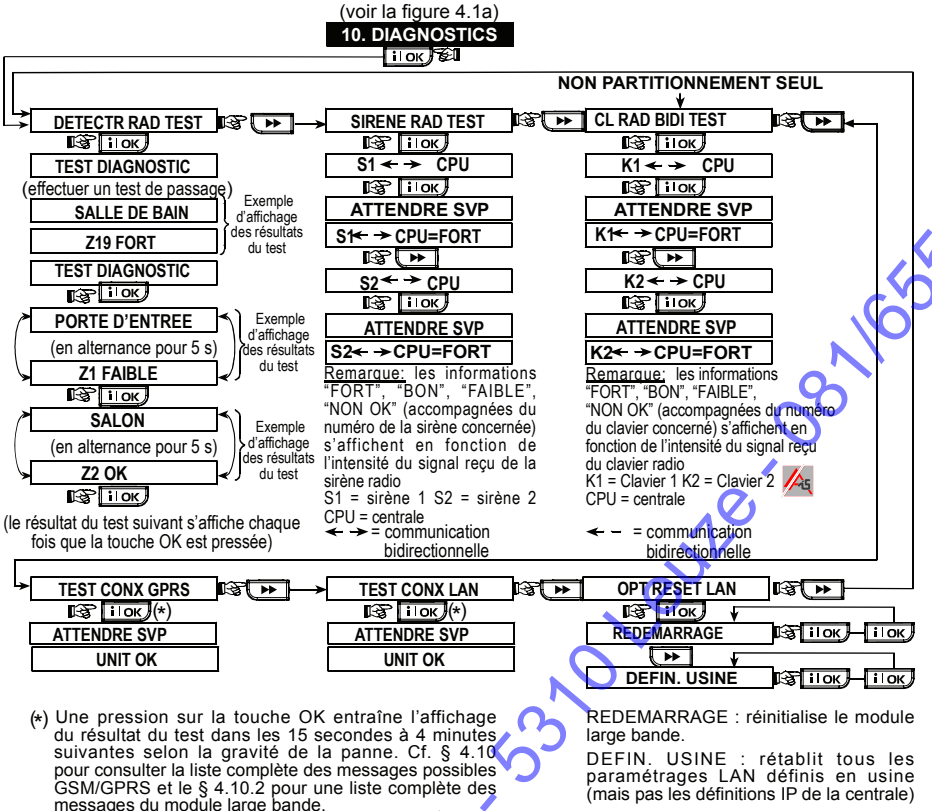

Figure 4.10 – Diagramme du Test Diagnostic

4.11 FONCTIONS UTILISATEUR

- Ce mode fournit une passerelle vers les fonctions utilisateur via le menu de programmation courant.

Vous pouvez :

- Programmer les 4 numéros de téléphone (privés)
- Programmer les codes utilisateur
- Enregistrer les télécommandes
- Enregistrer les badges de proximité,
- Sélectionner les options vocales
- Régler l'option d'auto-armement
- Régler l'heure d'armement
- Régler l'option haut-parleur
- Régler le format des données date et heure du système
- Régler le format des données date et heure
- Paramétrer le programmateur horaire.

Reportez-vous au guide d'utilisation pour le détail des procédures à suivre.

Attention ! Si après avoir programmé les codes utilisateur, le système ne reconnaît plus le code installateur, cela signifie qu'un code utilisateur est identique au code installateur. Dans ce cas, accédez au menu utilisateur et modifiez le code utilisateur en question. Cette opération validera à nouveau le code installateur.

4.12 RETOUR AUX VALEURS PAR DEFAUT

Pour que les paramètres de la centrale PowerMaxComplete reprennent les valeurs définies par défaut en usine, accédez au menu installateur et exécutez la commande "VAL DEF USINE" comme indiqué sur l'illustration ci-contre. Contactez votre distributeur PowerMaxComplete pour connaître les paramètres par défaut.

Remarque : sur les systèmes PowerMaxComplete disposant de deux codes Installateur - le code INSTALLATEUR et le code MASTER (INSTALLATEUR MAITRE), seul ce dernier permet d'exécuter la fonction de retour aux valeurs par défaut.

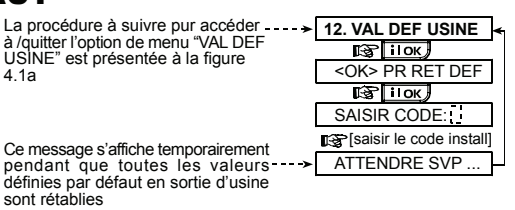

4.13 NUMERO DE SERIE

Le menu « 13. N° DE SERIE » permet d'afficher le numéro de série du système et le code ID de la centrale pour assistance technique uniquement.

Une simple pression sur la touche ▶▶ permet de consulter la version de votre appareil PowerMaxComplete.

AR ELECTRONICS SPRLU - 5310 Libuze - 081/655629

4.14 APPEL AU SERVEUR DE TELECHARGEMENT/TELETRANSMISSION

Remarque :
L'usage de cette option est limité au processus d'installation des centrales gérés par des centres de télésurveillance compatibles.

Cette option permet à l'installateur de générer un appel vers le serveur de téléchargement / télétransmission. Celui-ci télétransmet la configuration PowerMaxComplete dans sa base de données et peut télécharger des paramètres prédéfinis vers la centrale.

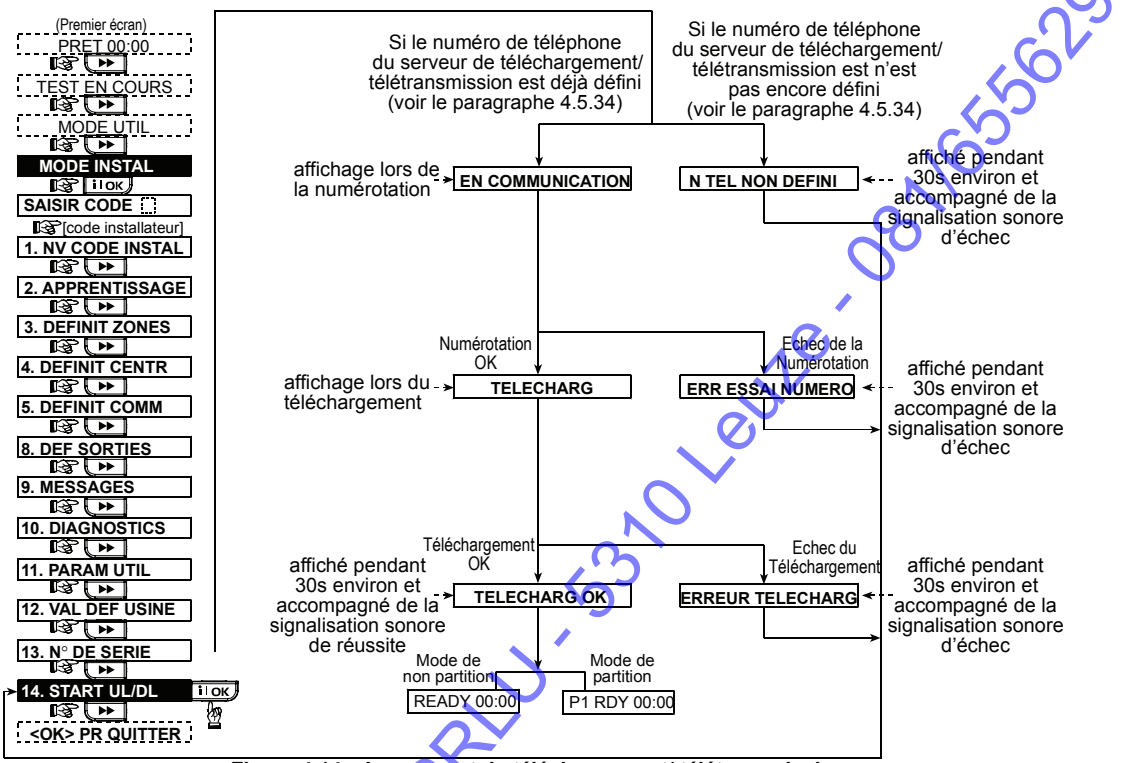

Figure 4.14 – Lancement de téléchargement/ télétransmission

4.15 Activation/ Désactivation DES PARTITIONS

Ce menu vous permet d'activer ou de désactiver le mode Partition. Le partitionnement vous permet de diviser le système en un maximum de trois zones de contrôle indépendantes. Chaque zone peut donc être armée ou désarmée séparément.
Lorsque la fonction de partitionement est désactivée, les zones, les codes utilisateur et les fonctions se comporteront comme dans une unité PowerMaxComplete ordinaire. Lorsque le partitionnement est activé, les affichages de l'écran changent pour incorporer la fonction Partition.

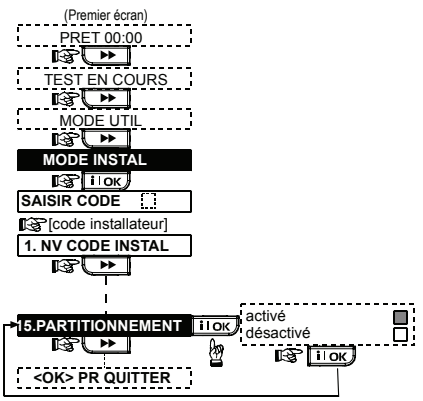

Remarque: *le partitionnement est une caractéristique en option*

Figure 4.15 – Partitionnement

4.16 TEST DE PASSAGE

Ce mode (voir Figure 4.1a) vous donne le moyen de réaliser un test périodique, via le menu du test de passage, au moins une fois par semaine et à la suite d'un événement d'alarme.
Lorsque le système vous réclame un « test de passage », il vous suffit d'effectuer quelques pas à travers la zone sous surveillance pour vérifier le bon fonctionnement des détecteurs / senseurs. Lorsqu'un détecteur ou senseur déclenche une alarme, son nom, son numéro et le degré de réception de son signal d'alarme doivent être indiqués (par exemple, « Salle de bains », « Z19 fort ») et le buzzer doit retentir conformément au degré de réception de l'alarme (1 sur 3).

AB ELECTRONICS SPRLU - 5310 Leuze - 081655629

5. PROCEDURES DE TEST

5.1 Préparations

Assurez-vous que toutes les portes et fenêtres sont fermées (non altérées). Si la fonction de partitionnement (dans un système PowerMaxComplete à Partitions) est activée, la centrale affiche l'état actuel de la partition sélectionnée. Par exemple, si la partition sélectionnée est celle qui porte le numéro 3, le message suivant doit apparaître :

```
P3 PRET          HH:MM
```

Remarque : *la mention « P3 » se rapporte au système PowerMaxComplete à Partitions (fonction de partitionnement activée).*

Si le message "NON PRET" s'affiche, effectuez une vérification sur la centrale en appuyant sur la touche [i OK] de manière répétée. La ou les causes du problème apparaissent alors, accompagnée(s) d'un signal sonore. Prenez les mesures nécessaires pour éliminer ce(s) problème(s) avant de tester le système (cf. paragraphe suivant).

5.2 Test Diagnostic

La vérification du bon fonctionnement de tous les détecteurs du système nécessite un test diagnostic complet. Pour savoir comment l'exécuter, veuillez vous reporter à la figure 4.10.

5.3 Test de la télécommande

Générez une transmission à partir de toutes les télécommandes dont l'enregistrement (apprentissage) a été réalisé (selon la liste établie dans le tableau B2, AnnexeB). Utilisez chacune d'elles pour mettre la centrale en mode d'armement TOTAL, puis immédiatement en mode de désarmement. Dès la pression sur la touche "TOTAL" d'une télécommande, le voyant ARMEMENT ("MARCHE") doit s'allumer.

Par exemple, si la partition sélectionnée est celle qui porte le numéro 3, le message suivant doit apparaître :

```
P3 ARMEMENT TOTAL
        ↓
P3  SORTIE IMMEDIATE
```

Remarque : *la mention « P3 » se rapporte au système PowerMaxComplete à Partitions (fonction de partitionnement activée).*

La signalisation sonore de temporisation de sortie commence.

Appuyez sur la touche DESARMEMENT ("ARRET") (🔓) de la télécommande. L'indicateur d'ARMEMENT ("MARCHE") s'éteint, le signal sonore "Désarmé, Prêt pour Armement" est émis et l'écran affiche à nouveau le message suivant :

```
P3  PRET         HH:MM
```

Remarque : *la mention « P3 » se rapporte au système PowerMaxComplete à Partitions (fonction de partitionnement activée).*

Testez la touche **AUX** de chaque télécommande en accord avec les informations contenues dans le tableau B.2, Annexe B. Vérifiez que la touche **AUX** permet d'exécuter correctement la tâche pour laquelle elle a été programmée.

- Si la touche AUX (✻) est définie comme touche d' "ETAT", une pression sur cette touche doit afficher et annoncer l'état du système.
- Si la touche AUX (✻) est définie pour opérer un armement "INSTANTANE" de la partition 3, une pression sur la touche d'armement TOTAL suivie d'une pression sur la touche AUX doit faire apparaître les messages suivants :

```
P3 MARCHE INSTANT.
   (alternativement)
P3SORTIE IMMEDIATE
```

Remarque : *la mention « P3 » se rapporte au système PowerMaxComplete à Partitions (fonction de partitionnement activée).*

et la signalisation sonore de temporisation de sortie commence. Appuyez immédiatement sur la touche de désarmement DESARM (🔓) pour désarmer le système.

- Si la touche AUX (✻) est définie comme touche "PGM" et autorisée à activer la sortie PGM, le fait d'appuyer sur la touche (✻) activera l'appareil relié à la sortie PGM.
- Si la touche AUX (*) est définie pour "passer la tempo de sortie" appuyez sur la touche d'armement TOTAL et lorsque vous entendez les signaux sonores de sortie, appuyez sur la touche AUX – les signaux sonores de sortie cessent alors immédiatement et le système est à présent armé en mode TOTAL. Pour désarmer le système, appuyez immédiatement sur la touche de DESARMEMENT (🔓).

5.4 Test de Marche/Arrêt de la sortie PGM (ON/OFF)

Passez en revue le tableau de l'**Annexe C,** colonne par colonne. Si, par exemple, la colonne "**SOUS ARM TOT**" (sous armement total) est marquée d'un "X", alors mettez le système sous armement TOTAL et vérifiez que l'appareil relié à la sortie PGM est effectivement activé en mode d'armement TOTAL.

Continuez de la même façon pour les autres indications, colonne par colonne, toujours en créant l'état ou l'évènement qui activera l'appareil relié à la sortie PGM. Vérifiez que l'appareil réagit bien selon sa programmation.

IMPORTANT ! *Avant d'effectuer les tests "SUR Programmateur" et "Par zone", assurez-vous que ces forme de contrôle sont autorisées – cliquez sur* [9] *de manière répétée et vérifiez que les messages suivants s'affichent :*

```
S/PROGRAM.ON   ■
```

et :

```
P/DETECT. ON   ■
```

Si une case noire apparaît à l'extrême droite de l'affichage, cela signifie que les fonctions sont activées.

La façon la plus aisée pour tester une activation chronométrée est de sélectionner la neuvième rubrique du menu de l'Installateur ("**11. PARAM. UTILISATEUR**") et de régler l'horloge du système à quelques minutes avant l'« heure de début » concernée. N'oubliez pas ensuite de remettre l'horloge à l'heure à la fin du test.

AD ELECTRONICS SPRL - 530 Leuze - 081/655029

5.5 Test des transmetteurs d'urgence

Déclenchez une transmission à partir de chaque transmetteur enregistré et associé à une zone d'Urgence (selon la liste du tableau B3, Annexe B). A titre d'exemple, si l'on appuie sur la touche d'activation d'un transmetteur d'urgence enregistré sur la zone 22 de la partition 1, l'affichage doit être le suivant :

```
P1 Z22     URGENCE
  (alternativement)
P1 Z22 EFFRACTION
```

Remarque : *la mention « P1 » se rapporte au système PowerMaxComplete à Partitions (fonction de partitionnement activée).*

Afin d'éviter les fausses alarmes, il est conseillé de prévenir le centre de télésurveillance qu'un test va être exécuté, ou tout de simplement de déconnecter la ligne téléphonique de la centrale PowerMaxComplete pendant les essais.

6. MAINTENANCE

6.1 Démontage de la centrale

A. Retirez les deux vis qui relient le couvercle à l'embase de la centrale (cf. figure 3.1H).

B. Retirez ensuite les 3 vis qui fixent l'embase de l'appareil à la surface de montage (cf. figure 3.1A) et retirez la centrale.

6.2 Remplacement des piles de réserve

Le remplacement et la première insertion des piles se déroulent similairement (cf. figure 3.1C).

Si les piles neuves sont correctement insérées et que le couvercle de leur compartiment est bien refermé, le message "PANNE" disparaît. En revanche, le message "MEMOIRE" clignote à l'écran (suite à l'alarme d'"autoprotection" déclenchée par l'ouverture du compartiment des piles). Pour l'effacer, il suffit d'armer puis de désarmer immédiatement le système.

6.3 Remplacement des fusibles

La centrale PowerMaxComplete est équipée de 2 fusibles internes à réarmement automatique. Il n'est donc pas nécessaire de les remplacer.

Lorsqu'une surcharge de courant se produit, le fusible concerné interrompt le circuit qu'il protège. Dès que la panne est réparée et que la réparation se confirme sur plusieurs secondes, le fusible se réarme automatiquement et laisse le courant passer à nouveau dans le circuit en question.

6.4 Remplacement / déplacement des détecteurs

Chaque fois que le travail de maintenance impose le remplacement ou le déplacement de certains détecteurs, prenez soin de toujours effectuer un **test diagnostic test complet selon les instructions du § 4.10.**

Rappel ! *Un signal "faible" est inacceptable, comme l'indique la procédure de test (en fin de paragraphe).*

7. LECTURE DU JOURNAL D'EVENEMENTS

Les divers évènements se produisant dans le système sont mémorisés dans le journal d'évènements. L'accès et la consultation s'effectuent événement par événement. Si le journal est plein, l'enregistrement d'un nouvel événement entraîne l'effacement du plus ancien.

Chaque évènement est mémorisé avec la date et l'heure où il s'est produit.

Lors de la lecture du journal d'évènements, ceux-ci sont présentés dans l'ordre chronologique - du plus récent au plus ancien. L'accès à la liste s'obtient en cliquant sur la touche [*] et non par le biais du menu installateur. Le schéma ci-dessous illustre la marche à suivre pour la lecture et l'effacement de données mémorisées dans le journal d'évènements.

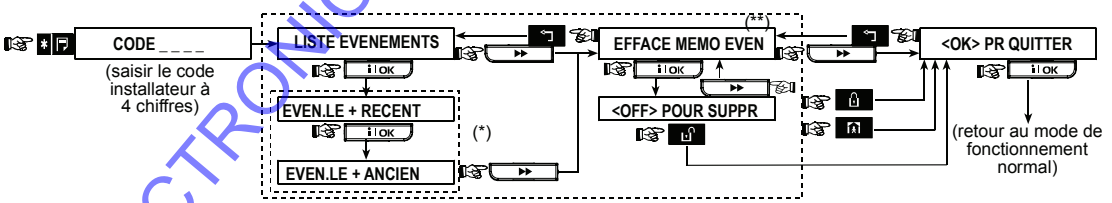

Figure 7 - Lecture / Effacement du journal d'évènements

* Les événements sont affichés en 2 parties, par exemple, "Z13 alarme" puis "09/02/00 15h.37". Les deux affichages apparaissent en alternance jusqu'à ce que l'utilisateur clique à nouveau sur la touche [OK] pour passer à l'événement suivant ou jusqu'à ce que la fin de la liste soit atteinte (4 minutes).

** Applicable seulement si le code installateur est saisi. Non applicable dans les pays européens.

AB ELECTRONICS SPRL - 55 10 Leuze - 081/655629

APPENDIX A. Partitionnement

Votre système inclut une caractéristique de partitionnement intégrée qui peut diviser votre système d'alarme en trois zones distinctes identifiées comme Partitions 1 à 3. Le partitionnement peut servir dans des installations où il est plus pratique d'avoir un système de sécurité commun, comme par exemple dans le cas d'un bureau à domicile ou d'un immeuble d'entrepôts. En mode Partition, chaque zone, chaque code utilisateur et de nombreuses caractéristiques du système peuvent être assignés respectivement aux Partitions 1 à 3.

Remarque : *si le mode Partition est désactivé, toutes les zones, tous les codes utilisateur et toutes les caractéristiques du PowerMaxComplete s'appliqueront sur l'ensemble comme sur une seule unité normale. Sil le mode Partition est activé, toutes les zones, tous les codes utilisateurs et toutes les caractéristiques du PowerMaxComplete s'appliqueront automatiquement à la Partition 1.*

Programmation des partitions

Votre système est livré avec la caractéristique de partitionnement désactivée.

Pour activer le partitionnement

A. Accédez au mode Installateur du PowerMaxComplete (cf. § 4.1.5).
L'écran du PowerMaxComplete affiche le message « 1. **NOUV CODE INSTL** ».

B. Cliquez plusieurs fois sur la touche ▶▶ jusqu'à obtenir le message :

```
15. PARTITIONNMT
```

C. Cliquez sur la touche iOK. Le PowerMaxComplete affiche alors :

```
Désactiv.
```

D. Cliquez sur la touche ▶▶. Le PowerMaxComplete affiche :

```
Activ.
```

E. Cliquez sur la touche iOK. L'affichage du PowerMaxComplete devient :

```
Activ.
```

F. Cliquez à nouveau sur la touche iOK pour confirmer le nouveau réglage.

Définition des zones

Le partitionnement est défini par l'attribution de zones à chaque partition. Au cours de la programmation, chaque zone doit être assignée à une ou plusieurs partitions.

Pour définir les zones

A. Accédez au mode Installateur du PowerMaxComplete (cf. § 4.1.5).
L'écran du PowerMaxComplete affiche le message « 1. **NOUV CODE INSTL** ».

B. Cliquez deux fois sur la touche ▶▶. Le PowerMaxComplete affiche le message :

```
3 DEFINIR ZONES
```

C. Cliquez sur la touche iOK. L'afficheur du PowerMaxComplete indique alors :

```
ZONE N°:--
```

D. Saisissez un numéro de zone, par ex. 05. Le PowerMaxComplete affiche :

```
Z05: TYPE --
```

E. Procédez au réglage du type de zone, avec nom et option carillon (cf. § 4.3).

F. Après avoir réglé l'option carillon, sélectionnez l'option **PARTITION**. Si le numéro de zone a été réglé sur 05, l'afficheur du PowerMaxComplete indique :

```
Z05:P1 P2 P3
```

G. Appuyez sur 1, 2 et 3 pour sélectionner les partitions correspondantes souhaitées. Si une zone est attribuée à deux ou plusieurs partitions, ceci veut dire que la zone est située dans une aire commune et se comportera en fonction de l'état des deux partitions concernées. (Pour en savoir plus sur les aires communes, reportez-vous au paragraphe « Zones communes » ci-dessous.)

H. Appuyez deux fois sur iOK pour confirmer le réglage.

Enregistrement des télécommandes et claviers

Ce paragraphe donne les instructions relatives à l'enregistrement des télécommandes et claviers dans le système PowerMaxComplete.

Pour enregistrer une télécommande

L'enregistrement d'un transmetteur télécommande requiert l'exécution des étapes suivantes :

A. Après avoir saisi votre Code Installateur avec succès (cf. § 4.1.5), cliquez sur la touche ▶▶ (plusieurs fois si nécessaire) jusqu'à obtenir le message :

```
2. ENREGISTREMENT
```

B. Cliquez sur la touche iOK. L'afficheur indique alors :

```
TYPE ENREGISTR.
```

C. Cliquez plusieurs fois sur la touche ▶▶ jusqu'à obtenir le message :

```
ENREG. TELEC.
```

D. Cliquez sur la touche iOK. L'afficheur indique :

```
TELEC. N° : _
```

E. Supposons que la télécommande que vous êtes sur le point d'enregistrer est la télécommande n° 5. Si l'emplacement n° 5 de la mémoire est libre – c'est-à-dire qu'aucune autre télécommande ne lui a été attribuée - cliquez sur la touche <**5**>. L'affichage indique alors :

```
TELEC. N° : 5
```

L'espace libre tout à droite indique que l'emplacement correspondant de la mémoire est libre.

F. Cliquez sur la touche iOK. L'affichage vous invite à lancer une transmission à partir de la télécommande sélectionnée :

```
TRANSM. IMMED.
```

G. Lancez une transmission à partir de la télécommande sélectionnée en appuyant sur n'importe lequel de ses boutons poussoirs. En réponse, la « mélodie joyeuse » (- - - ——) retentira. Lorsque la partition est désactivée,

AB ELECTRONICS SPRLU - 5310 Leuze - 081/655629

l'afficheur indique :

TELEC. N° : 5

Passez à l'étape « K » ci-dessous.
Lorsque la partition est activée, l'afficheur indique :

ACCES A PART.

H. Cliquez sur la touche [i OK]. L'affichage devient :

F01: P1 P2 P3

I. Sélectionnez les partitions que vous souhaitez attribuer et qui pourront donc être contrôlées par cette télécommande via ses boutons poussoirs 1, 2 et 3 sur le clavier de la centrale.

J. Cliquez sur la touche [i OK]. L'afficheur indique:

TELEC. N° : 5

Une case noire apparaît tout à droite de l'afficheur, indiquant que la télécommande sélectionnée a été enregistrée comme télécommande n° 5.

K. A partir de cette étape, vous pouvez prendre plusieurs orientations :

- Si vous souhaitez enregistrer une autre télécommande, sélectionnez le numéro souhaité en:
  - cliquant sur la touche [▶▶] pour accéder aux numéros supérieurs (6→7→8.....)
  - cliquant sur la touche [↰] pour accéder aux numéros inférieurs (4→3→2.....)
  - cliquant sur la touche [🏠] → <télécommande#>.
- Pour revenir au menu principal, cliquez sur la touche [🔒]. L'affichage reviendra ainsi au message :

<OK> PR QUITTER

Vous pouvez maintenant revoir et sélectionner tout autre mode du menu Utilisateur (en cliquant sur la touche [▶▶] ou [↰]).

Pour enregistrer un clavier

L'enregistrement d'un clavier requiert l'exécution des étapes suivantes :

A. Après avoir saisi votre Code Installateur avec succès (cf. § 4.1.5), cliquez sur la touche [▶▶] (plusieurs fois si nécessaire) jusqu'à obtenir le message :

2. ENREGISTREMENT

B. Cliquez sur la touche [i OK]. L'afficheur indique alors :

TYPE ENREGISTR.

C. Cliquez plusieurs fois sur la touche [▶▶] jusqu'à obtenir le message :

ENR. CLV. SF UNIDIR .

D. Cliquez sur la touche [i OK]. L'afficheur indique :

Clv. unidir. n° :

E. Supposons que le clavier que vous êtes sur le point d'enregistrer est le clavier n° 5. Si l'emplacement n° 5 de la mémoire est libre – c'est-à-dire qu'aucun autre clavier ne lui a été attribué – cliquez sur la touche **<5>**. L'affichage indique alors :

Clv. unidir. n° : 5

L'espace libre tout à droite indique que l'emplacement correspondant de la mémoire est libre.

F. Cliquez sur la touche [i OK]. L'affichage vous invite à lancer une transmission à partir du clavier sélectionné :

TRANSM. IMMED.

G. Lancez une transmission à partir du clavier sélectionné en appuyant sur n'importe lequel de ses boutons poussoirs. En réponse, la « mélodie joyeuse » (- - - ———) retentira. Lorsque la partition est désactivée, l'afficheur indique :

Clv. unidir. n°: 5

Passez à l'étape « K » ci-dessous.
Lorsque la partition est activée, l'afficheur indique :

ACCES A PART.

H. Cliquez sur la touche [i OK]. L'afficheur indique :

C01: P1 P2 P3

I. Sélectionnez les partitions que vous souhaitez attribuer et qui pourront donc être contrôlées par ce clavier via ses boutons poussoirs 1, 2 et 3 sur le clavier de la centrale.

J. Cliquez sur la touche [i OK]. L'afficheur indique :

Clv. unidir. n°: 5

Une case noire apparaît tout à droite de l'afficheur, indiquant que le clavier sélectionné a été enregistré comme clavier n° 5.

K. A partir de cette étape, vous pouvez prendre plusieurs orientations :

- Si vous souhaitez enregistrer un autre clavier, sélectionnez le numéro souhaité en :
  - cliquant sur la touche [▶▶] pour accéder aux numéros supérieurs (6→7→8.....)
  - cliquant sur la touche [↰] pour accéder aux numéros inférieurs(4→3→2.....)
  - cliquant sur la touche [🏠] → <clavier #>.
- Pour revenir au menu principal, cliquez sur la touche [🔒]. L'affichage reviendra ainsi au message:

<OK> PR QUITTER

Vous pouvez maintenant revoir et sélectionner tout autre mode du menu Utilisateur (en cliquant sur la touche [▶▶] ou [↰]).

AB ELECTRONICS SPRLU - 5310 Leuze - 081/655629

Interface Utilisateur et Fonctionnement

Reportez-vous à l'annexe A du Guide d'utilisation du PowerMaxComplete dont le titre est PARTITIONNEMENT pour y consulter une description détaillée de l'interface Utilisateur (Armement/Désarmement, comportement de la sirène, fonction affichage, fonctionnement des télécommandes, etc.) en mode Partition.

Aires communes

Les aires communes sont des aires utilisées comme zones de passage vers des aires recoupant 2 partitions ou plus. Une installation peut comporter plus d'une aire commune selon la disposition des lieux. Une aire commune n'est pas une partition ; elle ne peut pas être directement armée ou désarmée. Les aires communes se créent lorsque vous attribuez une zone ou plusieurs zones à 2 ou 3 partitions. Le tableau A1 récapitule le comportement des différents types de zones se trouvant dans une aire commune.

Tableau A1 – Définitions des aires communes

Types de zones composant des aires communes	Définition
Périphérie	• Applique le comportement défini seulement après que la dernière partition attribuée ait été armée en mode TOTAL ou PARTIEL. • Si l'une des partitions est désarmée, toute alarme déclenchée depuis cette zone sera ignorée quant à toutes les autres partitions attribuées.
Zones temporisées	• Les zones temporisées ne déclencheront pas de temporisation d'entrée à moins que toutes les partitions soient armées. Il n'est par conséquent pas recommandé de définir les zones temporisées comme zones communes.
Contour	• Applique le comportement défini seulement après que la dernière partition attribuée ait été armée en mode TOTAL ou PARTIEL. • Si l'une des partitions est désarmée, toute alarme déclenchée depuis cette zone sera ignorée quant à toutes les autres partitions attribuées. • Si l'une des partitions assignées à une aire commune se trouve en état de temporisation (et que les autres partitions sont armées), l'alarme se comportera en tant que zone contour pour cette partition seulement. L'évènement sera ignoré quant aux autres partitions attribuées qui sont armées.
Intérieur	• Applique le comportement défini seulement après que la dernière partition attribuée ait été armée en mode TOTAL. • Si l'une des partitions est désarmée ou armée en mode PARTIEL, toute alarme déclenchée depuis cette zone sera ignorée quant à toutes les autres partitions attribuées.
Route d'entrée	• Applique le comportement défini seulement après que la dernière partition attribuée ait été armée en mode TOTAL. • Si l'une des partitions est désarmée ou armée en mode PARTIEL, toute alarme déclenchée depuis cette zone sera ignorée quant à toutes les autres partitions attribuées. • Si l'une des partitions assignées à une aire commune se trouve en état de temporisation (et que les autres partitions sont armées), l'alarme se comportera en tant que zone contour pour cette partition seulement. L'évènement sera ignoré quant aux autres partitions attribuées qui sont armées.
Arm. Partiel / Tempo	• Se comporte en tant que zone contour quand toutes les partitions attribuées sont armées en mode TOTAL. • Se comporte en tant que zone temporisée quand au moins l'une des partitions attribuées est armée en mode PARTIEL. • Ignorée quand au moins l'une des partitions attribuées est désarmée.
Urgence **Incendie** **Inondation** **Gaz** **Température** **24-heures silencieuse** **24-heures audible** **Non-alarme**	• Toujours armée.

AB ELECTRONICS SPRL - 6810 Leuze - 081/655629

ANNEXE B. Répartition des détecteurs et attribution des transmetteurs

B1. Plan de répartition des détecteurs

N° Zone	Partition	Type de zone	Emplacement du détecteur ou assignation du transmetteur (dans les zones de type "non alarme" ou urgence)	Carillon (Oui / Non)	Contrôle PGM (X = Oui)
1					
2					
3					
4					
5					
6					
7					
8					
9					
10					
11					
12					
13					
14					
15					
16					
17					
18					
19					
20					
21					
22					
23					
24					
25					
26					
27					
28					
29 (*)					
30 (*)					

Types de zone : *1 = Route d'entrée ✹ 2 = Voie périphérique ✹ 3 = Contour ✹ 4 = Temporisée 1 ✹ 5 = Temporisée 2 ✹ 6 = 24 heures silencieuse ✹ 7 = 24 heures audible ✹ 8 = Incendie ✹ 9 = Non alarme ✹ 10 = Urgence ✹ 11 = Gaz ✹ 12 = Inondation ✹ 13 = Intérieure ✹ 14 = Température ✹ 15 = Partielle / Tempo*

Emplacements zone *: notez l'emplacement prévu pour l'installation de chaque détecteur. Lors de la programmation, il est possible de sélectionner l'un des 26 noms de zone disponibles (plus les 5 noms personnalisés que l'on peut ajouter – cf. figure 4.3 - Définition des zones).*

** Seules les zones 29 et 30 sont filaires.*

B2. Liste des télécommandes

Données du transmetteur				Attributions de la touche AUX	
N°	Partition	Type	Détenteur	Passer la tempo de sortie ou armement "instantané"	Contrôle PGM
1				Indiquez la fonction désirée (s'il y a lieu) – cf. § 4.4.17 (Touche Aux).	Indiquez si cette sortie sera activée ou non – cf. § 4.7.
2					
3					
4					
5					
6				**Passer la tempo de sortie** ☐	**Oui** ☐ **Non** ☐
7				**Armement "instantané"** ☐	
8				**Passer tempo sortie** ☐	

AB ELECTRONICS SPRLU - 5310 Leuze - 081/655629

B3. Liste des transmetteurs d'urgence

Tx #	Type de transmetteur	Zone d'enregistrement	Nom du détenteur
1			
2			
3			
4			
5			
6			
7			
8			
9			
10			

B4. Liste des transmetteurs "Non alarme"

Tx #	Type de transmetteur	Zone d'enregistrement	Nom du détenteur	Attribution
1				
2				
3				
4				
5				
6				
7				
8				
9				
10				

ANNEXE C. Assignement de la sortie PGM

Appareil contrôlé	ON sous arm. TOTAL	ON sous arm. PAR-TIEL	ON en dés-arm.	ON en mode mémoire	ON sous Tem-po	ON par téléco mman de	ON sur Programmateur		ON par Zone n°			ON si échec de ligne
							ON Time	OFF Time	a	b	c	

ANNEXE D. Codes Evènements

Codes évènements "Contact ID"

Code	Définition	Code	Définition
101	Urgence	351	Panne ligne téléphonique
110	Incendie	373	Défaut détecteur incendie
120	Panique		
121	Contrainte	381	Perte supervision RF
122	Silencieuse	383	Autoprotection détecteur
123	Audible	384	Pile RF faible
131	Periphérique	393	Nettoyage détecteur incendie
132	Intérieure	401	M/A par utilisateur
134	Entrée/Sortie	403	Armement automatique
137	Autoprotection/CP	406	Annulation
139	Intrusion vérifiée	408	Armement rapide
151	Alarme gaz	426	Evén. porte ouverte
154	Alarme inondation	441	Armement partiel
180	Panne gaz	454	Echec de fermeture

301	Coupure secteur
302	Tension pile faible
311	Pile déconnectée
313	Réintialisation technicien
321	Sirène
344	Détection brouillage radio
350	Panne communication

455	Echec d'armement
456	Armement partiel
459	Evén. fermeture récente
570	Isolation
602	Rapport test périodique
607	Mode "Test de passage"
641	Problème de surveillance personne âgée

AB ELECTRONICS SPRL - 5310 Leuze - 081/655629

SIA Event Codes

Code	Définition
AR	Rétabliss. secteur
AT	Coupure secteur
BA	Alarme intrusion / effraction
BB	Isolation intrusion
BC	Annulation intrusion
BR	Rétabliss. intrusion
BT	Erreur intrusion / Brouillage
BV	Intrusion vérifiée
BZ	Défaut supervision
CF	Fermeture forcée
CI	Echec de fermeture

Code	Définition
GJ	Rétabliss. gaz
HA	Alarme hold-up (contrainte)
LR	Rétabliss. ligne téléphone
LT	Panne ligne téléphone
OP	Rapport d'ouverture
OT	Echec d'armement
PA	Alarme panique
QA	Alarme urgence
RN	Réinitialisation technicien
RP	Test automatique
RX	Test manuel

CL	Rapport de fermeture
CP	Armement automatique
CR	Fermeture récente
EA	Porte ouverte
FA	Alarme incendie
FT	Nettoyage dét. incendie
FJ	Erreur détect. incendie
FR	Rétabliss. incendie
GA	Alarme gaz
GR	Rétabliss. alarme gaz
GT	Panne gaz

RY	Quitter Test manuel
TA	Alarme autoprotection
TR	Rétabliss. autoprotection
WA	Alarme inondation
WR	Rétablis. alarme inondation
XR	Rétabl. pile détecteur
XT	Panne pile détecteur
YR	Rétabl. batterie système
YT	Panne batterie système/ Déconnexion
YX	Maintenance requise

Codes événements 4/2

Remarque : *les rapports envoyés au centre de télésurveillance concernent les zones suivantes : première sirène radio - zone 31, seconde sirène radio – zone 32, zone GSM – zone 33, premier clavier sans fil bidirectionnel (MKP-150/MKP-151) - zone 35, second clavier sans fil bidirectionnel (MKP-150/MKP-151) - zone 36.*

Alarmes

Zone #	1	2	3	4	5	6	7	8	9	10	11	12	13	14	15	16	17	18	19	20	21	22	23	24	25	26	27	28	29	30
1er caract.	4	4	4	4	4	4	4	4	4	4	4	4	4	4	4	5	5	5	5	5	5	5	5	5	5	5	5	5	5	5
2ème caract.	1	2	3	4	5	6	7	8	9	A	B	C	D	E	F	1	2	3	4	5	6	7	8	9	A	B	C	D	E	F

Rétablissements

Zone #	1	2	3	4	5	6	7	8	9	10	11	12	13	14	15	16	17	18	19	20	21	22	23	24	25	26	27	28	29	30
1er caract.	C	C	C	C	C	C	C	C	C	C	C	C	C	C	C	D	D	D	D	D	D	D	D	D	D	D	D	D	D	D
2ème caract.	1	2	3	4	5	6	7	8	9	A	B	C	D	E	F	1	2	3	4	5	6	7	8	9	A	B	C	D	E	F

Défaut de supervision

Zone #	1	2	3	4	5	6	7	8	9	10	11	12	13	14	15	16	17	18	19	20	21	22	23	24	25	26	27	28
1er caract.	6	6	6	6	6	6	6	6	6	6	6	6	6	6	6	7	7	7	7	7	7	7	7	7	7	7	7	7
2ème caract.	1	2	3	4	5	6	7	8	9	A	B	C	D	E	F	1	2	3	4	5	6	7	8	9	A	B	C	D

Piles faibles

Zone #	1	2	3	4	5	6	7	8	9	10	11	12	13	14	15	16	17	18	19	20	21	22	23	24	25	26	27	28
1er caract.	8	8	8	8	8	8	8	8	8	8	8	8	8	8	8	9	9	9	9	9	9	9	9	9	9	9	9	9
2ème caract.	1	2	3	4	5	6	7	8	9	A	B	C	D	E	F	1	2	3	4	5	6	7	8	9	A	B	C	D

Armement forcé– 8 utilisateurs

Utilisateur	1	2	3	4	5	6	7	8
1er caractère	A	A	A	A	A	A	A	A
2ème caractère	1	2	3	4	5	6	7	8

Isolation de zone

Zone #	1	2	3	4	5	6	7	8	9	10	11	12	13	14	15	16	17	18	19	20	21	22	23	24	25	26	27	28	29	30
1er caract.	A	A	A	A	A	A	A	A	A	A	A	A	A	A	A	B	B	B	B	B	B	B	B	B	B	B	B	B	B	B
2ème caract.	1	2	3	4	5	6	7	8	9	A	B	C	D	E	F	1	2	3	4	5	6	7	8	9	A	B	C	D	E	F

AP ELECTRONICS SPRLU - 6310 Leuze - 081/655629

Panique / 24 heures - 8 utilisateurs

Utilisateur	1	2	3	4	5	6	7	8	Panique CP	*Contrainte*
1er caractère	2	2	2	2	2	2	2	2	2	*2*
2ème caractère	1	2	3	4	5	6	7	8	9	A

Armement total et partiel (Fermeture)

Utilisateur	1	2	3	4	5	6	7	8	Annulation alarme	Fermeture récente
1er caractère	E	E	E	E	E	E	E	E	E	E
2ème caractère	1	2	3	4	5	6	7	8	9	C

Désarmement (Ouverture)

Utilisateur	1	2	3	4	5	6	7	8
1er caractère	F	F	F	F	F	F	F	F
2ème caractère	1	2	3	4	5	6	7	8

Panne

Evènement	Err. fusible	Rétabl. fusible	Brouillage	Rétabl. brouillage	Panne alim	Rétabl. alim	Pile faible Unité centrale	Rétabl. Pile faibleUC	Autoprot CP
1er caractère	2	2	2	2	1	1	1	1	1
2ème caractère	C	D	E	F	1	2	3	4	6

Evènement	Rétabl. Autoprot. CP	Non active	Rétabl. comm. & ligne tél	Accès test	Quitter test	Test automatique
1er caractère	1	1	1	1	1	1
2ème caractère	7	8	A	D	E	F

Comprendre le format des données du protocole de transmission Scancom

Le format des données du protocole SCANCOM comporte 13 chiffres décimaux divisés en 4 groupes, qui se répartissent de gauche à droite comme indiqué sur l'illustration ci-contre.
Chaque canal est associé à un événement spécifique comme suit :

1er "C": Incendie
2e "C": Agression personnelle
3e "C": Intrusion
4e "C": Marche/Arrêt
5te "C": Annulation alarme
6e "C": Urgence
7e "C": Seconde alarme
8e "C": Erreur messages

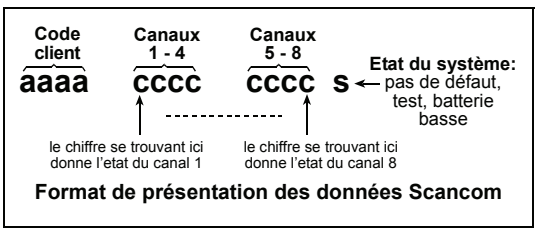

Format de présentation des données Scancom

ANNEXE E. Types de zones programmables

E1. Zones "temporisées"

Une zone temporisée déclenche des temporisations d'entrée et de sortie paramétrées par l'utilisateur au cours de la programmation du système. Des signaux sonores sont émis pendant ces temporisations, à moins que l'on choisisse de les supprimer.

- **Temporisation de sortie** - Elle commence dès que l'utilisateur arme le système. Cela lui permet de quitter les locaux en passant par les zones intérieures et la porte d'accès avant que l'armement ne prenne vraiment effet. Dès le début de l'intervalle de temporisation, le buzzer émet des signaux sonores (bips) lents qui s'accélèrent dans les 10 dernières secondes. La centrale PowerMaxComplete possède deux types de zones temporisées correspondant à deux durées différentes paramétrables.
- **Temporisation d'entrée** - Elle commence dès que l'utilisateur pénètre dans la zone protégée via une porte d'accès spécifique (la détection s'effectue par un détecteur de zone "temporisée"). Pour éviter de déclencher une alarme, l'utilisateur doit atteindre le clavier via des zones internes (qui deviennent des zones "routes" pendant la durée de la temporisation d'entrée) et désarmer son système avant l'expiration du délai. Dès le début de l'intervalle de temporisation, le buzzer émet des signaux sonores (bips) lents qui s'accélèrent dans les 10 dernières secondes.

E2. Zones "Urgence"

Il est possible d'équiper les personnes à mobilité réduite, malades ou âgées d'un transmetteur radio miniature à touche unique, qu'elles porteront autour du cou comme un pendentif ou au poignet comme une montre. En situation de détresse, elles pourront presser le bouton de leur transmetteur afin que la centrale PowerMaxComplete lance un **appel d'urgence** vers le centre de télésurveillance ou les numéros de téléphone privés spécifiés par l'installateur.
Pour activer cette fonction, déterminez les numéros des zones à définir comme zones d'urgence et attribuez par

AB ELECTRONICS SPRL - 5310 Leuze - 081/655629

enregistrement un transmetteur portable à chacune de ces zones. Une fois ce paramétrage terminé, demandez au principal utilisateur de distribuer ces transmetteurs à leurs utilisateurs potentiels.

E3. Zones "Incendie"

La protection d'une zone Incendie repose sur les détecteurs de fumée. Elle est active en permanence (une alarme incendie se déclenche, que le système soit armé ou désarmé). Dès que la présence de fumée est détectée, un **signal sonore pulsé** retentit immédiatement et la survenance de l'événement est rapportée par téléphone.

E4. Zones "Inondation"

Une zone Inondation est active en permanence (une alarme inondation se déclenche, que le système soit armé ou désarmé). Dès que la présence d'une fuite de liquide est détectée, la survenance de l'événement est rapportée par téléphone.

E5. Zones "Gaz"

Une zone Gaz est active en permanence (une alarme gaz est déclenchée, que le système soit armé ou désarmé).

Dès que la présence de gaz est détectée, la survenance de l'événement est rapportée par téléphone.

E6. Zones Partielles/ Tempo

Type de zone qui fonctionne en tant que zone temporisée quand le système est armé en mode PARTIEL et comme une zone contour quand le système est armé en mode TOTAL.

E7. Zones "Intérieures"

Par définition, les zones intérieures sont situées à l'intérieur du site surveillé, hors protection périphérique. Leur principale caractéristique est de permettre une parfaite liberté de mouvement à l'intérieur de la zone protégée sans déclencher d'alarme, à condition que le système soit sous armement partiel ('HOME"). Les personnes peuvent donc rester chez elles et évoluer librement, tant qu'elles ne viennent pas perturber la zone dite périphérique.

Si le système est mis sous armement total (toutes zones protégées), l'alarme sera également donnée en cas d'intrusion dans les zones intérieures.

E8. Zones "Route d'entrée"

Une zone dite "Route d'entrée" est une zone située entre la zone d'entrée/ sortie et la centrale d'alarme du système. Cette zone est temporairement ignorée par le système d'alarme pendant les intervalles de temporisation d'entrée/ sortie, de façon à permettre à l'utilisateur de passer à pied (sans provoquer d'alarme) devant un détecteur de mouvements relié à la zone Route d'entrée pour atteindre la centrale dans la zone d'entrée ou lorsqu'il quitte les locaux protégés après avoir armé le système.

E9. Zones Clés (en option)

Les zones clés sont des zones qu'il est possible d'utiliser pour armer ou désarmer le système avec les transmetteurs PowerCode MCT-100 et MCT-102 attribués à une zone. De plus, le système d'alarme peut être armé / désarmé par touche contact si reliée aux zones filaires 29 et 30.

Définir une zone comme ZONE CLE implique la procédure suivante :

a. La zone doit être définie comme zone de type non-alarme (cf. § 4.3).
b. L'option "Z-CLE ACTIVEE" doit être sélectionnée pour cette zone (cf. § 4.3).
c. Selon le numéro de zone concernée, l'option **"z. 21-28 activées", "z. 29-30 activées",** ou **"z. 21-30 activées** doit être sélectionnée dans le menu de DEFINITION de la CENTRALE (cf. § 4.4.39).

E10. Zones "Non alarme"

Une zone Non-alarme ne s'inscrit pas directement dans le système d'alarme. Sa principale utilisation consiste en des commandes à distance telles que l'ouverture ou la fermeture d'un portail, l'activation ou la désactivation de l'éclairage d'accueil et applications similaires. Aucune fonction alarme, silencieuse ou autre n'est attribuée à une zone définie comme non-alarme.

Vous pouvez définir le nombre souhaité de zones de non-alarme et enregistrer un transmetteur portable ou un appareil radio (détecteur) de façon à l'attribuer à ce type de zone. Puis vous devez vous assurer que ces zones sont autorisées pour la sortie PGM. Seulement ensuite, vous pouvez sélectionner les zones (3 max.) qui contrôleront la sortie PGM.

Remarque : *le contrôle de sortie PGM peut aussi être effectué par les détenteurs de toutes les télécommandes, en appuyant sur la touche AUX [✻].*

Cette méthode nécessite l'attribution par programmation préalable de la touche [✻] au contrôle PGM (cf. § 4.4.17), ainsi que la programmation de la sortie PGM pour être contrôlée par les télécommandes (cf. § 4.8).

E11. Zones "Périphériques"

La protection des zones périphériques repose sur les détecteurs prévus pour surveiller les portes, fenêtres et les murs. Une alarme immédiate est générée dès qu'une porte, une fenêtre est ouverte ou qu'un trou est pratiqué dans un mur.

E12. Zones "Contour"

Une telle zone est en principe une zone périphérique de sortie/ non-entrée située sur un chemin d'entrée/sortie, qui est traitée comme s'il s'agissait d'une zone entrée/sortie pendant toute la durée des temporisations d'entrée et de sortie.

E13. Zone Température

Une zone Température utilise un détecteur de température sans fil pour détecter les températures d'intérieur et d'extérieur, et est active en permanence. Le détecteur surveille la température ambiante à l'aide d'un détecteur interne. Pour l'extérieur ou les réfrigérateurs, une sonde de température étanche (en option) est utilisée. Il existe un total de quatre points de température fixes et l'utilisateur peut en activer un ou plusieurs.

Dès qu'un changement de température est détecté, un message numérique est transmis et l'événement est rapporté.

E14. Zones 24-heures

Ce type de zone est principalement utilisé pour les touches PANIQUE, les détecteurs périphériques et la protection anti-sabotage (autoprotection). C'est pourquoi elles génèrent une alarme, que le système soit armé ou désarmé.

- **Zone 24 h – silencieuse** - Lors de la détection, cette zone génère une alarme silencieuse. Cela signifie que les sirènes ne sont pas activées. En revanche, la centrale PowerMaxComplete compose les numéros de téléphone et transmet, selon la programmation établie, un rapport sur l'événement vers le centre de télésurveillance et/ou les numéros de téléphone privés.
- **Zone 24 h audible** - Lors de la détection, cette zone déclenche une alarme sonore (sirène). La centrale PowerMaxComplete compose également les numéros de téléphone et transmet, selon la programmation établie, un rapport sur l'événement vers le centre de télésurveillance et/ou les numéros de téléphone privés.

ADELECTRONICS SPRLU - 310 Leuze - 0810 56 69 69

ANNEXE F. Appareils compatibles avec le PowerMaxComplete

F1. Détecteurs compatibles PowerMaxComplete

Chaque détecteur compatible avec la centrale PowerMaxComplete est livré avec son propre guide d'installation. Lisez-le attentivement et réalisez l'installation selon les instructions données.

A. Détecteurs de mouvements PIR (infrarouge passif)

Les détecteurs de mouvement radio à infrarouge passif (PIR) utilisés dans le système sont du type PowerCode. La centrale PowerMaxComplete est capable "d'enregistrer" le code d'identification de chacun et de l'associer à une zone spécifique (cf. § 4.3 de ce guide). Certains dispositifs sont présentés ci-dessous.



NEXT® K9-85 MCW

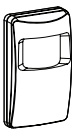

MCPIR-3000 ou K-940 MCW

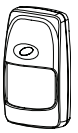

DISCOVERY K9-80/MCW

Remarque : *les détecteurs K-940 MCW, Discovery K9-80/MCW et NEXT® K9-85 MCW disposent d'une immunité aux animaux domestiques.*

En plus de son code d'identification unique à 24 bits, chaque détecteur transmet un message contenant des informations d'état :

- Le détecteur est (ou non) sous alarme.
- Le détecteur subit (ou non) une tentative de sabotage (autoprotection).
- La tension de la pile est faible (ou normale).
- "Ceci est un message de supervision ".

Si l'un de ces appareils détecte un mouvement, il transmet un message d'alarme à la centrale. Si le système est armé, une alarme est générée.

B. Transmetteur à contact magnétique

Le MCT-302 est un transmetteur PowerCode à contact magnétique utilisé pour détecter l'ouverture d'une porte ou d'une fenêtre. Tant que la porte ou la fenêtre concernée est fermée, les contacts d'alarme le sont également.

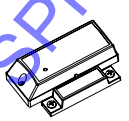

MCT-302

Ce type d'appareil dispose d'une entrée d'alarme supplémentaire qui agit comme s'il s'agissait d'un transmetteur radio séparé. Il transmet (ou non) un message de "retour à la normale" au système d'alarme, selon le paramétrage des commutateurs DIP intégrés. Le message de "rétablissement" indique à l'utilisateur, via l'écran de la centrale, si la porte ou la fenêtre est ouverte ou fermée.

C. Adaptateur radio MCT-100 pour détecteurs filaires

Le MCT-100 est un dispositif PowerCode utilisé principalement comme adaptateur radio pour deux contacts magnétiques traditionnels installés sur deux fenêtres d'une même pièce. Il dispose de deux entrées, qui se comportent comme deux émetteurs radio séparés avec des identifications PowerCode différentes. Chaque entrée transmet (ou non) un message de "rétablissement" vers le système d'alarme, selon le paramétrage des commutateurs DIP intégrés.

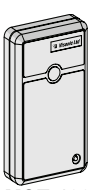

MCT-100

D. Détecteur de fumée radio MCT-425.

Détecteur de fumée photoélectrique équipé d'un transmetteur PowerCode. S'il est enregistré sur une zone incendie, il génère l'alarme correspondante dès qu'il détecte la présence de fumée.

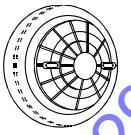

MCT-425

E. Détecteur de bris de glace MCT-501.

Détecteur acoustique équipé d'un transmetteur PowerCode. Etant donné qu'il effectue un rétablissement automatique après la détection, il n'envoie pas de message de "rétablissement" vers le système d'alarme.

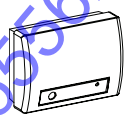

MCT-501

F2 Transmetteurs compatibles

Le système PowerMaxComplete est compatible avec les télécommandes à touche unique et à touches multiples, ainsi que les transmetteurs portables utilisant les méthodes de codage PowerCode et CodeSecure.

Les télécommandes à touches multiples PowerCode transmettent le même code chaque fois que le même bouton est appuyé. Elles peuvent être utilisées pour la signalisation d'urgence et pour l'activation de la sortie PGM. **Elles ne sont pas utilisables pour l'armement et le désarmement du système**.

Les transmetteurs CodeSecure sont à code tournant (Rolling code) – ils transmettent un nouveau code chaque fois que le même bouton est appuyé. Cette caractéristique garantit ainsi un niveau de sécurité plus élevé, notamment pour l'armement et le désarmement du système, ledit code ne pouvant pas être copié (piraté) par une personne non autorisée.

Les paragraphes suivants donnent des détails basiques sur de nombreux transmetteurs compatibles. Les applications possibles pour chaque bouton-poussoir sont indiquées sur le schéma.

A. MCT-234

Transmetteur télécommande. La touche AUX (auxiliaire) peut être programmée de manière à ce qu'elle exécute des tâches diverses, selon les besoins de l'utilisateur.

Appuyez simultanément sur les touches TOTAL et PARTIEL pendant 2 secondes pour générer une alarme PANIQUE. Appuyez sur la touche TOTAL pendant 2 secondes pour armer le système en mode "MémClé".

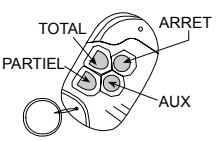

MCT-234

B. MCT-237

Télécommande bidirectionnelle CodeSecure à 6 boutons. La touche AUX (auxiliaire) peut être programmée de manière à ce qu'elle exécute des tâches diverses, selon les besoins de l'utilisateur.

Appuyez simultanément sur les touches TOTAL et PARTIEL pendant 2 secondes pour générer une alarme PANIQUE. Appuyez sur la touche TOTAL pendant 2 secondes pour armer le système en mode "MémClé".

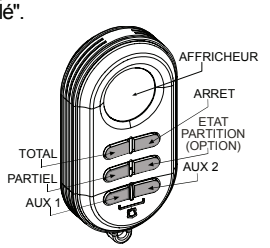

MCT-237

BELECTRONICS SPRL - 0320 Leuze - 081/655629

C. MCT-231/201* (non applicable aux USA) Emetteurs médaillon à bouton unique. La MCT-231 (CodeSecure) et la MCT-201 (PowerCode) peuvent être enregistrés pour exécuter les fonctions indiquées. Leur présentation est semblable.

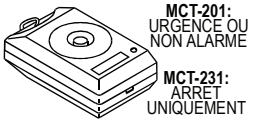

MCT-231 / 201

D. MCT-134/104* (non applicable aux USA) Télécommandes à 4 boutons. La MCT-134 (CodeSecure) peut remplacer la télécommande MCT-234. La MCT-104 (PowerCode) peut commander des fonctions d'urgence et "non alarme". Leur présentation est semblable.

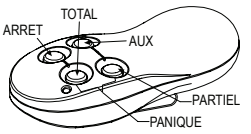

REMARQUE: *CES FONCTIONS NE S'APPLIQUENT QU'AU MODELE MCT-134*

MCT-134 / 104

F. MCT-132/102* (non applicable aux USA) Télécommandes à 2 boutons. La MCT-132 (CodeSecure) peut exécuter les fonctions indiquées ci-contre. La MCT-102 (PowerCode) peut commander des fonctions d'urgence et "non alarme". Leur présentation est semblable.

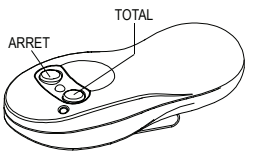

MCT-132 / 102

G. MCT-131/101* (non applicable aux USA) Télécommandes à bouton unique. La MCT-131 (CodeSecure) et la MCT-101 (PowerCode) peuvent être enregistrées pour exécuter les fonctions indiquées. Leur présentation est semblable.

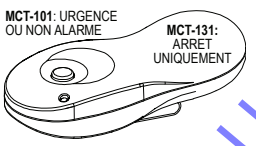

MCT-131 / 101

H. MCT-211* Transmetteur étanche PowerCode à porter au poignet. Il peut être enregistré pour exécuter des fonctions d'urgence et "non alarme".



MCT-211

I. transmetteur de contact MCT-320. Le MCT-320 est un transmetteur de contact magnétique PowerCode entièrement supervisé, à utiliser avec les produits PowerCode. Ce transmetteur comprend un interrupteur REED intégré (qui s'ouvre dès le retrait d'un aimant placé près de lui). Le bouton d'autoprotection du MCT-320 s'active quand le couvercle en est retiré ou si le détecteur est arraché du mur. Un message de supervision périodique est transmis automatiquement. Le récepteur cible est ainsi informé, à intervalles réguliers, de la participation active de l'appareil dans le système.

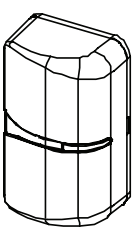

MCT-320

F3 Sirène radio compatible

La sirène radio MCS-710 / MCS-720 / MCS-730 (*) peut être intégrée à la centrale PowerMaxComplete dans les zones où une liaison filaire est difficile, voire impossible. La MCS-710 / MCS-720 / MCS-730 est un dispositif de communication bidirectionnel entièrement supervisé (comprenant un récepteur qui prend en compte les commandes d'activation issues du système d'alarme et un transmetteur qui envoie périodiquement un signal d'état à ce même système d'alarme).

Dès qu'une commande d'activation identifiable est reçue de la centrale PowerMaxComplete, la sirène se déclenche et le flash clignote (pulse lumineux toutes les 1,5 secondes).

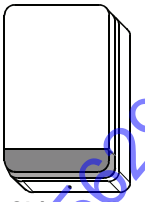

Sirène radio

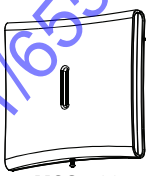

MCS-720



MCS-730

F4. Modem GSM compatible avec le PowerMaxComplete

Le modem GSM interne permet à la centrale PowerMaxComplete de fonctionner via le réseau cellulaire. Pour en savoir plus sur les caractéristiques du modem GSM et ses connexions, veuillez consulter son guide d'installation.



GSM interne

F5. Boîte vocale en option

(seulement si la fonction VOIX est définie)

La boîte vocale externe (en option) fournit au système PowerMaxComplete une transmission vocale bidirectionnelle.

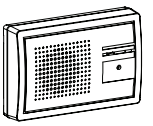

Boîte vocale

AB ELECTRONICS SPRLU - 5310 Leuze - 081/655629

Déclaration de conformité aux normes industrielles du Canada

Le présent materiel est conforme aux specifications techniques applicables à l'Industrie du Canada.

L'indice d'équivalence de la sonnerie (IES) sert à indiquer le nombre maximal de terminaux qui peuvent être raccordés à une interface téléphonique. La terminaison d'une interface peut consister en une combinaison quelconque de dispositifs, à la seule condition que la somme d'indices d'équivalence de la sonnerie de tous les dispositifs n'excède pas 5.

L'indice d'équivalence de la sonnerie (IES) pour ce dispositif est de 0,3 B.

Déclaration FCC

Si ce matériel cause des nuisances au réseau téléphonique, la société de télécommunications peut en exiger la déconnexion jusqu'à ce que le problème soit résolu.

AB ELECTRONICS SPRLU - 5310 Leuze - 081/655620

GARANTIE

Visonic Limited (le « Fabricant ») garantit ce seul produit (le « Produit ») à l'acheteur d'origine uniquement (l'« Acheteur »), contre tout défaut de fabrication et de matériau, dans le cadre d'une utilisation normale du Produit pendant une période de douze (12) mois à compter de la date d'expédition par le Fabricant.

Pour que cette Garantie s'applique, il est impératif que le Produit ait été correctement installé, entretenu et exploité dans des conditions d'utilisation normales, conformément aux consignes d'installation et d'utilisation recommandées par le Fabricant. Les Produits que le Fabricant estime être devenus défectueux pour toute autre raison, telle que l'installation incorrecte, le non-respect des consignes d'installation et d'utilisation recommandées, la négligence, les dommages volontaires, la mauvaise utilisation ou le vandalisme, les dommages accidentels, la modification ou la falsification, ou des réparations effectuées par toute personne autre que le Fabricant, ne sont pas couverts par cette Garantie.

Le Fabricant n'affirme pas que le Produit ne peut pas être compromis ou contourné, que le Produit empêchera le décès et/ou les dommages corporels et/ou les dommages aux biens résultant d'un cambriolage, d'un vol, d'un incendie ou autrement, ni que le Produit fournira dans tous les cas un avertissement suffisant ou une protection adéquate. Correctement installé et entretenu, le Produit réduit uniquement le risque que ces événements vous prennent à l'improviste mais ne constitue pas une garantie ni une assurance que ces événements ne surviendront pas.

CETTE GARANTIE EST EXCLUSIVE ET ANNULE ET REMPLACE EXPRESSÉMENT TOUTES AUTRES GARANTIES, OBLIGATIONS OU RESPONSABILITÉS, QU'ELLES SOIENT ÉCRITES, VERBALES, EXPLICITES OU IMPLICITES, Y COMPRIS TOUTE GARANTIE DE QUALITÉ MARCHANDE OU D'ADAPTATION À UN USAGE DONNÉ OU AUTRE. LE FABRICANT DÉCLINE TOUTE RESPONSABILITÉ ENVERS QUI QUE CE SOIT POUR LES ÉVENTUELS DOMMAGES CONSÉCUTIFS OU ACCESSOIRES RÉSULTANT DE LA RUPTURE DE CETTE GARANTIE OU DE TOUTES AUTRES GARANTIES, COMME INDIQUÉ CI-DESSUS.

LE FABRICANT DÉCLINE TOUTE RESPONSABILITÉ POUR TOUS DOMMAGES SPÉCIAUX, INDIRECTS, ACCESSOIRES, CONSÉCUTIFS OU PUNITIFS OU POUR TOUS DOMMAGES, PERTES OU FRAIS, Y COMPRIS LES PERTES D'UTILISATION, DE BÉNÉFICES, DE REVENUS OU DE CLIENTÈLE, RÉSULTANT DIRECTEMENT OU INDIRECTEMENT DE L'UTILISATION DU PRODUIT PAR L'ACHETEUR OU DE L'IMPOSSIBILITÉ POUR L'ACHETEUR D'UTILISER LE PRODUIT, OU POUR TOUTE PERTE OU DESTRUCTION D'AUTRES BIENS, OU DUS À TOUTE AUTRE RAISON, MÊME SI LE FABRICANT A ÉTÉ INFORMÉ DE LA POSSIBILITÉ D'UN TEL DOMMAGE.

LE FABRICANT DÉCLINE TOUTE RESPONSABILITÉ POUR TOUS DÉCÈS, DOMMAGES PERSONNELS ET/OU CORPORELS ET/OU DOMMAGES MATÉRIELS OU POUR TOUTES AUTRES PERTES DIRECTES, INDIRECTES, ACCESSOIRES, CONSÉCUTIVES OU AUTRES, ALLÉGUÉS ÊTRE DUS AU NON-FONCTIONNEMENT DU PRODUIT.

Si toutefois le Fabricant est tenu responsable, directement ou indirectement, de tous dommages ou pertes survenant dans le cadre de cette garantie limitée, **LA RESPONSABILITÉ MAXIMALE DU FABRICANT (LE CAS ÉCHÉANT) NE SAURAIT DÉPASSER LE PRIX D'ACHAT DU PRODUIT**, ce montant tenant alors lieu de dommages-intérêts liquidés et non pas de pénalité et constituant le seul et unique recours contre le Fabricant.

En prenant livraison du Produit, l'Acheteur accepte lesdites conditions de vente et de garantie et reconnaît en avoir été informé.

L'exclusion ou la limitation des dommages accessoires ou consécutifs est interdite dans certains pays. Il est donc possible que ces limitations ne s'appliquent pas dans certains cas. Le Fabricant décline toute responsabilité pour toute altération ou tout dysfonctionnement de tout équipement électronique ou de télécommunications ou de tout programme.

Les obligations du Fabricant prévues au titre de cette Garantie se limitent exclusivement à la réparation et/ou au remplacement, au gré du Fabricant, de tout Produit ou partie de Produit s'avérant défectueux. Ni la réparation ni le remplacement ne prolongeront la période de Garantie d'origine. Les frais de démontage et/ou de réinstallation ne seront pas à la charge du Fabricant. Pour que cette Garantie s'applique, le Produit doit être retourné au Fabricant en port prépayé et assuré. Tous les frais de port et d'assurance incombent à l'Acheteur et sont donc exclus de cette Garantie.

Cette garantie ne sera pas modifiée, changée ni prolongée, et le Fabricant n'autorise personne à agir pour son compte dans le cadre de la modification, du changement ou de la prolongation de cette Garantie. Cette garantie s'appliquera uniquement au Produit. Tous les produits, accessoires et pièces détachées d'autres fabricants utilisés conjointement avec le Produit, y compris les piles, seront uniquement couverts par leurs propres garanties, le cas échéant. Le Fabricant décline toute responsabilité pour les éventuels dommages ou pertes, qu'ils soient directs, indirects, accessoires, consécutifs ou autres, causés par le dysfonctionnement du Produit en raison des produits, accessoires ou pièces détachées d'autres fabricants, y compris les piles, utilisés conjointement avec le Produit. Cette garantie s'applique exclusivement à l'Acheteur d'origine et elle est incessible.

Cette Garantie s'ajoute à vos droits légaux et est sans incidence sur eux. Aucune disposition de la présente Garantie qui serait contraire à la loi de l'Etat ou du pays où le Produit est fourni ne s'appliquera.

Mise en garde: L'utilisateur doit respecter les consignes d'installation et d'utilisation du Fabricant, y compris tester le Produit et l'intégralité de son système au moins une fois par semaine, et il est tenu de prendre toutes les précautions nécessaires pour sa propre sécurité et la protection de ses biens.

01/08

AB ELECTRONICS SPRLU - 5310 Leuze - 081/61 20 20

VISONIC LTD. (ISRAEL): P.O.B 22020 TEL-AVIV 61220 ISRAEL. PHONE: (972-3) 645-6789, FAX: (972-3) 645-6788
VISONIC INC. (U.S.A.): 65 WEST DUDLEY TOWN ROAD, BLOOMFIELD CT. 06002-1376. PHONE: (860) 243-0833, (800) 223-0020. FAX: (860) 242-8094
VISONIC LTD. (UK): UNIT 6 MADINGLEY COURT CHIPPENHAM DRIVE KINGSTON MILTON KEYNES MK10 0BZ. TEL: (0870) 7300800 FAX: (0870) 7300801
PRODUCT SUPPORT: (0870) 7300830
VISONIC GmbH (D-A-CH): KIRCHFELDSTR. 118, D-40215 DÜSSELDORF, TEL.: +49 (0)211 600696-0, FAX: +49 (0)211 600696-19
VISONIC IBERICA: ISLA DE PALMA, 32 NAVE 7, POLÍGONO INDUSTRIAL NORTE, 28700 SAN SEBASTIÁN DE LOS REYES, (MADRID), ESPAÑA.
TEL (34) 91659-3120, FAX (34) 91663-8468. www.visonic-iberica.es
INTERNET: www.visonic.com
©VISONIC LTD. 2010 POWERMAXCOMPLETE (PARTITION II) GUIDE D'INSTALLATION FRANÇAIS D-302835 (Rev 0, 12/10) Translated from D-302754 Rev 0

MADE IN ISRAEL